Multi Unit Charger Kit

PMLN6385_

User Guide

EN SV DE SF FR NO ES TU IT PL PR RU NL UK DA



 **Caution**	To reduce risk of injury, charge only the rechargeable Motorola authorized batteries listed in Table 1. Other batteries may explode, causing personal injury and damage. Use of accessories not recommended by Motorola may result in risk of fire, electric shock, or injury.

IMPORTANT SAFETY INSTRUCTIONS

This document contains important safety and operating instructions. Please read these instructions carefully and save them for future reference.

Before using the battery charger, read all the instructions and cautionary markings on (1) the charger, (2) the battery, and (3) the radio using the battery.

1. To reduce risk of damage to the electric plug and cord, pull the plug rather than the cord when disconnecting the charger.
2. An extension cord should not be used unless absolutely necessary. Use of an improper extension cord could result in risk of fire and electric shock. If an extension cord must be used, make sure that the cord size is 18 AWG for lengths of up to 6.5 feet (2.0 m), and 16 AWG for lengths up to 9.8 feet (3.0 m).
3. To reduce risk of fire, electric shock, or injury, do not operate the charger if it has been broken or damaged in any way. Take it to a qualified Motorola service representative.

4. Do not disassemble the charger – it is not repairable and replacement parts are not available. Disassembly of the charger may result in risk of electric shock or fire.
5. To reduce risk of electric shock, unplug the charger from the AC outlet before attempting any maintenance or cleaning.

OPERATIONAL SAFETY GUIDELINES

- Turn off the radio when charging the battery.
- This equipment is not suitable for outdoor use. Use only in dry locations/conditions.
- Connect equipment only to an appropriate power cord with the correct voltage (as specified on the product).
- Disconnect from line voltage by removing the power plug from the outlet.
- The socket outlet that this equipment is connected should be close and easily accessible.
- In equipments using fuses, replacements must comply with the type and rating specified in the equipment instructions.
- Maximum ambient temperature around the charger must not exceed 40 °C (104 °F).
- Output power from the power supply unit must not exceed the ratings stated on the product label located on the bottom of the charger.
- Make sure the cord is located where it will not be stepped on, tripped over, or subjected to water, damage, or stress.

MOTOROLA AUTHORIZED COMPONENTS

The following charts contain component chart numbers approved for use with the Charging Kit:

Table 1: Motorola Authorized Battery

Kit Number	Description
PMNN4434_	Standard Li-Ion Battery
PMNN4453_	High Capacity Li-Ion Battery

Table 2: Motorola Authorized Power Cords

Charger Kit	Description	Power Cord	Plug Type
PMLN6387_	MUC Charging Tray	None	No power cord/plug
PMLN6385_	Charger Std MUC INT EU/UK	3004209T01 /T02	Euro/UK

English

OPERATING INSTRUCTIONS

The charger pockets will accommodate either a radio with a battery attached or battery alone. **Prior to charging a battery with radio, turn the radio off.** Batteries charge best at room temperature.

Note: This Multi Unit Charger is able to charge radio with battery, “Radio with Battery plus Holster” and stand alone battery.

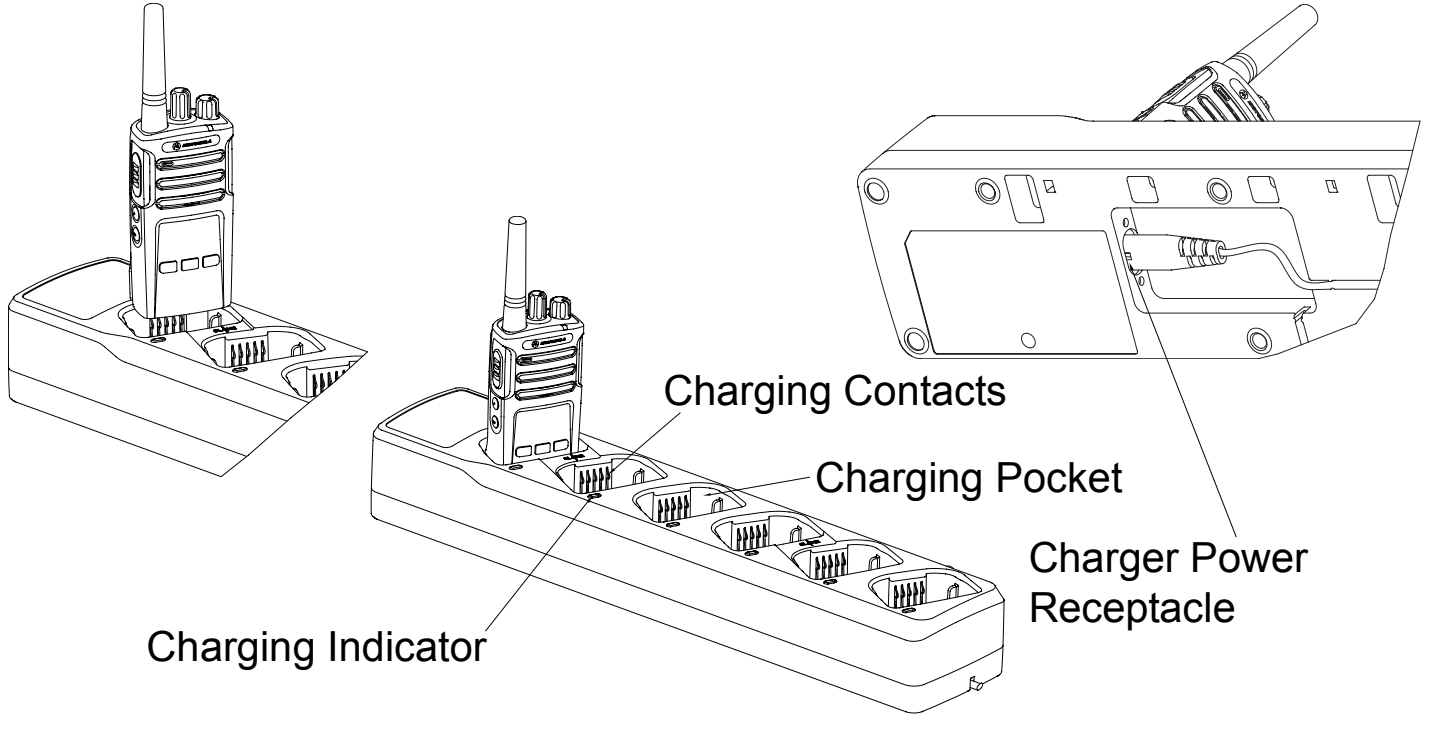

Figure 1: Multi Unit Charger

CHARGING PROCEDURE

1. Plug the charger end of the power supply cord into the power receptacle located at the bottom of the charger.
2. Plug the wall receptacle end of the power supply cord into appropriate AC outlet. A successful power-up sequence in indicated by a ***SINGLE FLASH GREEN*** on the charger indicator.
3. Insert a battery or a radio with battery (**radio turned off**), into the charger's pocket by:
    a. Aligning the groove on each side of the battery with the corresponding raised rail on each side of the charger pocket.
    b. Pressing the battery toward the rear of the pocket.
    c. Sliding the battery into the charger pocket, ensuring complete contact between the charger and battery contacts.
4. When the battery is properly inserted into the pocket, the charger will indicate the Battery Level status as shown in Table 3. The charger indicator will illuminate in ***STEADY RED*** to indicate the battery is charging rapidly. When the battery is fully charged, charger indicator changes to ***STEADY GREEN***.
5. To remove a radio or battery from the charger, use both hands to remove a radio or battery from the charger pocket. One hand to hold and support the charger while the other hand to remove the radio or battery.

CHARGING A STAND-ALONE BATTERY

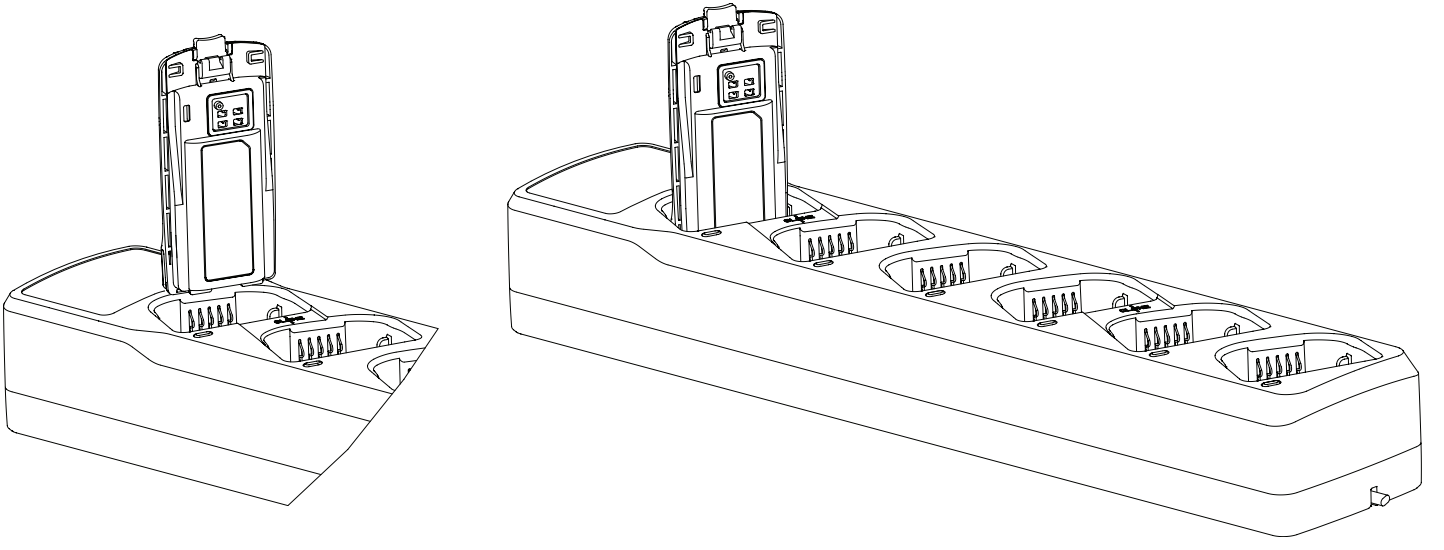

Figure 2: Charging Stand Alone Battery

Note: Align the grooves on the battery to the rails in charger.

PROGRAMMING RADIOS BY CLONING

This Multi Unit Charger allows you to clone up two radios at a time (2 sources and 2 target radios) by using pockets 1, 2 and 4, 5. The purpose of cloning is to copy the feature image of a radio.

How to Operate Cloning:

1. Please refer to the radio's manual for button sequence to enable the Master radio and further details on cloning procedure.
2. Make sure the batteries are fully charged and the contacts are not contaminated or producing faulty connections.
3. Place the slave radio into pocket 2 or 5 and it needs to be ON.
4. Master radio is prepared for cloning through key button presses and then it is placed into pocket 1 or 4 respectively depending on where the slave radio is located.
5. Press the key button on the Master radio to begin cloning.
6. Tones are used to indicate good or bad cloning. On the display, a pass or fail indication will be shown.
7. Normally, the cloning process will take less than 4 sec.

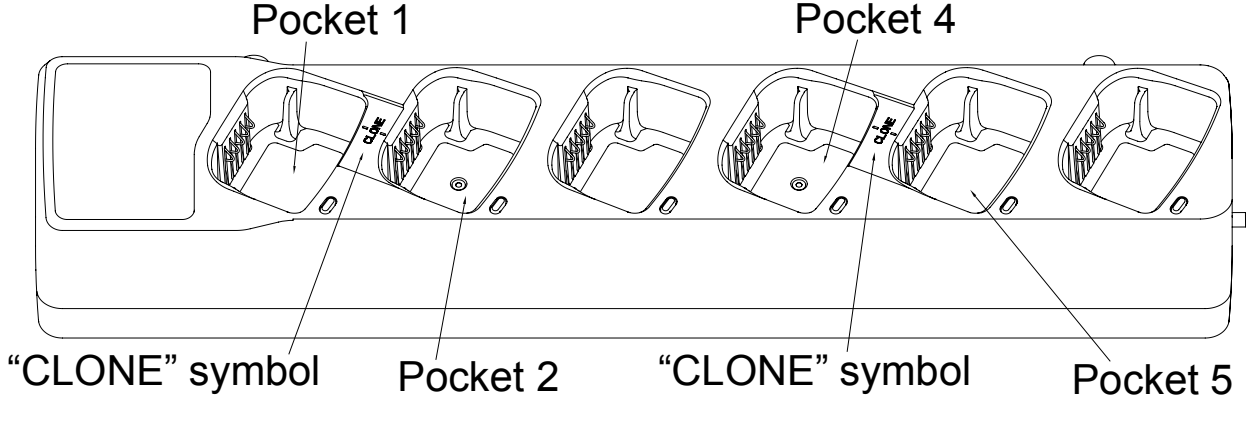

Figure 3: Radio Programming Cloning

TROUBLESHOOTING

When troubleshooting, always observe the color of the LED:

Table 3: Charger LED Indicator

LED Indication	Charger State	Comment
 Single Flash Green	**Charger successfully powered up and is ready for use.**	The charger is ready for use.
 Off	**No Battery in Pocket** • The Charger identified the Battery as invalid or damaged • The Charger may have detected an open or shorted Battery contact	If a battery is in the pocket, ensure that the power supply is plugged into the proper main outlet. If the indication continues, remove the battery. Inspect the charger and battery contacts to ensure they are clean. Reinsert the battery.

Table 3: Charger LED Indicator (Continued)

 Amber Slow Flash	**Waiting to Rapid Charge** • Battery Under-Voltage Recovery • Battery too Cold, Temperature < approximately 5°C (or value programmed in battery) • Battery too Hot, Temperature ≥ approximately 45°C (or value programmed in battery) • Thermistor short to Battery (+)	Upon completion of Under-Voltage Recovery, once a cold battery warms up or once a hot battery cools down, the charger automatically transition to Charging. If Waiting to Rapid Charge continues (e.g., more than 30 minutes), then remove the battery. Inspect the charger and battery contacts to ensure they are clean. Reinsert the battery.

Table 3: Charger LED Indicator (Continued)

 Red Fast Flash	**Fault** • The Charger identified the Battery as invalid or damaged • The Charger may have detected an open or shorted Battery contact • Excessive Power Supply Voltage • Battery Under-Voltage Recovery Timeout (15 minutes) • Charging Issue	Remove the battery from the pocket. Inspect the charger and battery contacts to ensure they are clean. Reinsert the battery. If the indication continues, disconnect the power supply from the charger. Verify that an authentic Motorola Solutions power supply is being used. Inspect the power supply and charger connectors to ensure they are clean and ready for use. Connect an authentic Motorola Solutions power supply to the charger. If the indication continues, try using a different Motorola Solutions authorized battery. If the indication continues with a different battery, contact your Motorola Solutions representative.

Table 3: Charger LED Indicator (Continued)

Steady Red	**Charging**	The battery is charging.
Steady Green	**Nearly Charged or Charged**	The battery may be used.

LED Indication	Battery State of Charge
Flash Green **3 Times**	The battery is substantially charged. If followed by the Solid Red Charging indication, allow time for the battery to be fully charged. If followed by the Solid Green Nearly Charged or Charged indication, some additional time may be required to ensure that the battery is fully charged.
Flash Amber **2 Times**	The battery is moderately charged. Before heavy or lengthy battery use, allow time for the battery to be fully charged.
Flash Red **1 Time**	The battery is substantially discharged. Before using the battery, allow time for the battery to be fully charged.

If there is NO LED indication:

1. Check if the radio with battery, or the battery alone, is inserted correctly (refer to step 3 on page 5).
2. Make sure the power cord is securely plugged into the charger and an appropriate AC outlet and that there is power to the outlet.
3. Confirm that the battery used with the radio is listed in Table 1.

Limited Warranty for Motorola Personal Communications Products Purchased

If your charger is defective, please contact your Motorola Partner where the unit was purchased.

I. What Does This Warranty Cover?

- Products. Defects in materials and workmanship in wireless cellular telephones, pagers and/or two-way radios and certain accessories that are sold with them, such as the battery, battery charger and holster manufactured and/or sold by Motorola (Products).
- Batteries. Defects in materials and workmanship in batteries that are manufactured by Motorola and/or sold with Products are covered by this warranty only if the fully-charged capacity falls below 80% of rated capacity or they leak.

II. How Long Is The Period Of Coverage?

From the date the Products are purchased by the first end-user:

- Products. The warranty is for one year.
- Software. The warranty is for 90 days.
- Repairs/Replacements. The warranty is for the balance of the original warranty or for 90 days from the date you receive it, whichever is longer.

III. Who Is Covered?
This warranty extends to the first end-user purchaser only.

IV. What Will We Do To Correct Warranty Problems?
At no charge to you, we have the option to repair or replace the Products or software that do not conform to the warranty or to refund the Products' purchase price. We may use functionally equivalent reconditioned, refurbished, pre-owned or new Products or parts. No software updates are provided.

V. How Can You Obtain Warranty Service or Other Information?
At no charge to you, we have the option to repair or replace the Products or software that do not conform to the warranty or to refund the Products' purchase price. We may use functionally equivalent reconditioned/ refurbished/pre-owned or new Products or parts. No software updates are provided.
For product information please visit us at: www.motorolasolutions.com/ governmentandenterprise.
You will receive instructions on how to ship the Products to Motorola. You must ship the Products to us with freight, duties and insurance prepaid. Along with the Products you must include: (a) a copy of your receipt, bill of sale or other comparable proof of purchase; (b) a written description of the problem; (c) the name of your service provider (if this Product requires subscription service); (d) the name and location of the installation facility (if applicable) and, most importantly; (e) your address and telephone number. If requested, you must also return all detachable parts such as antennas, batteries and chargers. ALWAYS RETAIN YOUR ORIGINAL PROOF OF PURCHASE.

We will ship repaired or replacement Products at our expense for the freight and insurance, but at your expense for any duties.

VI. What This Warranty Does Not Cover

- Products that are operated in combination with ancillary or peripheral equipment or software not furnished by Motorola for use with the Products (“ancillary equipment”) or any damage to the Products or ancillary equipment as a result of such use. Among other things, “ancillary equipment” includes batteries, chargers, adaptors and power supplies not manufactured or supplied by Motorola. Any of these voids the warranty.
- Someone other than Motorola (or its authorised service centres) tests, adjusts, installs, maintains, alters, modifies or services the Products in any way. Any of these voids the warranty.
- Rechargeable batteries that: (a) are charged by other than the Motorola-approved battery charger specified for charging such batteries; (b) have any broken seals or show evidence of tampering; (c) are used in equipment other than the Product for which they are specified; or (d) are charged and stored at temperatures greater than 60 degrees centigrade. Any of these voids the warranty.
- Products that have: (a) serial numbers or date tags that have been removed, altered or obliterated; (b) board serial numbers that do not match each other, or board serial numbers that do not match the housing; or (c) non-conforming or non-Motorola housings or parts. Any of these voids the warranty.
- Defects or damage that result from: (a) use of the Products in a manner that is not normal or customary; (b) improper operation or misuse; (c) accident or neglect such as dropping the Products onto hard surfaces; (d) contact with water, rain, extreme humidity or heavy perspiration;

(e) contact with sand, dirt or the like or (f) contact with extreme heat, or spills of food or liquid.

- Physical damage to the surface of the Products, including scratches, cracks or other damage to a display screen, lens or other externally exposed parts.
- Failure of Products that is due primarily to any communication service or signal you may subscribe to or use with the Products.
- Coil cords that are stretched or that have any broken modular tabs.
- Products that are leased.

Flat-rate repair rates may apply to Products not covered by this warranty. To obtain information about Products needing repairs that are not covered by this warranty, please call the telephone number previously listed. We will provide information on repair availability, rates, methods of payment, where to send the Products, etc.

VII. Some Other Limitations

This is Motorola's complete warranty for the Products and states your exclusive remedies.

This warranty is given in lieu of all other express warranties. Implied warranties, including without limitation, the implied warranties of merchant ability and fitness for a particular purpose, are given only if specifically required by applicable law. Otherwise, they are specifically excluded.

No warranty is made as to coverage, availability or grade of service provided by the Products, whether through a service provider or otherwise.

No warranty is made that the software will meet your requirements or will work in combination with any hardware or applications software products provided by third parties, that the operation of the software products will be

uninterrupted or error free, or that all defects in the software products will be corrected.
In no event shall Motorola be liable, whether in contract or tort (including negligence) for damages in excess of the purchase price of the Product, or for any indirect, incidental, special or consequential damages of any kind, or loss of revenue or profits, loss of business, loss of information or data, or other financial loss arising out of or in connection with the ability or inability to use the Products, to the full extent these damages may be disclaimed by law.

VIII. Patent and Software Provisions

At Motorola’s expense, we will defend you and pay costs and damages that may be finally awarded against you, to the extent that a lawsuit is based on a claim that the Products directly infringe a patent. Our obligation is conditioned on: (a) you notifying us promptly in writing when you receive notice of the claim; (b) you giving us sole control of the defence of the suit and all negotiations for its settlement or compromise; and (c) should the Products become, or in Motorola's opinion be likely to become, the subject of a claim of infringement of a patent, you permit us, at our option and expense, either to: procure for you the right to continue using the Products; replace or modify them so that they become non-infringing; or grant you a credit for such Products, as depreciated, and accept their return. The depreciation will be an equal amount per year over the lifetime of the Products, as established by Motorola.
Motorola will have no liability to you with respect to any claim of patent infringement that is based upon the combination of the Products or parts furnished under this limited warranty with ancillary equipment, as defined in Article VI above.

This is Motorola's entire liability with respect to infringement of patents by the Products.

Laws in certain countries preserve for Motorola and other third party software providers certain exclusive rights for copyrighted software, such as the exclusive rights to reproduce in copies and distribute copies of such software. The software may be copied into, used in and redistributed with only those Products that are associated with such software. No other use, including without limitation, disassembly or reverse engineering of such software or exercise of exclusive rights in such software is permitted.

Some countries and other jurisdictions do not allow the exclusion or limitation of incidental or consequential damages, or limitation on the length of an implied warranty, so the above limitations or exclusions may not apply to you. This warranty gives you specific legal rights and you may also have other rights, which vary from jurisdiction to jurisdiction.

www.motorolasolutions.com/XTseries

MOTOROLA, MOTO, MOTOROLA SOLUTIONS and the Stylized M logo are trademarks or registered trademarks of Motorola Trademark Holdings, LLC and are used under license. All other trademarks are the property of their respective owners.

© 2013 Motorola Solutions, Inc. All rights reserved.

 **Vorsicht**	Um die Verletzungsgefahr zu minimieren, laden Sie nur Akkus auf, die von Motorola autorisiert wurden (siehe Tabelle 1). Andere Akkus können explodieren sowie Personen- und Sachschäden verursachen. Die Verwendung von Zubehör, das nicht von Motorola empfohlen wird, kann zu Feuer, Stromschlägen oder Verletzungen führen.

WICHTIGE SICHERHEITSANWEISUNGEN

Dieses Dokument enthält wichtige Sicherheits- und Betriebsanweisungen. Lesen Sie diese Bedienungsanleitung sorgfältig durch, und bewahren Sie sie für eine spätere Verwendung auf.

Lesen Sie vor der Verwendung des Akkuladegeräts sämtliche Anweisungen und Warnhinweise auf (1) dem Ladegerät, (2) dem Akku und (3) dem Funkgerät, das diesen Akku verwendet.

Ziehen Sie das Kabel des Ladegeräts aus der Steckdose am Stecker heraus. Ziehen Sie nicht am Kabel selbst, um das Risiko einer Beschädigung des elektrischen Steckers oder des Kabels zu minimieren.

1. Ein Verlängerungskabel sollte nur verwendet werden, wenn es unbedingt erforderlich ist. Die Verwendung eines ungeeigneten Verlängerungskabels kann das Risiko von Feuer oder Stromschlägen nach sich ziehen. Wenn die Verwendung eines Verlängerungskabels unerlässlich ist, vergewissern Sie sich, dass die Kabelgröße für Kabel mit einer Länge von max. 2,0 m (6,5 Fuß) der AWG-Stufe 18 und für Kabel mit einer Länge von max. 3,0 m (9,8 Fuß) der AWG-Stufe 16 entspricht.

2. Um das Risiko von Feuer, Stromschlägen oder Verletzungen zu minimieren, verwenden Sie das Ladegerät nicht in defektem oder beschädigtem Zustand. Wenden Sie sich an einen qualifizierten Motorola Kundendienstmitarbeiter.
3. Demontieren Sie das Gerät nicht. Das Ladegerät kann nicht repariert werden, und es sind keine Ersatzteile verfügbar. Die Demontage des Ladegeräts kann zu Feuer oder Stromschlägen führen.
4. Ziehen Sie das Ladegerät aus der Netzsteckdose, bevor Sie versuchen, das Gerät zu warten oder zu reinigen, um Stromschläge zu vermeiden.

SICHERHEITSRICHTLINIEN FÜR DEN BETRIEB

- Schalten Sie das Gerät beim Aufladen des Akkus aus.
- Dieses Gerät ist nicht für die Verwendung im Freien geeignet. Verwenden Sie es nur in trockenen Umgebungen/Bedingungen.
- Schließen Sie das Gerät nur an ein geeignetes Netzkabel mit der richtigen Spannung an (entsprechend den Angaben auf dem Gerät).
- Trennen Sie die Verbindung zur Netzspannung, indem Sie den Stecker aus der Steckdose ziehen.
- Die Steckdose für dieses Gerät sollte sich in der Nähe befinden und leicht zugänglich sein.
- In Geräten mit Sicherungen müssen Ersatzteile in Typ und Schutzart den in der Ausrüstungsbeschreibung angegebenen Werten entsprechen.
- Die maximale Umgebungstemperatur um das Ladegerät darf 40 °C (104 °F) nicht übersteigen.

- Die Ausgangsleistung der Stromversorgungseinheit darf nicht höher sein als die Werte auf dem Produktetikett, das sich an der Unterseite des Ladegeräts befindet.
- Vergewissern Sie sich, dass das Kabel so verlegt ist, dass niemand darauf treten oder darüber stolpern kann. Des Weiteren darf es weder mit Wasser in Berührung kommen, Zugkräften ausgesetzt oder beschädigt werden.

VON MOTOROLA AUTORISIERTE KOMPONENTEN

Die folgenden Diagramme enthalten die für den Betrieb mit dem Ladegerät-Kit zugelassenen Komponentennummern:

Tabelle 1: Von Motorola autorisierte Akkus

Nummer des Akku-Sets	Akku Beschreibung
PMNN4434_	Standard-Lithium-Ionen-Akku
PMNN4453_	Hochleistungs-Lithium-Ionen-Akku

Tabelle 2: Von Motorola autorisierte Netzkabel

Ladegerät-Kit	Beschreibung	Netzkabel	Steckertyp
PMLN6387_	MUC-Ladeleiste	Kein	Kein Netzkabel/ Stecker
PMLN6385_	Ladegerät Std MUC INT EU/UK	3004209T01/ T02	Euro/UK

BETRIEBSANWEISUNGEN

In die Ladeschalen können entweder Funkgeräte mit eingesetztem Akku oder nur Akkus eingesetzt werden. **Schalten Sie das Funkgerät aus, bevor Sie einen in ein Funkgerät eingesetzten Akku laden.** Akkus werden am besten bei Raumtemperatur aufgeladen.

Hinweis: Dieses Mehrfachladegerät kann Funkgeräte mit einem Akku (sog. „Funkgeräte mit einem Akku und Holster“) und Stand-Alone-Akkus aufladen.

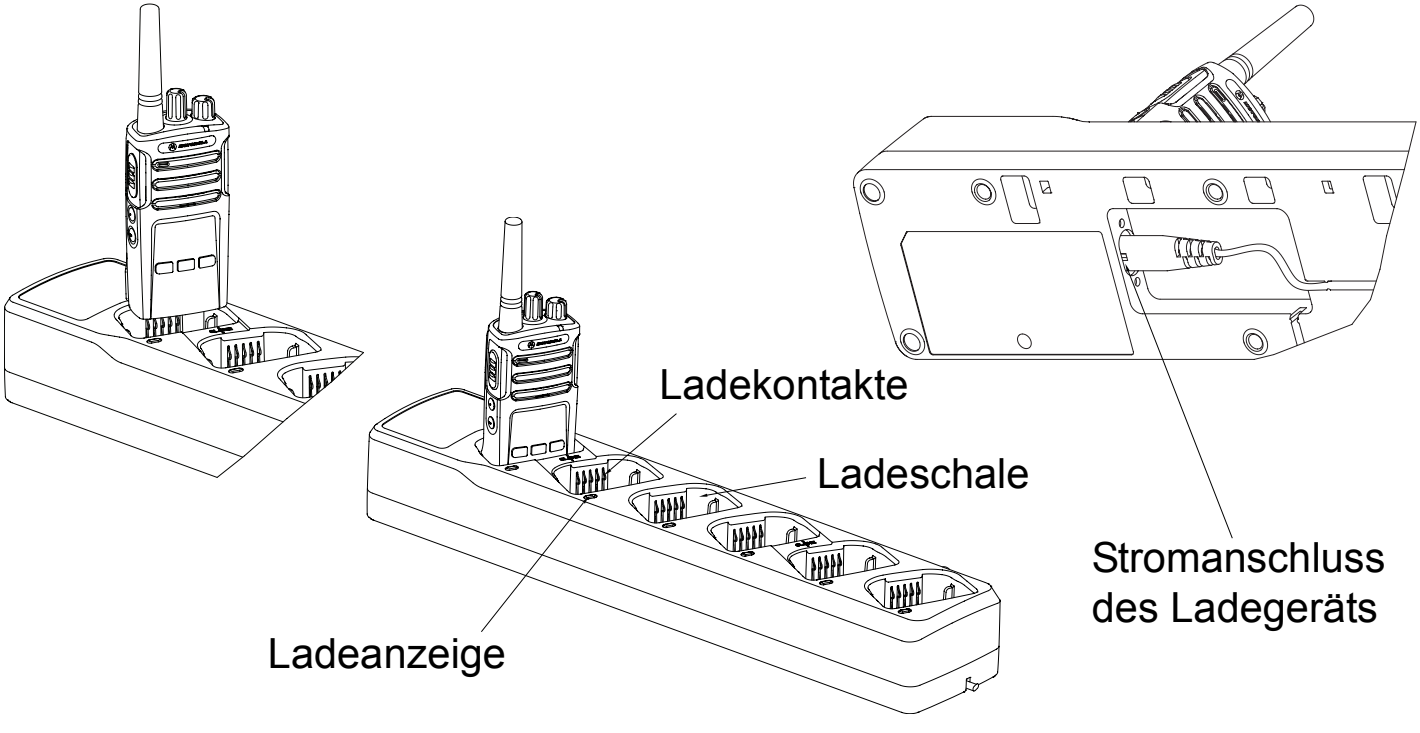

Abbildung 1: Mehrfachladegerät

LADEVORGANG

1. Verbinden Sie das für das Ladegerät vorgesehene Ende des Stromkabels mit dem Stromanschluss an der Unterseite des Ladegeräts.
2. Stecken Sie den Netzstecker des Netzkabels in die entsprechende Netzsteckdose. Ein erfolgreicher Einschaltvorgang wird durch ein ***EINMALIGES GRÜNES BLINKEN*** der Ladeanzeige angezeigt.
3. Legen Sie einen Akku oder ein Funkgerät mit einem Akku (**bei ausgeschaltetem Gerät**) in das Ladegerät ein. Gehen Sie dabei wie folgt vor:
   a. Richten Sie die Einkerbungen, die an den beiden Seiten des Akkus verlaufen, auf die entsprechenden Führungsschienen an den beiden Seiten der Ladeschale aus.
   b. Drücken Sie den Akku in Richtung der Rückseite der Ladeschale.
   c. Schieben Sie den Akku in die Ladeschale des Ladegeräts. Achten Sie dabei darauf, dass die Kontakte des Ladegeräts die Kontakte des Akkus berühren.
4. Wenn der Akku ordnungsgemäß in die Ladeschale eingelegt ist, zeigt das Ladegerät den Akkuladestand wie in Tabelle 3 gezeigt an. Die Ladeanzeige leuchtet ***KONSTANT ROT***, um anzuzeigen, dass eine Schnellladung des Akkus durchgeführt wird. Wenn der Akku vollständig aufgeladen ist, leuchtet die Ladeanzeige ***KONSTANT GRÜN***.
5. Verwenden Sie beide Hände, um ein Funkgerät oder einen Akku aus dem Ladegerät zu entnehmen. Halten Sie mit einer Hand das Ladegerät, und entnehmen Sie mit der anderen Hand das Funkgerät oder den Akku.

AUFLADEN EINES STAND-ALONE-AKKUS

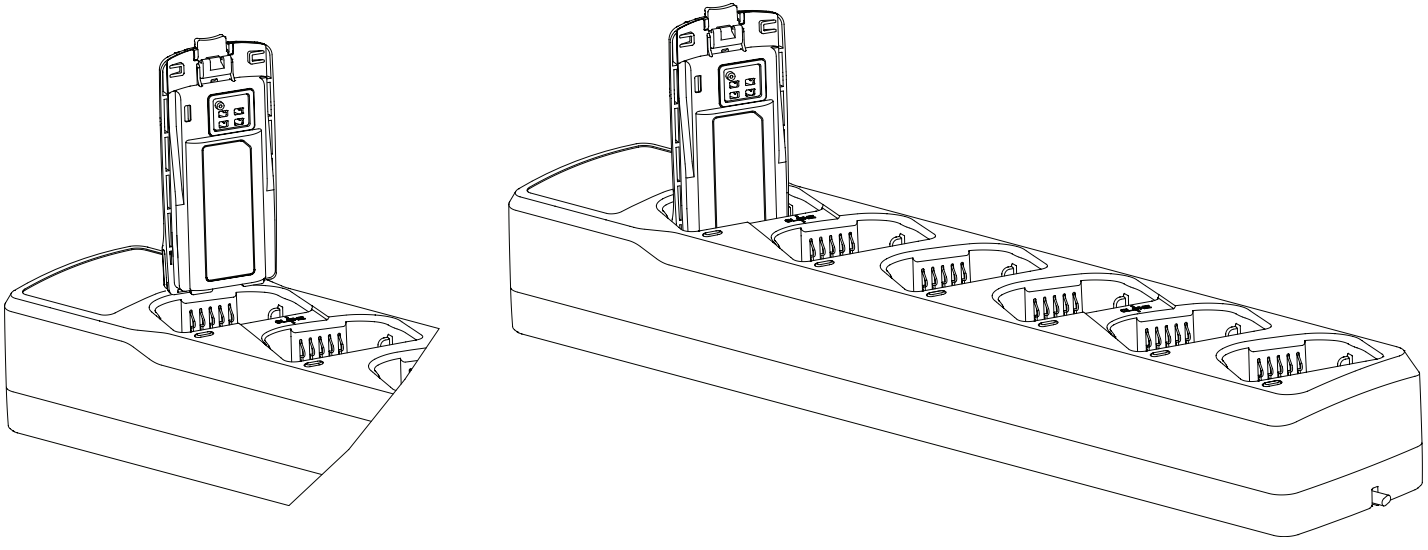

Abbildung 2: Aufladen von Stand-Alone-Akkus

Hinweis: Richten Sie die Einkerbungen im Akku an den Führungsschienen im Ladegerät aus.

PROGRAMMIERUNG VON FUNKGERÄTEN DURCH KLONEN

Mit diesem Mehrfachladegerät können Sie unter Verwendung der Ladeschalen 1, 2 und 4, 5 bis zu zwei Funkgeräte (2 Quell- und 2 Zielfunkgeräte) gleichzeitig aufladen. Das Klonen dient zum Kopieren des Funktions-Abbilds eines Funkgeräts.

So funktioniert das Klonen:

1. Informationen zur Tastenfolge zum Aktivieren des Master-Funkgeräts sowie weitere Einzelheiten zum Klonverfahren finden Sie im Benutzerhandbuch des Funkgeräts.

2. Stellen Sie sicher, dass die Akkus vollständig geladen sind und die Kontakte nicht verschmutzt sind oder eine fehlerhafte Verbindung erzeugen.
3. Legen Sie das Slave-Funkgerät in die Schale 2 oder 5, und stellen Sie sicher, dass es eingeschaltet ist.
4. Das Master-Funkgerät wird über die Betätigung bestimmter Tastenschaltflächen auf den Klonvorgang vorbereitet. Anschließend wird es in die Schale 1 oder 4 eingelegt, je nach dem, wo sich das Slave-Funkgerät befindet.
5. Drücken Sie die Tastenschaltfläche auf dem Master-Funkgerät, um mit dem Klonen zu beginnen.
6. Gutes oder schlechtes Klonen wird durch unterschiedliche Töne angegeben. Auf dem Display wird angezeigt, ob der Vorgang erfolgreich oder fehlerhaft war.
7. Normalerweise dauert der Klonvorgang weniger als 4 Sekunden.

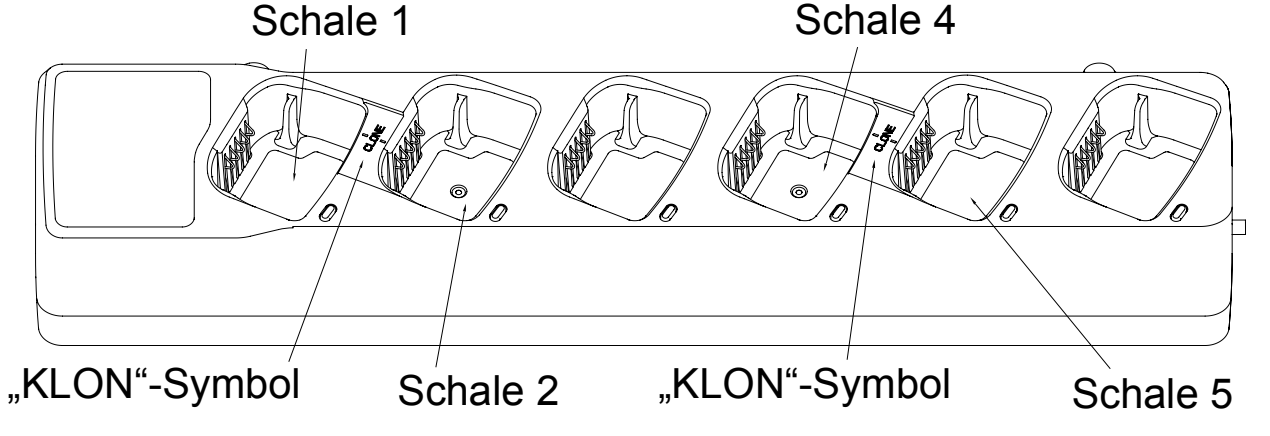

Abbildung 3: Klonen der Funkgerätprogrammierung

FEHLERBEHEBUNG

Beachten Sie bei der Fehlerbehebung unbedingt die Farbe der LED:

Tabelle 3: LED-Anzeige des Ladegeräts

LED-Anzeige	Zustand des Ladegeräts	Kommentar
 Einmaliges grünes Blinken	**Das Ladegerät wurde erfolgreich gestartet und ist betriebsbereit.**	Das Ladegerät ist betriebsbereit.
 Aus	**Kein Akku in der Ladeschale** • Thermistor offen • Akku (-) offen • Thermistor kurzgeschlossen zum Akku (+)	Wenn sich in der Ladeschale ein Akku befindet, stellen Sie sicher, dass das Netzteil in die dafür vorgesehene Steckdose eingesteckt ist. Wenn die Anzeige weiterhin besteht, entfernen Sie den Akku. Überprüfen Sie, ob die Kontakte des Ladegeräts und des Akkus sauber sind. Legen Sie den Akku wieder ein.

Tabelle 3: LED-Anzeige des Ladegeräts (Fortsetzung)

 Langsames gelbes Blinken	**Warten auf Schnellladung** • Regeneration der Akku-Unterspannung • Akku zu kalt, Temperatur < ca. 5 °C (oder dem im Akku programmierten Wert) • Batterie ist zu heiß, Temperatur ≥ ca. 45 °C (oder dem im Akku programmierten Wert) • Thermistor kurzgeschlossen zum Akku (+)	Wenn die Regeneration der Akku-Unterspannung abgeschlossen ist, sollte nach dem Aufwärmen eines kalten Akkus bzw. Abkühlen eines heißen Akkus das Ladegerät automatisch auf „Aufladen“ umschalten. Wenn der Zustand „Warten auf Schnellladung“ weiterhin anhält (z. B. mehr als 30 Minuten), entfernen Sie den Akku. Überprüfen Sie, ob die Kontakte des Ladegeräts und des Akkus sauber sind. Legen Sie den Akku wieder ein.

Tabelle 3: LED-Anzeige des Ladegeräts (Fortsetzung)

 Schnelles rotes Blinken	**Störung** • Übermäßige Versorgungsspannung • Akku (+) oder Akku (-) offen oder zusammen kurzgeschlossen • Thermistor kurzgeschlossen zum Akku (-) • Timeout der Regeneration der Akku-Unterspannung (15 Minuten) • Problem beim Aufladen	Entfernen Sie den Akku aus der Ladeschale. Überprüfen Sie, ob die Kontakte des Ladegeräts und des Akkus sauber sind. Legen Sie den Akku wieder ein. Wenn die Anzeige weiterhin besteht, ziehen Sie das Netzkabel vom Ladegerät ab. Stellen Sie sicher, dass ein authentisches Netzteil von Motorola Solutions verwendet wird. Untersuchen Sie die Anschlüsse des Netzteils und des Ladegeräts. Sie müssen sauber und betriebsbereit sein. Schließen Sie ein authentisches Netzteil von Motorola Solutions an das Ladegerät an. Wenn die Anzeige weiterhin auftritt, versuchen Sie es mit einem anderen von Motorola Solutions autorisierten Ladegerät.

Tabelle 3: LED-Anzeige des Ladegeräts (Fortsetzung)

		Wenn die Anzeige auch mit einem anderen Akkus weiterhin auftritt, wenden Sie sich an einen Mitarbeit
Konstant rot	**Laden**	Der Akku wird geladen.
Konstant grün	**Fast oder vollständig aufgeladen**	Der Akku kann verwendet werden.

LED-Anzeige	Ladezustand des Akkus
 Grünes Blinken **3 Mal**	Der Akku ist weitgehend aufgeladen. Wenn darauf ein rotes Dauerlicht (Ladeanzeige) folgt, sollten Sie ausreichend Zeit einplanen, um den Akku vollständig aufzuladen. Wenn darauf ein grünes Dauerlicht (Anzeige für „Fast aufgeladen“ oder „Aufgeladen“) folgt, wird unter Umständen mehr Zeit benötigt, um sicherzustellen, dass der Akku vollständig aufgeladen ist.
 Bernsteinfarbes Blinken **2 Mal**	Der Akku ist mäßig aufgeladen. Vor einer intensiven oder langfristigen Akkunutzung sollten Sie ausreichend Zeit einplanen, um den Akku vollständig aufzuladen.
 Rotes Blinken **1 Mal**	Der Akku ist weitgehend entladen. Vor der Nutzung des Akku sollten Sie ausreichend Zeit einplanen, um den Akku vollständig aufzuladen.

Wenn KEINE LED-Anzeige vorliegt:

1. Überprüfen Sie, ob das Funkgerät mit eingesetztem Akku oder nur der Akku ordnungsgemäß eingesetzt ist (siehe Schritt 3 unter Seite 5).
2. Stellen Sie sicher, dass das Netzkabel ordnungsgemäß mit dem Ladegerät und einer Steckdose verbunden ist und dass Netzspannung an der Steckdose vorhanden ist.

3. Vergewissern Sie sich, dass der mit dem Gerät verwendete Akku in Tabelle 1 aufgeführt wird.

Beschränkte Garantie für erworbene Motorola Produkte für die persönliche Kommunikation

Wenn Ihr Ladegerät defekt ist, wenden Sie sich an den Motorola Partner, bei dem Sie das Gerät erworben haben.

I. Was fällt unter diese Garantie?

- Produkte. Material- und Fertigungsfehler in WLAN-Mobiltelefonen, Pagern bzw. Funkgeräten und bestimmtem Zubehör, das zusammen mit diesen verkauft wird, wie z. B. von Motorola hergestellte und/oder verkaufte Akkus, Ladegeräte und Holster (Produkte).
- Akkus. Material- und Fertigungsfehler in Akkus, die von Motorola hergestellt bzw. mit den Produkten verkauft werden, fallen unter diese Garantie nur dann, wenn die Kapazität bei voller Aufladung unter 80 % der Nennkapazität fällt oder wenn sie auslaufen.

II. Wie lang ist der Deckungszeitraum?

Ab dem Datum, an dem die Produkte vom ersten Endbenutzer erworben wurden:

- Produkte. Die Garantie gilt für ein Jahr.
- Software. Die Garantie gilt für 90 Tage.
- Reparatur/Ersatz. Die Garantie gilt für die Restdauer des ursprünglichen Garantiezeitraums oder 90 Tage ab dem Lieferdatum, je nachdem, was länger ist.

III. Wer ist versichert?

Diese Garantie gilt nur für den ersten Endkunden.

IV. Welche Schritte unternehmen wir zur Behebung von Garantieproblemen?

Wir können nach eigenem Ermessen die Produkte oder Software, die nicht der Garantie entsprechen, kostenfrei reparieren, ersetzen oder den Kaufpreis rückerstatten. Hierfür können wir aufbereitete, gebrauchte oder neue Produkte bzw. Ersatzteile mit denselben Funktionen verwenden. Es werden keine Softwareupdates zur Verfügung gestellt.

V. Wie können Sie Garantieleistungen oder andere Informationen erhalten?

Wir können nach eigenem Ermessen die Produkte oder Software, die nicht der Garantie entsprechen, kostenfrei reparieren, ersetzen oder den Kaufpreis rückerstatten. Hierfür können wir aufbereitete, gebrauchte oder neue Produkte bzw. Ersatzteile mit denselben Funktionen verwenden. Es werden keine Softwareupdates zur Verfügung gestellt.
Produktinformationen finden Sie unter:
www.motorolasolutions.com /governmentandenterprise.
Sie erhalten Anweisungen, wie Sie die Produkte an Motorola versenden sollten. Beim Versenden der Produkte an uns tragen Sie die Kosten für Transport, Zölle und Versicherung. Zusammen mit den Produkten müssen Sie Folgendes einsenden: (a) eine Kopie Ihrer Quittung, Ihres Kaufvertrags oder eines anderen vergleichbaren Kaufbelegs; (b) eine schriftliche Beschreibung des Problems; (c) den Namen Ihres Dienstanbieters (wenn das Produkt einen Abonnementservice erfordert); (d) den Namen und Standort der Installationsanlage (falls zutreffend) und vor allem; (e) Ihre Adresse und Telefonnummer. Auf Anforderung müssen Sie auch alle abnehmbaren Teile wie Antennen, Akkus und Ladegeräte zurückschicken. BEHALTEN SIE STETS IHREN ORIGINAL-KAUFBELEG ZURÜCK.

Wir senden Ihnen die reparierten Geräte oder Ersatzprodukte zurück. Dabei gehen Fracht- und Versicherungskosten zu unseren Lasten, Zölle müssen jedoch von Ihnen übernommen werden.

VI. Nicht im Garantieumfang enthalten

- Produkte, die in Kombination mit zusätzlichen oder peripheren Geräten betrieben werden, oder Software, die nicht von Motorola für die Verwendung mit den Produkten geliefert wurde („zusätzliche Geräte“), oder jegliche Beschädigung an Produkten oder zusätzlichen Geräten infolge dieser Verwendung. Dazu gehören u. a. „zusätzliche Geräte“ wie Akkus, Ladegeräte, Adapter und Netzteile, die nicht von Motorola hergestellt oder geliefert wurden. Alle diese Faktoren führen zur Nichtigkeit jeglicher Garantieansprüche.
- Eine nicht zu Motorola (oder dessen autorisierte Servicezentren) gehörende Person führt irgendwelche Tests, Anpassungen, Installations- oder Wartungsaufgaben, Änderungen, Abwandlungen oder Serviceleistungen an den Produkten aus. Alle diese Faktoren führen zur Nichtigkeit jeglicher Garantieansprüche.
- Aufladbare Akkus, die: (a) durch andere als die von Motorola zugelassenen Akkuladegeräte zum Aufladen solcher Akkus aufgeladen wurden; (b) irgendwelche beschädigte Dichtungen oder Anzeichen von Manipulationen aufweisen, (c) in anderen Geräten als dem Produkt, für das sie vorgesehen sind, verwendet werden, oder (d) bei Temperaturen über 60 Grad Celsius aufgeladen und gelagert werden. Alle diese Faktoren führen zur Nichtigkeit jeglicher Garantieansprüche.
- Produkte mit (a) Seriennummern bzw. Datumsmarkierungen, die entfernt, geändert oder unkenntlich gemacht wurden, (b) Leiterplatten-Seriennummern, die nicht miteinander übereinstimmen, oder

Leiterplatten-Seriennummern, die nicht mit dem Gehäuse übereinstimmen, oder (c) nicht konformen oder nicht von Motorola stammenden Gehäusen oder Teilen. Alle diese Faktoren führen zur Nichtigkeit jeglicher Garantieansprüche.

- Defekte oder Schäden, die entstanden sind durch: (a) Verwendung der Produkte in einer Weise, die nicht normal oder üblich ist; (b) unsachgemäße Bedienung oder Missbrauch; (c) einen Unfall oder Nachlässigkeit wie Fallenlassen der Produkte auf eine harte Oberfläche (d) Kontakt mit Wasser, Regen, extremer Luftfeuchtigkeit oder starken Ausdünstungen; (e) Kontakt mit Sand, Schmutz oder ähnlichen Substanzen, oder (f) Kontakt mit extremer Hitze oder mit ausgelaufenen Lebensmitteln bzw. Flüssigkeiten.
- Beschädigungen an der Oberfläche der Produkte, einschließlich Kratzer, Risse oder andere Schäden an einem Display, Objektiv oder anderen freiliegenden Teilen.
- Ausfall der Produkte, der in erster Linie auf einen Kommunikationsdienst oder ein Signal zurückzuführen ist, den bzw. das Sie mit den Produkten abonnieren oder verwenden.
- Spulenkabel, die gedehnt wurden oder beschädigte modulare Laschen aufweisen.
- Produkte, die geleast wurden.

Für Produkte, die durch diese Garantie nicht abgedeckt sind, gelten möglicherweise pauschale Reparaturkosten. Um Informationen über Produkte zu erhalten, die Reparaturen erfordern, welche nicht durch diese Garantie abgedeckt sind, rufen Sie die vorstehend aufgeführte Telefonnummer an. Sie erhalten von uns u.a. Informationen zu den verfügbaren Reparaturleistungen, zu den Gebühren und Zahlungsmethoden sowie zur Adresse, an die Sie die Produkte einsenden.

VII. Einige andere Einschränkungen

Dies ist die vollständige Garantie für die Produkte von Motorola und Ihr alleiniger Rechtsanspruch.

Diese Garantie wird anstelle aller anderen ausdrücklichen Garantien gewährt. Stillschweigende Garantien, einschließlich, ohne Einschränkung, stillschweigende Garantien bezüglich der Marktfähigkeit und Eignung für einen bestimmten Zweck gelten nur, wenn dies durch geltende Rechte vorgeschrieben ist. Andernfalls sind sie ausdrücklich ausgeschlossen.

Es wird keine Gewährleistung übernommen bezüglich der Abdeckung, Verfügbarkeit oder des Grade of Service (GoS) der Produkte, egal ob über einen Dienstanbieter oder anderweitig.

Es wird keine Gewährleistung übernommen, dass die Software Ihren Anforderungen entspricht oder in Kombination mit irgendwelcher Hardware oder Anwendungssoftware von Dritten funktioniert, dass der Betrieb der Softwareprodukte unterbrechungs- oder fehlerfrei ist oder dass alle Fehler in den Softwareprodukten behoben werden.

In dem vom anwendbaren Recht zugelassenen Höchstmaß haftet Motorola unter keinem Umständen, ob vertraglich oder deliktsrechtlich (einschließlich Fahrlässigkeit), für Schäden in einem den Kaufpreis des Produkts übersteigenden Ausmaß, für indirekte, beiläufig entstandene, konkrete oder Folgeschäden jeglicher Art, für entgangene Umsätze, Gewinne oder Geschäfte, für Verlust von Informationen oder Daten oder andere finanzielle Verluste, die durch oder in Verbindung mit der Möglichkeit bzw. aus dem Unvermögen, die Produkte zu verwenden, zurückzuführen sind.

VIII. Patent- und Softwarebestimmungen

Wir werden Sie auf Kosten von Motorola verteidigen und die Kosten und Schadensersatzansprüche tragen, insoweit eine Klage auf einem Anspruch

beruht, dass die Produkte direkt gegen ein Patent verstoßen. Unsere Verpflichtung beruht auf den folgenden Bedingungen: (a) Sie benachrichtigen uns umgehend schriftlich, sobald Sie die Schadensanzeige erhalten, (b) Sie geben uns alleinige Kontrolle über die Verteidigung des Verfahrens und sämtliche Verhandlungen für dessen Beilegung oder Vergleich; und (c) wenn die Produkte Gegenstand eine Klage wegen Patentverletzung werden oder wenn es nach Meinung von Motorola wahrscheinlich ist, dass sie dies werden, gestatten Sie uns, nach eigenem Ermessen und auf eigene Kosten, entweder: für Sie das Recht zur Weiterverwendung der Produkte zu erwerben, sodass sie nicht länger rechtsverletzend sind; oder Ihnen eine Gutschrift für Produkte, abzüglich einer angemessenen Wertminderung, zu gewähren und diese zurückzunehmen. Der Abschreibungsrestwert ist ein von Motorola ermittelter, gleichwertiger Betrag pro Jahr über die Lebensdauer der Produkte.

Motorola haftet in keinem Fall für Ansprüche wegen Patentverletzung, die auf der Kombination der unter dieser beschränkten Garantie gelieferten Produkte oder Teile mit zusätzlichen Geräten basieren, wie in Artikel VI oben definiert. Dies ist die gesamte Haftung seitens Motorola in Bezug auf Patentverletzungen seitens der Produkte.

Nach den Gesetzen der USA und anderer Staaten sind bestimmte exklusive Rechte an der urheberrechtlich geschützten Software, wie beispielsweise auf die Rechte zum Nachdruck oder der Vervielfältigung in jeglicher Form ausschließlich der Firma Motorola und anderen Entwicklern von Drittanbietersoftware vorbehalten. Die Software darf ausschließlich in Produkte, die mit dieser Software verbunden sind, kopiert, in diesen verwendet und mit diesen verteilt werden. Es ist weder eine anderweitige Verwendung, Einbindung ohne Einschränkung, Demontage noch ein Reverse-Engineering der Software oder die Ausübung von exklusiven Rechten an Software zulässig.

Manche Länder und andere Gerichtsbarkeiten erlauben den Ausschluss oder die Begrenzung von Neben- oder Folgeschäden oder die Beschränkung der Länge einer gesetzlichen Gewährleistung nicht, sodass die oben genannten Beschränkungen oder Ausschlüsse für Sie unter Umständen nicht zutreffen. Diese Garantie verleiht Ihnen bestimmte Rechte. Möglicherweise haben Sie je nach Rechtsprechung außerdem weitere Rechte.

www.motorolasolutions.com/XTseries

MOTOROLA, MOTO, MOTOROLA SOLUTIONS und das stilisierte M-Logo sind Warenzeichen oder eingetragene Warenzeichen der Motorola Trademark Holdings, LLC und werden unter Lizenz verwendet. Alle anderen Marken sind das Eigentum ihrer jeweiligen Inhaber.
© 2013 Motorola Solutions, Inc. Alle Rechte vorbehalten.

 **Attention**	Pour réduire le risque de blessure, chargez uniquement des batteries rechargeables agréées par Motorola et répertoriées dans le tableau 1. Des batteries non agréées risqueraient d'exploser et de provoquer des dommages matériels et corporels. L'utilisation d'accessoires non agréés par Motorola peut présenter un risque d'incendie, de décharge électrique ou de blessure.

CONSIGNES DE SÉCURITÉ IMPORTANTES

Ce document contient des instructions d'utilisation et de sécurité importantes. Veuillez les lire attentivement et les conserver pour vous y référer à l'avenir.

Avant d'utiliser le chargeur de batterie, lisez toutes les instructions et mises en garde figurant sur (1) le chargeur, (2) la batterie et (3) la radio utilisant la batterie.

Lorsque vous déconnectez le chargeur, tirez sur la prise et non sur le câble d'alimentation afin d'éviter de les endommager.

1. N'utilisez pas de rallonge pour brancher le chargeur, sauf en cas d'absolue nécessité. En effet, l'utilisation d'une rallonge défectueuse pourrait provoquer des risques d'incendie et de décharge électrique. Si vous devez utiliser une rallonge, veillez à utiliser un câble 18 AWG pour les longueurs de 2 mètres maximum et un câble 16 AWG pour les longueurs de 3 mètres maximum.
2. Afin de réduire les risques d'incendie, de décharge électrique ou de blessure, ne faites en aucun cas fonctionner un chargeur cassé ou

endommagé. Apportez-le à un représentant de service Motorola agréé.

3. Ne démontez pas le chargeur, car il ne peut pas être réparé et les pièces de rechange ne sont pas disponibles. Le démontage du chargeur peut entraîner un risque d'électrocution ou d'incendie.
4. Pour éviter tout risque d'électrocution, débranchez le chargeur de la prise secteur avant de tenter d'effectuer toute opération d'entretien ou de nettoyage.

CONSIGNES DE SÉCURITÉ LORS DE L'UTILISATION

- Éteignez la radio lors de la charge de la batterie.
- Cet équipement n'est pas approprié pour une utilisation à l'extérieur. Utilisez-le uniquement dans des environnements secs.
- Connectez l'équipement uniquement à un cordon d'alimentation approprié offrant la tension adaptée (indiquée sur le produit).
- Pour débrancher l'appareil de la source d'alimentation, tirez la prise.
- La prise d'alimentation à laquelle l'équipement est connecté doit être proche et facilement accessible.
- Si l'appareil est doté de fusibles, le type et la valeur nominale du fusible de remplacement doivent correspondre aux spécifications indiquées dans les instructions fournies avec cet appareil.
- La température ambiante maximale autour du chargeur ne doit pas dépasser 40 °C.
- La puissance de sortie du bloc d'alimentation ne doit pas dépasser les valeurs indiquées sur l'étiquette située sur la partie inférieure du chargeur.

- Vérifiez que le câble est placé de façon à ce que personne ne puisse marcher ou trébucher dessus et à ce qu'il ne soit pas mouillé, endommagé ou en tension.

COMPOSANTS MOTOROLA AUTORISÉS

Les tableaux ci-dessous contiennent les numéros de tableau de composant approuvés pour une utilisation avec le kit de charge :

Tableau 1 : Batteries agréées par Motorola

Référence des kits de batterie	Description des batteries
PMNN4434_	Batterie Li-Ion standard
PMNN4453_	Batterie Li-Ion haute capacité

Tableau 2 : Câbles d'alimentation Motorola autorisés

Kit de chargeur	Description	Câble d'alimentation	Type de prise
PMLN6387_	Plateau de chargement pour unités multiples	Aucun	Aucun câble/ aucune prise
PMLN6385_	Chargeur Std MUC INT EU/UK	3004209T01/ T02	Europe et Royaume-Uni

INSTRUCTIONS D'UTILISATION

Les compartiments du chargeur peuvent accueillir une radio avec sa batterie ou une batterie seule. **Éteignez la radio avant de charger sa batterie.** Les performances de charge sont meilleures à température ambiante.

Remarque : ce chargeur pour unités multiples peut charger la radio avec la batterie, la radio avec la batterie et l'étui, et la batterie autonome.

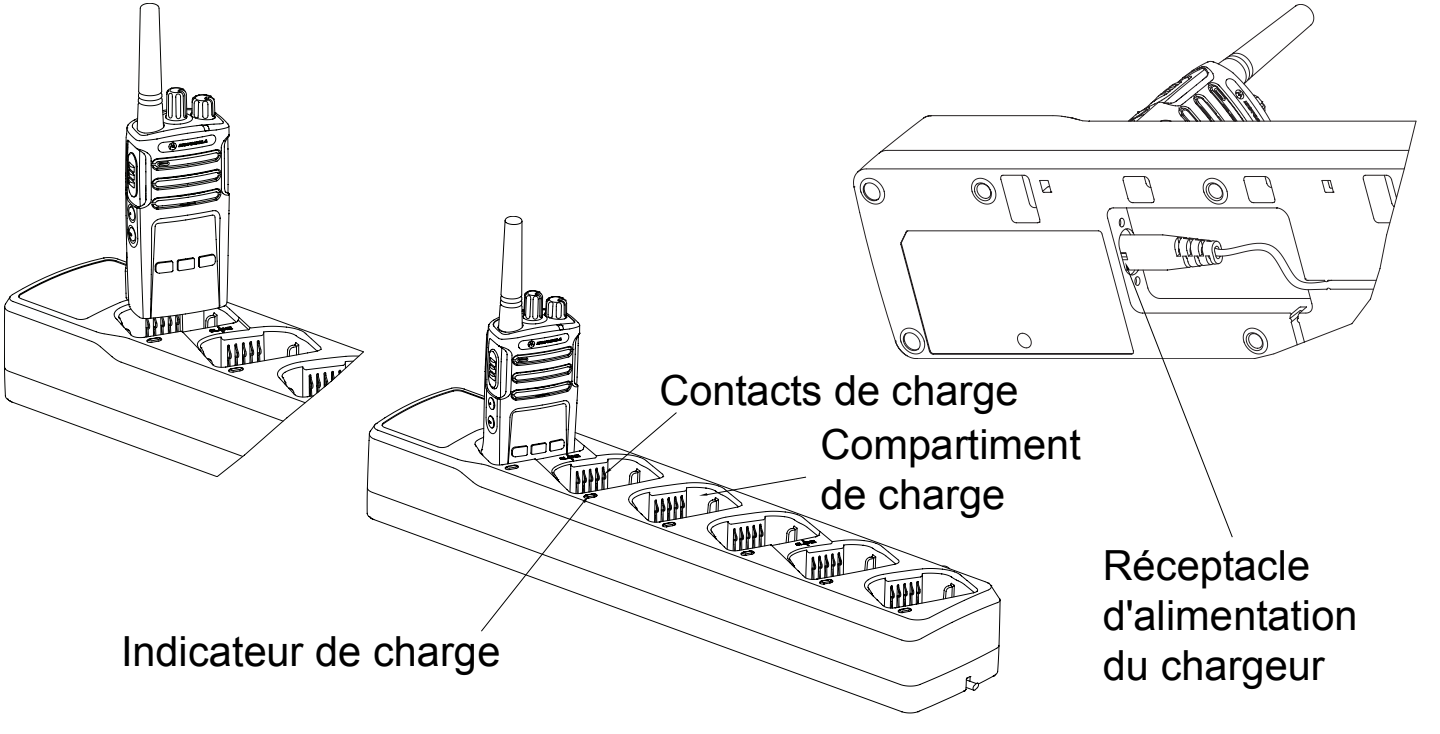

Figure 1 : Chargeur pour unités multiples

PROCÉDURE DE CHARGE

1. Branchez la prise du câble d'alimentation au connecteur situé en bas du chargeur.
2. Branchez l'autre extrémité du câble d'alimentation à la prise secteur CA. La mise sous tension correcte du système est signalée par ***UN SEUL CLIGNOTEMENT VERT*** du témoin lumineux du chargeur.
3. Insérez une batterie, ou une radio contenant une batterie (**radio éteinte**), dans un compartiment du chargeur :
   a. Alignez la rainure de chaque côté de la batterie sur le rail correspondant de chaque côté du compartiment du chargeur.
   b. Enfoncez la batterie dans le compartiment.
   c. Faites glisser la batterie dans le compartiment du chargeur, en veillant à ce que les contacts du chargeur et de la batterie soient bien raccordés.
4. Lorsque la batterie est correctement insérée dans le compartiment, le chargeur indique l'état du niveau de batterie, comme illustré dans Tableau 3. Le témoin lumineux du chargeur reste allumé en ***ROUGE*** pour indiquer que la batterie se charge rapidement. Lorsque la batterie est complètement chargée, le témoin lumineux reste allumé en ***VERT***.
5. Pour retirer une radio ou une batterie du chargeur, utilisez vos deux mains, l'une pour tenir et maintenir le chargeur, l'autre pour retirer la radio ou la batterie.

CHARGER UNE BATTERIE AUTONOME

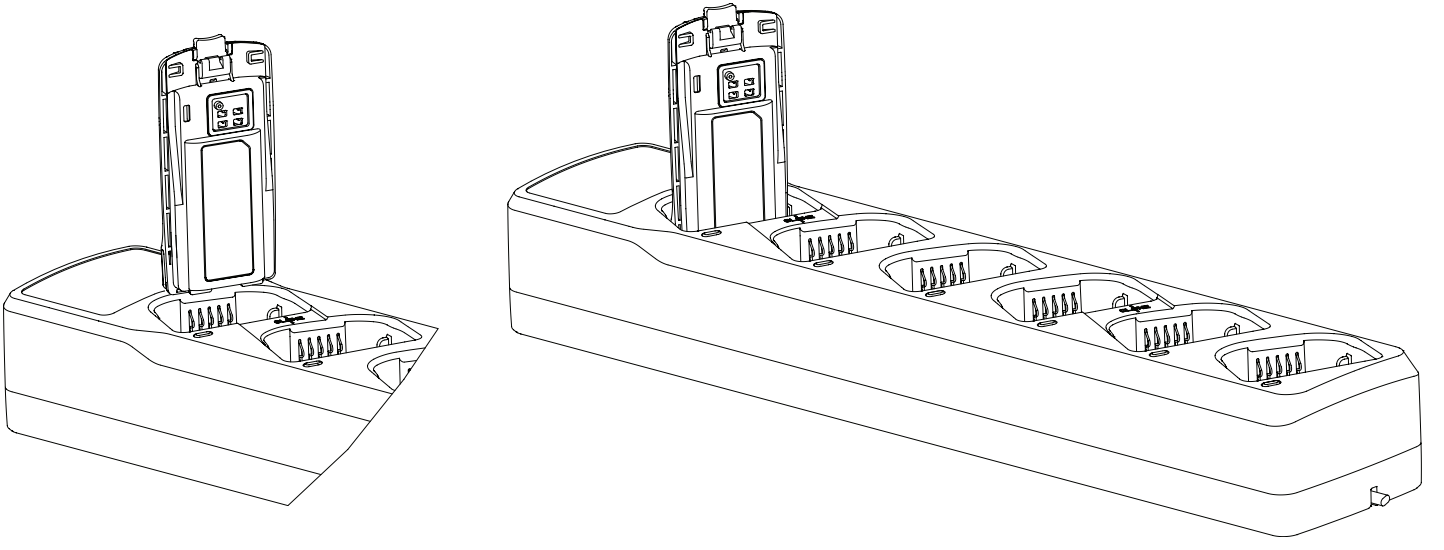

Figure 2 : Charger une batterie autonome

Remarque : alignez les fentes de la batterie dans le chargeur.

PROGRAMMATION DE RADIO PAR CLONAGE

Ce chargeur pour unités multiples vous permet de cloner jusqu'à deux radios à la fois (2 radios sources et 2 cibles) à l'aide des compartiments 1, 2 et 4, 5. Le but du clonage consiste à copier l'image des fonctions d'une radio.

Comment procéder au clonage :

1. Veuillez vous reporter au manuel d'utilisation de la radio pour connaître la séquence de boutons permettant d'activer la radio maître et pour en savoir plus sur la procédure de clonage.

2. Assurez-vous que les batteries sont entièrement chargées et que les contacts ne sont pas contaminés ou ne produisent pas de connexion défectueuse.
3. Mettez la radio esclave dans le compartiment 2 ou 5 et allumez-la.
4. Pour préparer la radio maître au clonage, appuyez sur le bouton principal, puis placez-la dans le compartiment 1 ou 4, selon le compartiment où se trouve la radio esclave.
5. Appuyez sur le bouton principal de la radio maître pour commencer le clonage.
6. Les tonalités indiquent si le clonage est correct ou non. À l'écran, un indicateur d'échec ou de réussite s'affiche.
7. Normalement, le processus de clonage dure moins de 4 s.

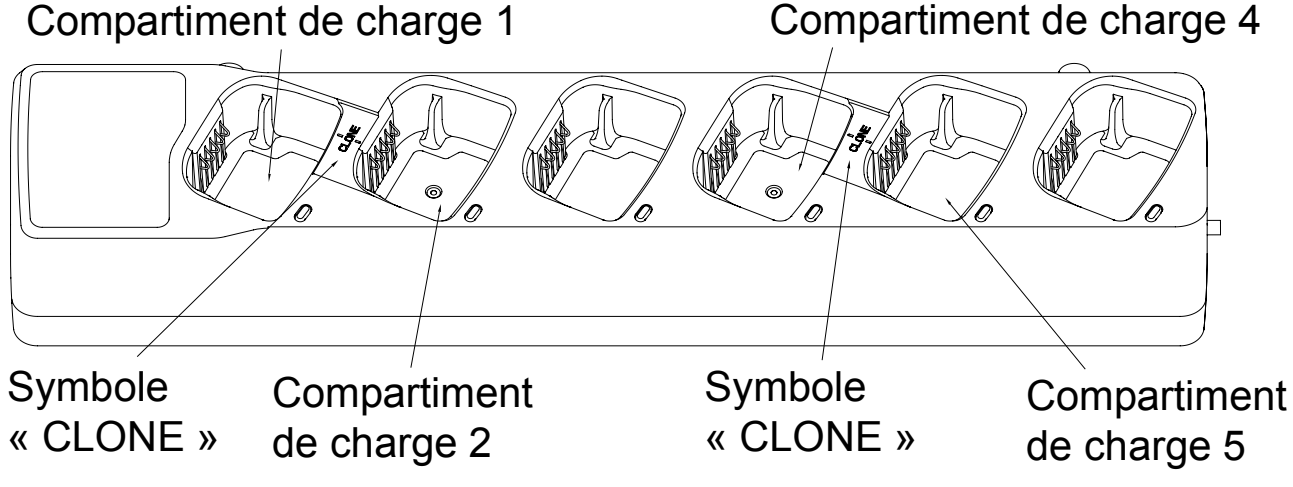

Figure 3 : Clonage de la programmation de la radio

RÉSOLUTION DES PROBLÈMES

Lors de la résolution de problèmes, observez toujours la couleur du voyant.

Tableau 3 : Voyant LED du chargeur

Voyant lumineux	État du chargeur	Commentaire
 Un seul clignotement vert	**Le chargeur est correctement alimenté et est prêt à être utilisé.**	Le chargeur est prêt à l'emploi.
 Désactivé	**Aucune batterie dans le compartiment** • Thermistance ouverte • Pôle (-) de la batterie ouvert • Thermistance en court-circuit avec le (+) de la batterie	Si une batterie se trouve dans le compartiment, assurez-vous que le câble d'alimentation est branché sur la prise correcte. Si le problème persiste, retirez la batterie. Inspectez les contacts du chargeur et de la batterie pour vous assurer qu'ils sont propres. Insérez à nouveau la batterie.

Tableau 3 : Voyant LED du chargeur (suite)

 Clignotement orange lent	**En attente de charge rapide** • Récupération de sous-tension de batterie • Batterie trop froide, température < 5 °C environ (ou à la valeur programmée dans la batterie) • Batterie trop chaude, température ≥ 45 °C environ (ou à la valeur programmée dans la batterie) • Thermistance en court-circuit avec le (+) de la batterie	Une fois la récupération de sous-tension terminée, ou une fois la batterie réchauffée ou refroidie, le chargeur doit passer automatiquement au chargement. Si l'attente de charge rapide se prolonge (par exemple, plus de 30 minutes), retirez la batterie. Inspectez les contacts du chargeur et de la batterie pour vous assurer qu'ils sont propres. Insérez à nouveau la batterie.

Tableau 3 : Voyant LED du chargeur (suite)

 Clignotement rouge rapide	**Défaillances** • Tension d'alimentation excessive • Pôle (+) ou (-) de la batterie ouvert ou en court-circuit • Thermistance en court-circuit avec le pôle (-) de la batterie • Délai de récupération de sous-tension de la batterie (15 minutes) • Problème de chargement	Retirez la batterie du compartiment. Inspectez les contacts du chargeur et de la batterie pour vous assurer qu'ils sont propres. Insérez à nouveau la batterie. Si le problème persiste, débranchez l'alimentation du chargeur. Vérifiez qu'une alimentation Motorola authentique est utilisée. Vérifiez l'alimentation et les connecteurs de chargeur pour vous assurer qu'ils sont propres et prêts à l'emploi. Connectez une alimentation Motorola Solutions authentique au chargeur. Si l'indication persiste, essayez d'utiliser une autre batterie agréée Motorola Solutions. Si l'indication persiste avec une autre batterie, contactez votre représentant Motorola Solutions.

Tableau 3 : Voyant LED du chargeur (suite)

Rouge fixe	**Chargement**	La batterie est en cours de chargement.
Vert fixe	**Presque chargée ou chargée**	La batterie peut être utilisée.

Voyant lumineux	État de charge de la batterie
Clignotement vert **3 fois**	La batterie est fortement chargée. S'il est suivi par l'indicateur de chargement rouge fixe, laissez la batterie se recharger totalement. S'il est suivi par l'indicateur de chargement presque terminé ou terminé, en vert fixe, attendez encore quelques instants pour que la batterie soit entièrement chargée.
Clignotement orange **2 fois**	La batterie est moyennement chargée. Avant une utilisation intensive ou prolongée de la batterie, laissez-la se recharger totalement.
Clignotement rouge **1 fois**	La batterie est fortement déchargée. Avant de l'utiliser, laissez-la se recharger totalement.

S'il n'y a AUCUNE indication des voyants LED :

1. Vérifiez si la radio contenant la batterie, ou la batterie seule, est correctement insérée (reportez-vous à l’étape 3 de page 5).
2. Vérifiez que le câble d’alimentation est correctement branché dans le chargeur et dans la prise électrique et qu’il n’y a pas de coupure de courant.
3. Vérifiez que la batterie utilisée est bien répertoriée dans Tableau 1.

Garantie limitée pour les produits de communications personnelles Motorola achetés

Si le chargeur est défectueux, contactez le partenaire Motorola auprès duquel vous avez acheté le produit.

I. Couverture de la garantie

- Produits. Les défauts de fabrication et de matériel de téléphones cellulaires, de téléavertisseurs et/ou de radios professionnelles et/ou de certains accessoires vendus avec ces produits, tels que la batterie, le chargeur de batterie et l'étui fabriqués et/ou vendus par Motorola (Produits).
- Batteries. Les défauts de fabrication et de matériel des batteries fabriquées par Motorola et/ou vendues avec les produits sont couverts par cette garantie uniquement si la capacité de la batterie complètement chargée est inférieure à 80 % de sa capacité de charge nominale ou si elle fuit.

II. Durée de la période de couverture

À compter de la date d'achat des produits par le premier utilisateur final :

- Produits. La garantie est d'un an.
- Logiciels. La garantie est de 90 jours.
- Réparations/remplacements La garantie correspond à la garantie originale ou s'étend sur 90 jours à compter de la date de réception, selon la durée la plus longue.

III. Bénéficiaire de la garantie

La présente garantie s'applique uniquement au premier acquéreur-utilisateur.

IV. Mesures pour résoudre les défauts couverts par la garantie

Sans aucun frais supplémentaire, nous pouvons réparer ou remplacer les produits ou logiciels qui ne sont pas conformes à la garantie ou rembourser le prix d'achat des produits. Nous pouvons utiliser des produits ou pièces assurant une fonction équivalente, reconditionnés, remis à neuf, reconstruits ou neufs. Aucune mise à jour logicielle n'est fournie.

V. Obtention du service de garantie ou d'autres informations

Sans aucun frais supplémentaire, nous pouvons réparer ou remplacer les produits ou logiciels qui ne sont pas conformes à la garantie ou rembourser le prix d'achat des produits. Nous pouvons utiliser des produits ou pièces assurant une fonction équivalente, reconditionnés, remis à neuf, reconstruits ou neufs. Aucune mise à jour logicielle n'est fournie.

Pour obtenir des informations sur les produits, consultez l'adresse suivante : www.motorolasolutions.com/governmentandenterprise.

Vous recevrez des instructions concernant l'expédition des produits à Motorola. Vous devez nous renvoyer les produits, les frais de port, de douane et d'assurance étant prépayés. En plus des Produits, vous devez fournir : (a) une copie de votre ticket de caisse, facture ou de toute autre preuve d'achat équivalente ; (b) une description écrite du problème ; (c) le nom de votre prestataire de services (si ce produit nécessite un service d'abonnement) ; (d) le nom et l'adresse du détaillant (le cas échéant) et, surtout, (e) votre adresse et votre numéro de téléphone. Si nécessaire, vous devez également renvoyer toutes les pièces amovibles telles que les antennes, batteries et chargeurs. CONSERVEZ TOUJOURS LA PREUVE D'ACHAT D'ORIGINE.
Nous vous enverrons les produits réparés ou remplacés à nos frais pour ce qui est du transport et de l'assurance, mais les éventuels frais de douane restent à votre charge.

VI. Éléments non couverts par la garantie

- Les produits utilisés en association avec un équipement auxiliaire ou périphérique ou des logiciels non fournis par Motorola pour une utilisation avec les produits (« équipement auxiliaire ») ou tout dommage occasionné aux Produits ou à l'équipement auxiliaire à la suite de cette utilisation. Entre autres, l'« équipement auxiliaire » comprend les batteries, chargeurs, adaptateurs et alimentations non fabriqués ou fournis par Motorola. Ce qui suit annule la garantie.
- Un prestataire autre que Motorola (ou ses centres de service agréés) teste, règle, installe, entretient, altère, modifie ou répare les Produits de quelque manière que ce soit. Ce qui suit annule la garantie.

- Les batteries rechargeables qui : (a) sont chargées dans un dispositif autre que le chargeur de batterie agréé par Motorola pour la charge de ces batteries ; (b) présentent des joints cassés ou des preuves d'altération ; (c) sont utilisées dans un appareil autre que le Produit pour lequel elles sont prévues ; ou (d) sont chargées et stockées à des températures supérieures à 60 °C. Ce qui suit annule la garantie.
- Les produits : (a) dont les numéros de série ou étiquettes de date ont été enlevés, altérés ou oblitérés ; (b) dont les numéros de série de carte ne correspondent pas, ou dont les numéros de série de carte ne correspondent pas au boîtier ; ou (c) qui ne sont pas conformes ou ne sont pas des boîtiers ou pièces Motorola. Ce qui suit annule la garantie.
- Les défauts ou dommages résultant : (a) de l'utilisation des produits d'une façon anormale ou non habituelle ; (b) d'une utilisation inappropriée ou inadaptée ; (c) d'un accident ou d'une négligence, telles que la chute des Produits sur des surfaces solides ; (d) du contact avec de l'eau, de la pluie, une atmosphère très humide ou une transpiration importante ; (e) du contact avec du sable, de la saleté ou similaire ou (f) du contact avec une chaleur extrême, du renversement de liquide ou de nourriture.
- Les dommages matériels occasionnés à la surface des produits, notamment rayures, fissures ou autres dommages sur un écran d'affichage, la lentille ou autres pièces extérieures exposées.
- Les défaillances de produits qui sont liées principalement à tout service de communication ou signal auquel vous pouvez être abonné ou que vous utilisez avec les Produits.
- Les cordons tour de cou qui sont étirés ou qui comportent des languettes modulaires cassées.
- Les produits qui sont loués.

Des frais de réparation au tarif forfaitaire seront applicables aux produits non couverts par cette garantie. Pour obtenir des informations sur les Produits devant être réparés qui ne sont pas couverts par cette garantie, composez le numéro de téléphone indiqué précédemment. Nous vous fournirons des informations concernant la disponibilité du dépannage, les tarifs, les méthodes de paiement, l'endroit où envoyer les Produits, etc.

VII. Autres limitations

Vous trouverez ci-dessous la garantie Motorola complète pour les Produits, qui indique vos recours exclusifs.

Cette garantie remplace toutes les autres garanties expresses. Les garanties implicites, y compris mais sans s'y limiter, les garanties implicites de qualité marchande et d'aptitude pour quelque objectif que ce soit, ne sont accordées que si elles sont spécifiquement requises par la loi en vigueur. Dans le cas contraire, elles sont spécifiquement exclues.

Motorola ne garantit aucune protection, disponibilité ou niveau de service fourni par les Produits, par un fournisseur de services ou autre.

Motorola ne garantit pas que le logiciel répondra à vos besoins ou fonctionnera en association avec tout matériel ou logiciel fourni par des tiers, que le fonctionnement des logiciels sera ininterrompu ou exempt d'erreurs, ou que tous les défauts des logiciels seront corrigés.

Motorola ne saurait en aucun cas être tenu responsable, qu'il s'agisse d'un contrat ou d'un tort (négligence incluse) pour des dommages au-delà du prix d'achat du Produit, ou pour des dommages indirects, accessoires, spéciaux ou consécutifs de quelque type que ce soit, ou pour toute perte de chiffre d'affaires ou de manque à gagner, perte d'activité, perte d'informations ou de données, ou autre perte financière découlant de ou associée à la capacité ou

l'incapacité à utiliser les Produits, dans les limites dans lesquelles ces dommages peuvent être rejetés par la loi.

VIII. Dispositions relatives aux brevets et logiciels

Aux frais de Motorola, nous vous défendrons et paierons les coûts et dédommagements que vous pourrez encourir ainsi que les dommages qui pourront vous être imputés, dans la mesure où les poursuites sont basées sur une réclamation selon laquelle les Produits violent un brevet. Notre obligation est soumise aux conditions suivantes : (a) vous devez nous avertir rapidement et par écrit de l'existence d'une telle demande ; (b) vous nous accordez tout le contrôle sur la défense dans le cadre de ces poursuites et de toutes les négociations pour leur règlement ou compromis ; et (c) si le Produit ou ses pièces font, ou sont susceptibles de faire, de l'avis de Motorola, l'objet d'une réclamation pour contrefaçon d'un brevet, vous nous autorisez, à notre discrétion et à nos frais : soit à vous accorder le droit de continuer à utiliser les Produits ; soit à remplacer ou modifier les Produits de façon à ce qu'ils n'enfreignent plus le brevet ; soit à vous accorder un crédit pour les Produits, en fonction de leur dépréciation, et à accepter leur retour. La dépréciation correspond à un même montant par année pendant toute la durée de vie des Produits, tel qu'établi par Motorola.

Motorola décline toute responsabilité concernant toute réclamation portant sur une violation de brevet basée sur l'association du Produit ou des pièces fournis dans le cadre de la présente garantie limitée avec des équipements auxiliaires, tel que défini dans l'article VI ci-dessus.

Il s'agit de l'entière responsabilité de Motorola en matière de violation des brevets par les Produits.

Les lois de certains pays garantissent certains droits à l’égard des logiciels sous copyright à Motorola et d'autres fournisseurs de logiciels tiers, notamment les droits exclusifs de reproduction et de distribution. Le logiciel peut être copié, utilisé et redistribué uniquement avec les Produits associés à ce logiciel. Aucune autre utilisation, y compris mais sans s'y limiter, le désassemblage ou l'ingénierie inverse de ces logiciels ou l'exercice des droits exclusifs sur ce logiciel, n'est autorisée.
Certains pays et autres juridictions n'autorisent pas l'exclusion ou la limitation des dommages consécutifs ou indirects, ou la limitation de la durée d'une garantie implicite, de sorte que les limitations ou exclusions ci-dessus peuvent ne pas s'appliquer à votre cas. Cette garantie vous donne des droits légaux spécifiques. Vous bénéficiez aussi peut-être d'autres droits qui varient d'une juridiction à une autre.

www.motorolasolutions.com/XTseries

MOTOROLA, MOTO, MOTOROLA SOLUTIONS et le logo stylisé M sont des marques ou des marques déposées de Motorola Trademark Holdings, LLC et sont utilisées sous licence. Toutes les autres marques appartiennent à leurs propriétaires respectifs.
© 2013 Motorola Solutions, Inc. Tous droits réservés.

 **Precaución**	Para reducir el riesgo de lesión, cargue sólo las baterías recargables autorizadas por Motorola que figuran en la Tabla 1. Otras baterías podrían explotar, causando lesiones personales y daños. El uso de accesorios no recomendados por Motorola puede provocar un riesgo de incendio, descarga eléctrica o lesión.

INSTRUCCIONES IMPORTANTES DE SEGURIDAD

Este documento contiene instrucciones importantes de uso y seguridad. Lea estas instrucciones atentamente y guárdelas para poder consultarlas en un futuro.

Antes de usar el cargador de batería, lea todas las instrucciones y señales de precaución sobre (1) el cargador, (2) la batería y (3) la radio que usa la batería.

Para reducir el riesgo de daños en el enchufe y el cable eléctricos, tire del enchufe y no del cable al desconectar el cargador.

1. No debe usarse un cable de extensión a menos que sea absolutamente necesario. El uso de un cable de extensión inadecuado puede suponer un riesgo de incendio y descarga eléctrica. Si es necesario usar un cable de extensión, asegúrese de que el tamaño del cable sea de 18 AWG para longitudes de hasta 2 m y 16 AWG para longitudes de hasta 3 m.
2. Para reducir el riesgo de incendio, descarga eléctrica o lesión, no utilice el cargador si está roto o ha resultado dañado de algún modo. Diríjase a un representante del servicio técnico oficial de Motorola.

3. No desmonte el cargador, ya que no es posible repararlo y no hay piezas de repuesto disponibles. Si desmonta el cargador puede provocar un riesgo de descarga eléctrica o incendio.
4. Para evitar las descargas eléctricas, desenchufe el cargador de la toma de CA antes de realizar cualquier tipo de actividad de mantenimiento o limpieza.

DIRECTRICES DE USO SEGURO

- Apague la radio mientras se carga la batería.
- Este equipo no debe utilizarse en exteriores. Utilícelo sólo en ubicaciones/condiciones secas.
- Conecte el equipo únicamente a un cable de alimentación adecuado con el voltaje correcto (como se especifica en el producto).
- Desconecte el equipo del voltaje de línea quitando el enchufe de alimentación de la toma.
- La toma de corriente a la que se conecta este equipo debe estar cerca y ser fácilmente accesible.
- En los equipos con fusibles, los repuestos deben cumplir con los tipos y categorías detallados en las instrucciones del equipo.
- La temperatura ambiente máxima del entorno del cargador no debe superar los 40 °C.
- La potencia de salida de la fuente de alimentación no debe superar las especificaciones indicadas en la etiqueta del producto que se encuentra en la parte inferior del cargador.
- Asegúrese de que el cable está situado en un lugar en el que nadie pise o tropiece, o en el que pueda quedar expuesto a líquidos, daños o tensión.

COMPONENTES AUTORIZADOS POR MOTOROLA

Los siguientes gráficos contienen números de componentes aprobados para su uso con el kit de cargador:

Tabla 1. Baterías autorizadas por Motorola

Número de kit de batería	Descripción de la batería
PMNN4434_	Batería de ion litio estándar
PMNN4453_	Batería de ion litio de gran capacidad

Tabla 2. Cables de alimentación autorizados por Motorola

Kit de cargador	Descripción	Cable de alimentación	Tipo de enchufe
PMLN6387_	Base de carga para varias unidades	Ninguna	Sin cable/ enchufe de alimentación
PMLN6385_	Cargador estándar para varias unidades INT UE/RU	3004209T01/ T02	Europa/Reino Unido

INSTRUCCIONES DE USO

En los compartimentos del cargador se puede encajar una radio con batería incorporada o bien la batería sola. **Antes de cargar una batería con radio, apague la radio.** Las baterías se cargan mejor a temperatura ambiente.

Nota: Este cargador para varias unidades puede cargar una radio con batería, una radio con batería y funda y una batería independiente.

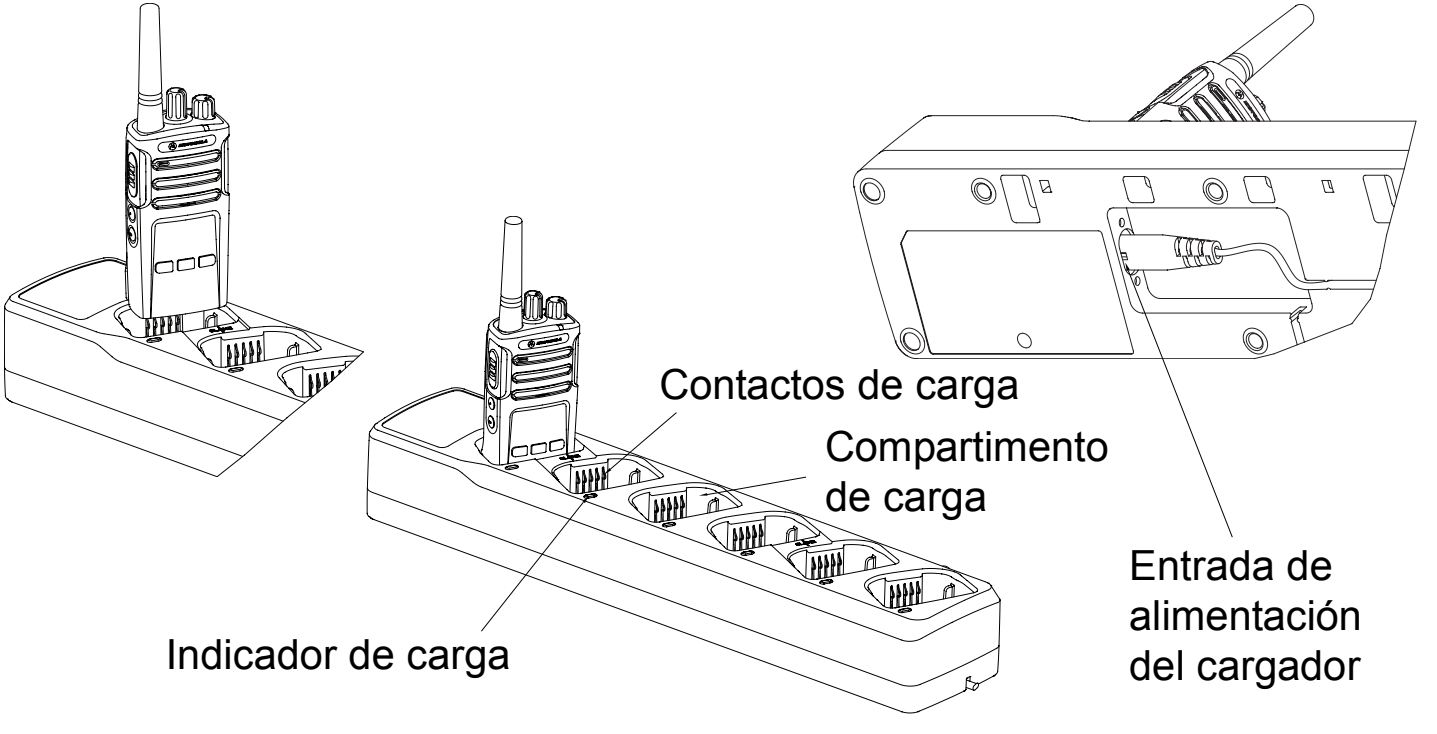

Figura 1: Cargador para varias unidades

PROCEDIMIENTO DE CARGA

1. Enchufe el extremo del cargador del cable de alimentación en la entrada de alimentación situada en la parte inferior del cargador.
2. Enchufe el extremo de la entrada de pared del cable de alimentación en la toma de CA correspondiente. La correcta secuencia de encendido se indica mediante un ***ÚNICO PARPADEO EN VERDE*** en el indicador del cargador.
3. Inserte una batería o una radio con batería (**con la radio apagada**), en el compartimento del cargador de la manera siguiente:
   a. Alinee las muescas laterales de la batería con los salientes correspondientes de los laterales del compartimento del cargador.
   b. Presione la batería hacia el final del compartimento.
   c. Deslice la batería en el compartimento del cargador y asegúrese de que el cargador y los contactos de la batería están completamente unidos.
4. Cuando la batería esté correctamente insertada en el compartimento, el cargador indicará el nivel de batería como se muestra en la Tabla 3. El indicador de carga se iluminará en ***ROJO FIJO*** para indicar que la batería se está cargando rápidamente. Cuando la batería esté completamente cargada, el indicador del cargador cambiará a ***VERDE FIJO***.
5. Para retirar una radio o batería del cargador, utilice las dos manos para extraer dichos componentes del compartimento del cargador. Sujete el cargador con una mano mientras extrae la radio o batería con la otra.

CARGA DE UNA BATERÍA INDEPENDIENTE

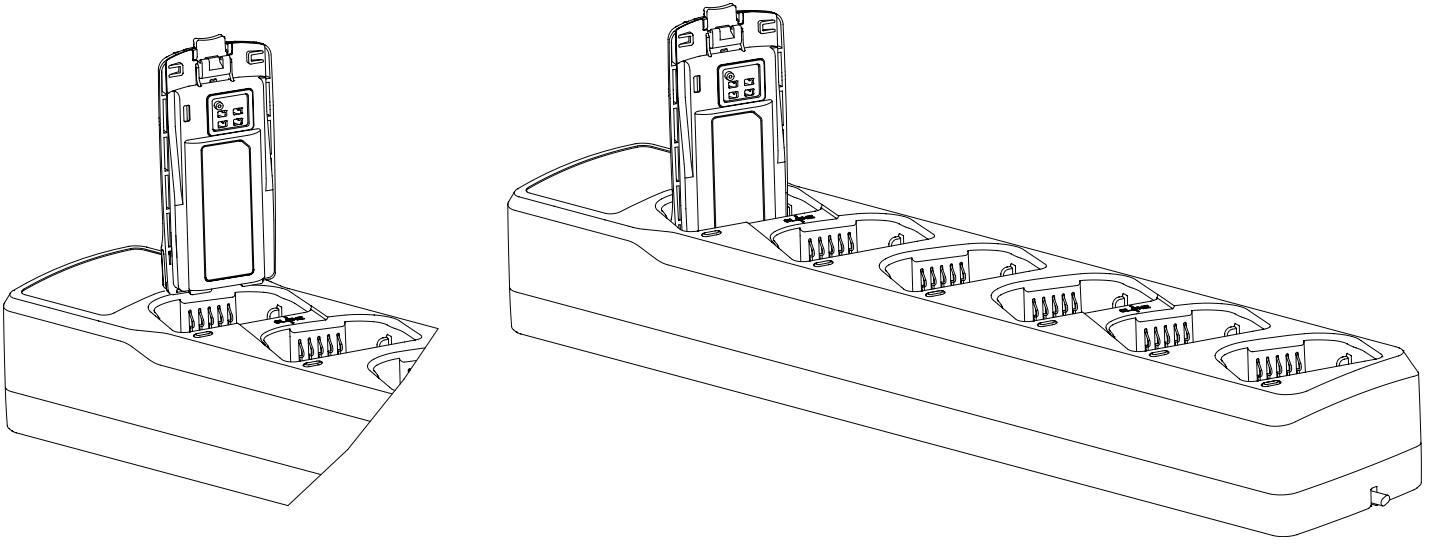

Figura 2: Carga de una batería independiente

Nota: Alinee la ranura de la batería con los raíles del cargador.

PROGRAMACIÓN DE RADIOS POR CLONACIÓN

Este cargador para varias unidades permite clonar hasta dos radios a la vez (2 radios fuente y 2 radios de destino) con los compartimentos 1, 2 y 4, 5. El objetivo de la clonación es copiar la imagen de función de una radio.

Cómo funciona la clonación:

1. Consulte el manual de la radio para saber la secuencia de botones que activa la radio maestra y obtener más detalles sobre el procedimiento de clonación.
2. Compruebe que las baterías están totalmente cargadas y los contactos no están contaminados ni emiten conexión defectuosa.

3. Coloque la radio subordinada en el compartimento 2 ó 5. Es necesario que esté encendida.
4. La radio maestra está preparada para la clonación al pulsar el botón y, a continuación, se coloca en el compartimento 1 ó 4 respectivamente, en función de dónde esté la radio subordinada.
5. Presione el botón de la radio maestra para comenzar la clonación.
6. Se utilizan tonos para indicar la correcta o incorrecta clonación. En la pantalla se mostrará un indicador que informará si se ha realizado o no correctamente.
7. Normalmente, el proceso de clonación tardará menos de 4 seg.

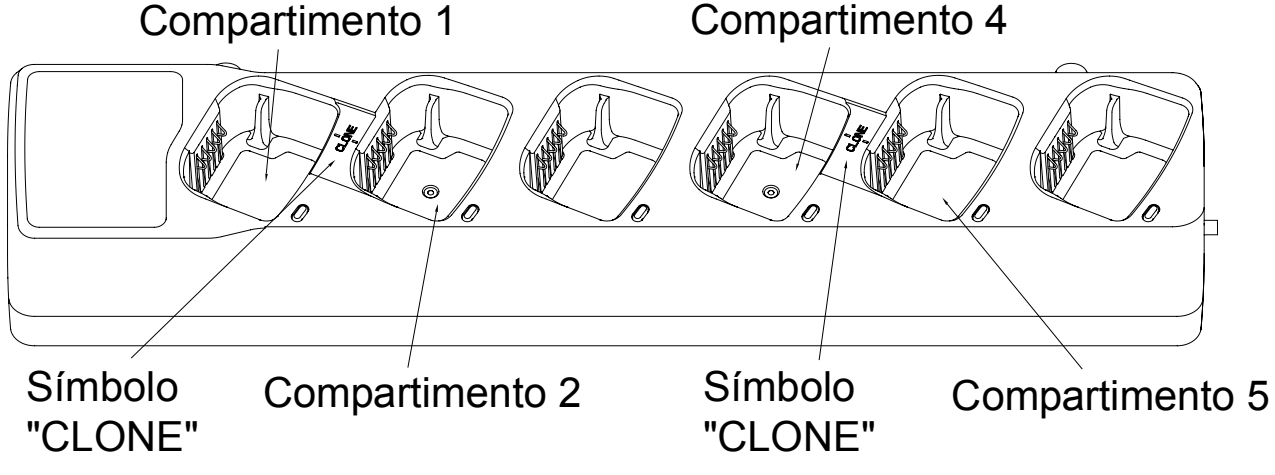

Figura 3: Clonación de la programación de la radio

SOLUCIÓN DE PROBLEMAS

Durante la solución de problemas, observe siempre el color del indicador LED:

Tabla 3. Indicador LED del cargador

Indicación del LED	Estado del cargador	Comentario
 Único parpadeo en verde	**Cargador correctamente encendido y listo para su uso.**	El cargador está listo para su uso.
 Apagado	**No hay ninguna batería en el compartimento** • Resistencia térmica abierta • Batería (-) abierta • Resistencia térmica corta para batería (+)	Si la batería está en el compartimento, asegúrese de que la fuente de alimentación principal está enchufada a la toma correcta. Si la indicación continúa, extraiga la batería. Revise los contactos del cargador y de la batería para asegurarse de que están limpios. Vuelva a insertar la batería.

Tabla 3. Indicador LED del cargador (Continuación)

 Parpadeo lento en amarillo	**Esperando carga rápida** • Recuperación de subcarga de batería • Batería demasiado fría, temperatura < 5 °C aproximadamente (o valor programado en la batería) • Batería demasiado caliente, temperatura ≥ 45 °C aproximadamente (o valor programado en la batería) • Resistencia térmica corta para batería (+)	Una vez que haya terminado la recuperación de subcarga, la batería fría se caliente o la batería caliente se enfríe, el cargador comenzará a cargar automáticamente. Si la espera de carga rápida continúa (esto es, más de 30 minutos), extraiga la batería. Revise los contactos del cargador y de la batería para asegurarse de que están limpios. Vuelva a insertar la batería.

Tabla 3. Indicador LED del cargador (Continuación)

 Parpadeo rápido en rojo	**Fallo** • Voltaje de alimentación excesivo • Batería (+) o batería (-) abiertas o ambas en cortocircuito • Resistencia térmica corta para batería (-) • Tiempo de espera de recuperación de subcarga de batería (15 minutos) • Problema de carga	Extraiga la batería del compartimento. Revise los contactos del cargador y de la batería para asegurarse de que están limpios. Vuelva a insertar la batería. Si la indicación continúa, desconecte la fuente de alimentación del cargador. Compruebe que se está utilizando una auténtica fuente de alimentación de Motorola Solutions. Revise la fuente de alimentación y los conectores para garantizar que estén limpios y listos para su uso. Conecte una fuente de alimentación de Motorola Solutions al cargador. Si la indicación continúa, pruebe con otra batería autorizada de Motorola Solutions. Si la indicación continúa con una batería diferente, póngase en contacto con su representante de Motorola Solutions.

Tabla 3. Indicador LED del cargador (Continuación)

Rojo fijo	**Cargando**	La batería se está cargando.
Verde fijo	**Casi cargada o cargada**	La batería se puede usar.

Indicación del LED	Estado de carga de la batería
Parpadeo en color verde **3 veces**	Asegúrese de que la batería tiene suficiente carga. Si, a continuación, aparece una indicación de carga roja fija, espere a que la batería se cargue completamente. Si, a continuación, aparece una indicación de cargado o casi cargado en verde fija, puede que sea necesario algún tiempo adicional hasta garantizar que la batería está completamente cargada.
Parpadeo en ámbar **2 veces**	Asegúrese de que la batería tiene suficiente carga. Antes de utilizar la batería durante mucho tiempo, deje pasar un rato hasta que se cargue completamente.
Parpadeo en rojo **1 vez**	La batería está prácticamente descargada. Antes de utilizar la batería, deje pasar un rato hasta que se cargue completamente.

Si NO hay indicación LED:

1. Compruebe que la radio con batería, o la batería, se ha insertado correctamente (consulte el paso 3 en la página 5).
2. Asegúrese de que el cable de alimentación está enchufado correctamente al cargador y a una toma de CA apropiada, y que la toma tiene electricidad.
3. Compruebe que la batería que está usando con la radio aparece en Tabla 1.

Garantía limitada para los productos de comunicación de Motorola personales adquiridos

Si el cargador es defectuoso, póngase en contacto con el socio de Motorola donde adquirió la unidad.

I. Elementos que cubre la garantía

- Productos. Los defectos de fabricación y materiales de teléfonos móviles, localizadores y/o radios bidireccionales y determinados accesorios que se venden con ellos como, por ejemplo, la batería, el cargador o la funda fabricados y comercializados por Motorola (Productos).
- Baterías. Esta garantía cubre los defectos de fabricación y materiales de baterías fabricadas por Motorola y/o que se vendan con los Productos, sólo si la capacidad de carga completa de la misma está por debajo del 80% de la capacidad nominal o si tiene fugas.

II. Período de cobertura

A partir de la fecha de adquisición de los productos por el primer usuario final:

- Productos. La garantía es de un año.
- Software. La garantía es de 90 días.

- Reparaciones y sustituciones. La garantía que se aplica es la garantía original o de 90 días a partir de la fecha de recepción, la que sea de mayor duración.

III. ¿A quién cubre?
Esta garantía se aplica solo al primer comprador.

IV. ¿Qué hacer para solucionar los problemas con la garantía?
Sin coste alguno para usted, tenemos la posibilidad de reparar o sustituir los productos o software que no cumplen con los requisitos de la garantía o de reembolsar precio de compra del producto. Para ello se pueden utilizar productos o piezas reciclados, reparados o nuevos que tengan la misma funcionalidad. No se proporcionan actualizaciones de software.

V. ¿Cómo obtener servicio de garantía o acceder a otro tipo de información?
Sin coste alguno para usted, tenemos la posibilidad de reparar o sustituir los productos o software que no cumplen con los requisitos de la garantía o de reembolsar precio de compra del producto. Para ello se pueden utilizar productos o piezas reciclados, reparados o nuevos que tengan la misma funcionalidad. No hay ninguna actualización de software.
Para obtener más información acerca del producto visite: www.motorolasolutions.com/governmentandenterprise.
Recibirá instrucciones sobre cómo enviar los productos a Motorola. En el envío de los productos, los gastos de transporte, impuestos y seguros correrán de su cuenta. Con los productos debe incluir: (a) una copia del recibo, la factura de compra o prueba de compra similar; (b) una descripción por escrito del problema; (c) el nombre de su proveedor de servicios (si este

producto requiere servicio de suscripción); (d) el nombre y la ubicación de la instalación (si procede) y, lo que es más importante; (e) su dirección y número de teléfono. Si así se le solicita, deberá devolver todas las piezas desmontables, como antenas, baterías y cargadores. CONSERVE SIEMPRE SU PRUEBA DE COMPRA ORIGINAL.
Nosotros asumiremos los gastos de transporte y seguro en el envío de los productos reparados o sustituidos; los impuestos correrán por su cuenta.

VI. Aspectos no cubiertos por esta garantía

- Los productos que se utilizan junto con equipos periféricos o auxiliares o software no suministrados por Motorola para su uso con los productos ("equipo auxiliar"), así como los daños en los Productos o equipos auxiliares derivados de la utilización de dicho equipo auxiliar. Por "equipo auxiliar" se entiende las baterías, cargadores, adaptadores y fuentes de alimentación no fabricados o suministrados por Motorola. Cualquiera de estos supuestos anulará la garantía.
- Personal ajeno a Motorola (o a sus centros de servicio autorizados) que pruebe, ajuste, instale, realice mantenimiento, altere, modifique o preste algún servicio relacionado con los productos en cualquier modo. Cualquiera de estos supuestos anulará la garantía.
- Baterías recargables que: (a) no se hayan cargado con un cargador de batería aprobado por Motorola especificado para cargar este tipo de pilas; (b) tengan sellos rotos o muestren señales de manipulación; (c) se utilicen en equipos distintos al del producto para el que se especifica, o (d) se carguen y almacenen a temperaturas superiores a 60 °C. Cualquiera de estos supuestos anulará la garantía.

- Los productos que tengan: (a) números de serie o etiquetas de fecha que se hayan retirado, alterado o borrado; (b) números de serie de tarjetas que no coincidan entre sí, o números de serie de tarjetas que no coincidan con la carcasa; o (c) carcasas o piezas que no sean de Motorola o que no cumplan con los estándares de Motorola. Cualquiera de estos supuestos anulará la garantía.
- Los defectos o daños que se produzcan como consecuencia de: (a) uso de los Productos en una forma que no sea normal o habitual; (b) funcionamiento incorrecto o uso indebido; (c) accidente o descuido como, por ejemplo, dejar caer los productos sobre superficies duras (d) contacto con agua, lluvia, humedad extrema o elevada sudoración; (e) contacto con arena, suciedad o similar o (f) temperaturas extremas o derrames de alimentos o líquidos.
- Daños físicos en la superficie de los Productos, entre otros, arañazos, grietas u otros daños en la pantalla, la lente u otras piezas externas.
- Fallo de los Productos debido principalmente a cualquiera de los servicios de comunicación o de señal a los que pueda estar suscrito o utilizar con los mismos.
- Cables en espiral que se hayan estirado o que tengan alguna pestaña modular rota.
- Productos arrendados.

Se puede aplicar una tarifa plana de reparación a los productos que no cubra esta garantía. Para obtener información sobre los productos que necesitan reparación y que no están cubiertos por esta garantía, llame al número de teléfono indicado anteriormente. Le proporcionaremos información acerca de la disponibilidad de reparación, tarifas, método de pago, dónde enviar los productos, etc.

VII. Otras limitaciones

Este es el texto completo de la garantía de Productos de Motorola y es la única vía de recurso.

La presente garantía prevalece de forma exclusiva sobre todas las demás garantías expresas. Las garantías implícitas, que incluyen, entre otras, las garantías implícitas de comercialización y adecuación para un propósito en particular, sólo se conceden si así lo estipula la ley aplicable. De lo contrario, quedan específicamente excluidas.

No se ofrece garantía en relación con la cobertura, disponibilidad o nivel de servicio proporcionados por los Productos, ya sea mediante proveedor de servicios o de cualquier otro tipo.

No se garantiza que el software satisfaga sus necesidades ni que funcione en combinación con cualquier hardware o productos de aplicaciones de software ofrecidos por terceros, que el funcionamiento de los productos de software sea ininterrumpido o sin errores, ni que todos los defectos de los productos de software se subsanen.

Motorola no será responsable en ningún caso, independientemente de que se aleguen fundamentos contractuales o extracontractuales (incluida la negligencia), de los daños que superen el precio de compra del producto ni de daños indirectos, incidentales, especiales o derivados de cualquier tipo, ni de la pérdida de ingresos o beneficios, pérdida de negocios, información o datos, ni de otras pérdidas derivadas o relacionadas con la capacidad o incapacidad de utilizar los productos, en la medida que la ley lo permita.

VIII. Disposiciones de patentes y software

Motorola defenderá y compensará, por cuenta propia, los costes y daños que le sean imputados por cualquier demanda judicial en la medida en que se fundamente en la reclamación de que el Producto infringe una patente. Nuestra obligación está condicionada a que: (a) usted nos informe rápidamente por escrito de la recepción de la demanda; (b) que nos proporcione control exclusivo de dicha disputa legal y de todas las negociaciones para su liquidación o acuerdo; y (c) en caso de que los Productos sean, o MOTOROLA considere que podrían llegar a ser, el motivo de una reclamación por infracción de una patente, que dicho comprador permita a MOTOROLA, a su discreción y a su cargo, o bien procurar para tal comprador el derecho de continuar utilizando los Productos, o bien sustituirlos o modificarlos para que deje de infringir la patente, o bien otorgar a dicho comprador un crédito por los Productos según la depreciación y aceptar su devolución. La depreciación corresponderá a una cantidad anual invariable durante la vida útil de los Productos, según establezca Motorola.

Motorola no será responsable de reclamaciones por el incumplimiento de patentes derivado de la combinación de los Productos o piezas suministrados de acuerdo con la presente esta garantía limitada con equipos auxiliares, tal y como se define en el Artículo VI.

Esta será la plena responsabilidad de Motorola en relación con el incumplimiento de patentes por el producto.

Las leyes en algunos países conceden a Motorola y a los proveedores de software de terceros algunos derechos exclusivos sobre el software con derechos de autor, como los derechos exclusivos a distribuir o reproducir el software con derechos de autor. El software se podrá copiar, utilizar y distribuir con sólo aquellos productos asociados a dicho software. Asimismo, se prohíbe cualquier otro uso, incluidos, sin limitación alguna, el desmontaje o ingeniería inversa de dicho software o el ejercicio de derechos exclusivos en el software.
Determinados países y otras jurisdicciones no permiten la exclusión o limitación por daños incidentales o consecuentes, o la limitación sobre la duración de una garantía implícita y, en consecuencia, es posible que no se apliquen las limitaciones o exclusiones anteriores. Esta garantía le otorga determinados derechos legales, y es posible que también disponga de otros derechos que pueden variar en función de la jurisdicción.

www.motorolasolutions.com/XTseries

MOTOROLA, MOTO, MOTOROLA SOLUTIONS y el logotipo de la M estilizada son marcas comerciales o marcas comerciales registradas de Motorola Trademark Holdings, LLC y se utilizan bajo licencia. Todas las demás marcas comerciales son propiedad de sus respectivos propietarios.
© 2013 Motorola Solutions, Inc. Todos los derechos reservados.

 **Attenzione**	Per ridurre il rischio di danni personali, ricaricare unicamente batterie ricaricabili autorizzate Motorola, riportate nella Tabella 1. Le altre batterie potrebbero esplodere, causando danni a persone e cose. L'utilizzo di accessori non consigliati da Motorola può causare rischi di incendio, scariche elettriche o ferite.

ISTRUZIONI IMPORTANTI SULLA SICUREZZA

Questo documento contiene importanti istruzioni sulla sicurezza e il funzionamento. Leggere attentamente queste istruzioni e conservarle come riferimento futuro.

Prima di utilizzare il caricabatteria, leggere tutte le istruzioni e gli avvisi riportati su (1) il caricabatteria, (2) la batteria e (3) la radio che utilizza la batteria.

Per ridurre il rischio di danni alla spina elettrica e al cavo, evitare di tirare quest'ultimo per scollegare il caricabatteria.

1. L'utilizzo di prolunghe è sconsigliato, a meno che non sia strettamente necessario. L'utilizzo di una prolunga inadeguata può causare rischi di incendio e di scossa elettrica. Se è necessario utilizzare una prolunga, assicurarsi che le dimensioni del cavo siano di 18 AWG per lunghezze fino a 2 m e di 16 AWG per lunghezze fino a 3 m.
2. Per ridurre il rischio di incendi, scosse elettriche o danni personali, non utilizzare il caricabatteria se risulta rotto o danneggiato in

qualsiasi modo. È necessario, invece, recarsi presso un rappresentante dell'assistenza tecnica di Motorola.

3. Non disassemblare il caricabatteria, in quanto non può essere riparato e i pezzi di ricambio non sono disponibili. Il disassemblaggio del caricabatteria può causare scosse elettriche o incendi.
4. Per ridurre il rischio di scosse elettriche, scollegare il caricabatteria dalla presa CA prima di eseguire qualsiasi operazione di manutenzione o pulizia.

LINEE GUIDA PER UN UTILIZZO SICURO

- Spegnere la radio durante la ricarica della batteria.
- Questa apparecchiatura non è adatta per l'uso in esterni. Utilizzare unicamente in luoghi asciutti.
- Collegare l'apparecchiatura solo a un cavo di alimentazione appropriato con il voltaggio corretto (vedere le informazioni riportate sul prodotto).
- Scollegare l'apparecchio dall'elettricità rimuovendo la spina principale dalla presa.
- La presa a cui viene collegato l'apparecchio deve essere ubicata nei pressi e facilmente accessibile.
- Nelle apparecchiature che utilizzano i fusibili, le parti sostitutive devono rispettare il tipo e la classificazione riportati nelle istruzioni del prodotto.
- La temperatura ambiente massima intorno al caricabatteria non deve superare i 40 °C.

- La potenza di uscita dall'unità di alimentazione non deve superare le classificazioni riportate sull'etichetta del prodotto situata sul lato inferiore del caricabatteria.
- Verificare che il cavo sia posizionato in modo da non venire calpestato, danneggiato, sottoposto a urti o liquidi oppure che non sia motivo d'intralcio.

COMPONENTI AUTORIZZATI MOTOROLA

Le seguenti tabelle contengono i numeri delle tabelle dei componenti approvati per l'utilizzo con il kit di ricarica:

Tabella 1: Batterie autorizzate Motorola

Numero kit batteria	Descrizione batteria
PMNN4434_	Batteria agli ioni di litio standard
PMNN4453_	Batteria agli ioni di litio ad alta capacità

Tabella 2: Cavi di alimentazione autorizzati Motorola

Kit caricabatteria	Descrizione	Cavo di alimentazione	Tipo presa
PMLN6387_	Caricabatteria multiunità (MUC)	Nessuno	Nessun cavo/ presa di alimentazione
PMLN6385_	Caricabatteria standard MUC INT EU/UK	3004209T01/ T02	Europa/ Regno Unito

ISTRUZIONI PER IL FUNZIONAMENTO

I vani del caricabatteria consentono di inserire una radio con batteria integrata o una batteria da sola. **Prima di ricaricare una batteria con la radio, spegnere la radio.** La ricarica delle batterie risulta ottimizzata a temperatura ambiente.

Nota: questo caricabatteria multiunità consente di ricaricare la radio con la batteria insieme alla custodia e la sola batteria.

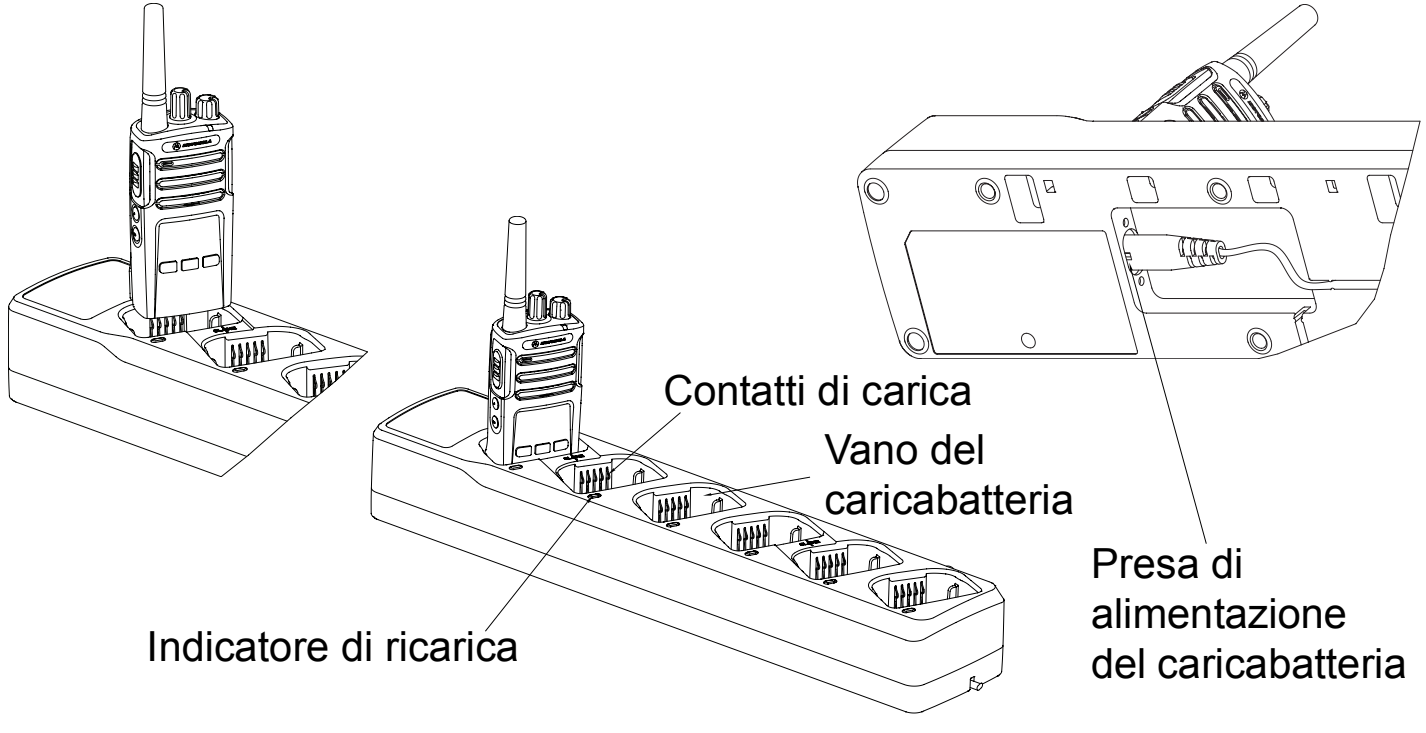

Figura 1: Caricabatteria multiunità

PROCEDURA DI RICARICA

1. Inserire l'estremità di ricarica del cavo di alimentazione nella presa di alimentazione situata sulla base del caricabatteria.
2. Inserire l'estremità con la spina del cavo di alimentazione nella presa CA appropriata. Quando la sequenza di accensione viene eseguita correttamente, la spia del caricabatteria ***LAMPEGGIA IN VERDE UNA VOLTA***.
3. Inserire una batteria o una radio con batteria (**a radio spenta**) nel vano del caricabatteria procedendo nel modo indicato di seguito:
   a. Allineare la scanalatura su ciascun lato della batteria con la guida in rilievo corrispondente su ciascun lato del vano del caricabatteria.
   b. Premere la batteria verso il retro del vano.
   c. Inserire la batteria nel vano del caricabatteria controllando che quest'ultimo aderisca completamente ai contatti della batteria.
4. Quando la batteria è inserita correttamente nel vano, il caricabatteria indica lo stato del livello della batteria come illustrato in Tabella 3. La spia del caricabatteria si accende in ***ROSSO FISSO*** per indicare che la batteria si sta ricaricando rapidamente. Quando la batteria è completamente carica, la spia del caricabatteria si accende in ***VERDE FISSO***.
5. Per rimuovere una radio o una batteria dal caricabatteria, occorre utilizzare entrambe le mani per estrarla dall'apposito vano: una mano per sostenere il caricabatteria e l'altra per rimuovere la radio o la batteria.

RICARICA DELLA SOLA BATTERIA

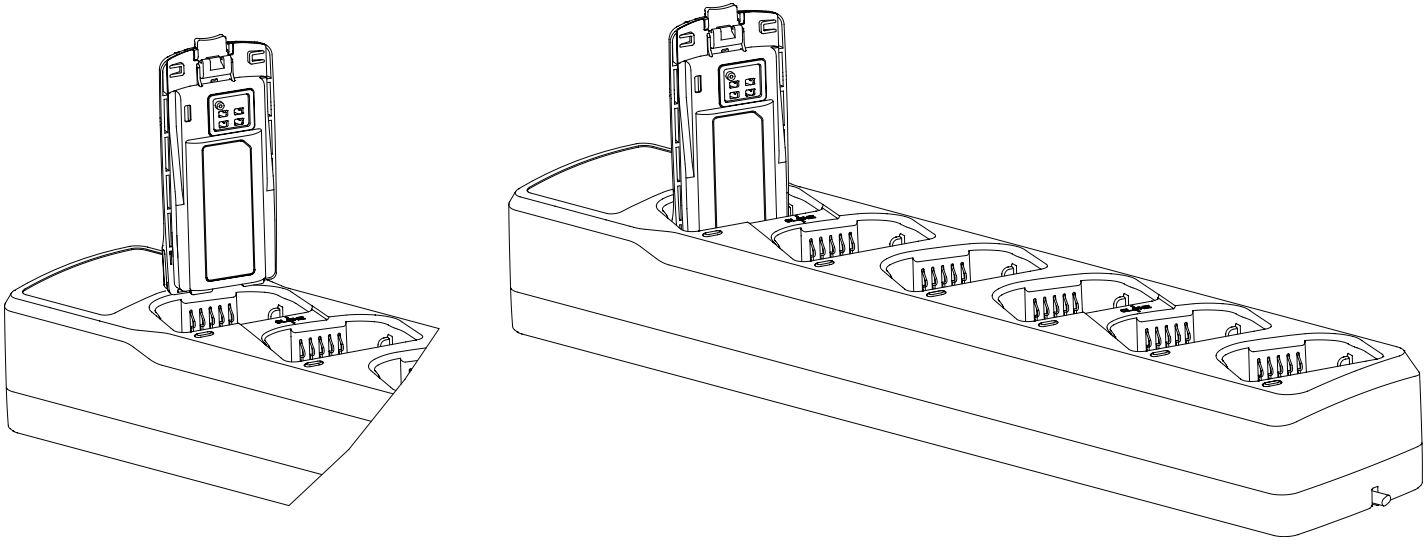

Figura 2: Ricarica della sola batteria

Nota: allineare lo slot della batteria alla guida nel caricabatteria.

PROGRAMMAZIONE DELLE RADIO MEDIANTE CLONAZIONE

Questo caricabatteria multiunità consente di clonare fino a due radio alla volta (due radio trasmittenti e due radio riceventi) utilizzando i vani 1, 2, e 4, 5. Lo scopo della clonazione è copiare l'immagine della funzione di una radio.

Come utilizzare la clonazione:

1. Fare riferimento al manuale della radio per la sequenza dei pulsanti necessari per attivare la radio master e per ottenere ulteriori informazioni sulla procedura di clonazione.
2. Verificare che le batterie siano completamente cariche e i contatti non vengano contaminati o producano una connessione difettosa.

3. Collocare la radio slave nel vano 2 o 5 e accenderla.
4. La radio master viene preparata per la clonazione tramite la pressione di un tasto apposito, quindi viene posizionata nel vano 1 o 4 a seconda della posizione in cui si trova la radio slave.
5. Premere il tasto sulla radio master per avviare la clonazione.
6. Vengono utilizzati alcuni segnali acustici per indicare la riuscita o meno della clonazione. Inoltre, sul display, viene visualizzato un messaggio relativo all'esito positivo o negativo della clonazione.
7. In genere, il processo di clonazione richiede meno di 4 secondi.

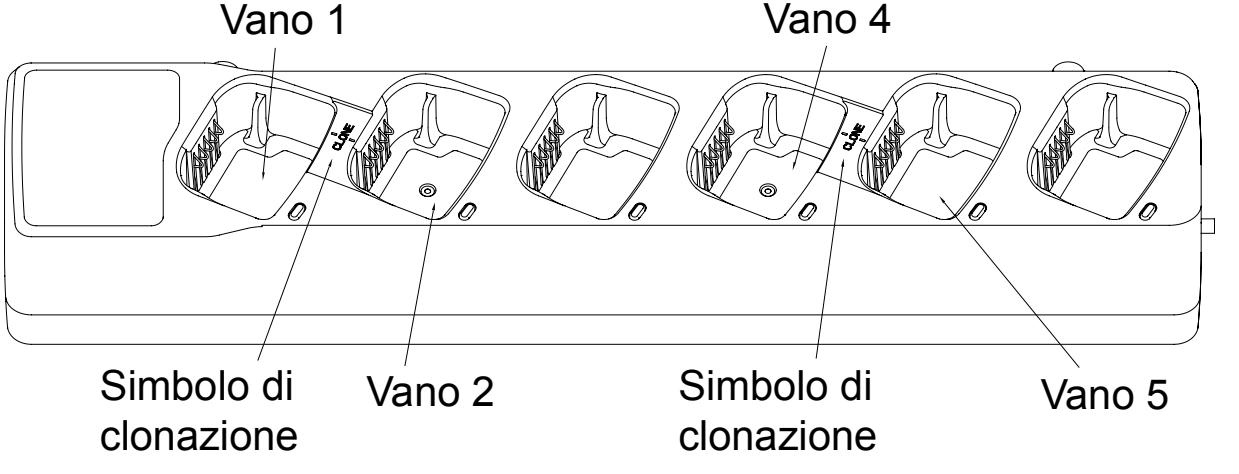

Figura 3: Programmazione delle radio mediante clonazione

TROUBLESHOOTING

Durante la procedura di troubleshooting, osservare sempre il colore del LED.

Tabella 3: Indicatore LED del caricabatteria

Indicazione LED	Stato del caricabatteria	Commento
 Verde lampeggiante una volta	**Il caricabatteria è acceso e pronto per l'uso.**	Il caricabatteria è pronto per l'uso.
 Spento	**Nessuna batteria nel vano** • Termistore aperto • Batteria (-) aperta • Termistore cortocircuitato alla batteria (+)	Se la batteria si trova nel vano, accertarsi che l'alimentazione sia collegata alla presa corretta. Se la spia persiste, rimuovere la batteria. Controllare il caricabatteria e i contatti della batteria per assicurarsi che siano puliti. Reinserire la batteria.

Tabella 3: Indicatore LED del caricabatteria (continua)

 Giallo lampeggiante lento	**In attesa della ricarica rapida** • Ripristino sottotensione della batteria • Temperatura della batteria troppo bassa < circa 5°C (o valore programmato nella batteria) • Temperatura della batteria troppo alta ≥ circa 45°C (o valore programmato nella batteria) • Termistore cortocircuitato alla batteria (+)	Al termine del ripristino della sottotensione, una volta riscaldata una batteria fredda o raffreddata una batteria calda, il caricabatteria dovrebbe passare automaticamente alla fase di ricarica. Se il tempo di attesa della ricarica rapida continua (ad esempio, oltre 30 minuti), rimuovere la batteria. Controllare il caricabatteria e i contatti della batteria per assicurarsi che siano puliti. Reinserire la batteria.

Tabella 3: Indicatore LED del caricabatteria (continua)

 Rosso lampeggiante veloce	**Guasti** • Eccessiva tensione di alimentazione • Batteria (+) o batteria (-) aperta o cortocircuitata • Termistore cortocircuitato alla batteria (-) • Timeout del ripristino sottotensione della batteria (15 minuti) • Problemi relativi alla ricarica	Rimuovere la batteria dal vano. Controllare il caricabatteria e i contatti della batteria per assicurarsi che siano puliti. Reinserire la batteria. Se la spia persiste, scollegare l'alimentatore dal caricabatteria. Verificare che venga utilizzato un alimentatore di Motorola Solutions originale. Controllare i connettori dell'alimentatore e del caricabatteria per assicurarsi che siano puliti e pronti per l'uso. Collegare un alimentatore di Motorola Solutions originale al caricabatteria. Se la spia persiste, provare a utilizzare un'altra batteria autorizzata da Motorola Solutions. Se la spia persiste anche con un'altra batteria, contattare il rappresentante di Motorola Solutions.

Tabella 3: Indicatore LED del caricabatteria (continua)

Rosso fisso	**Ricarica in corso**	La batteria si sta ricaricando.
Verde fisso	**Batteria quasi carica o carica**	È possibile utilizzare la batteria.

Indicazione LED	Stato di carica della batteria
Verde lampeggiante **3 volte**	La batteria è completamente carica. Una volta accesa la spia rosso fisso che indica la fase di ricarica, attendere il tempo necessario per ricaricare completamente la batteria. Una volta accesa la spia verde fisso che indica una batteria quasi carica o carica, potrebbe essere richiesto qualche altro minuto per ricaricare completamente la batteria.
Giallo lampeggiante **2 volte**	La batteria è quasi carica. Prima di utilizzare la batteria per un lungo periodo o per un uso intensivo, attendere il tempo necessario per ricaricare completamente la batteria.
Rosso lampeggiante **1 volta**	La batteria è completamente scarica. Prima di utilizzare la batteria, attendere il tempo necessario per ricaricare completamente la batteria.

Se non compare alcuna indicazione LED:

1. Controllare se la radio con batteria o la batteria da sola sia inserita correttamente (fare riferimento al passaggio 3 a pagina 6).
2. Controllare che il cavo di alimentazione sia collegato correttamente al caricabatteria e a una presa CA e che quest'ultima sia alimentata.
3. Controllare che la batteria utilizzata con la radio sia elencata nella Tabella 1.

Garanzia limitata per i prodotti per le comunicazioni personali Motorola

Se il caricabatteria è difettoso, contattare il partner Motorola presso cui l'unità è stata acquistata.

I. Condizioni coperte dalla garanzia

- Prodotti. Difetti dei materiali e di fabbricazione nei telefoni cellulari, cercapersone e/o radio ricetrasmittenti wireless e determinati accessori venduti con questi prodotti, come la batteria, la custodia e il caricabatteria prodotti e/o venduti da Motorola (Prodotti).
- Batterie. I difetti dei materiali e di fabbricazione presenti nelle batterie prodotte da Motorola e/o vendute con i Prodotti sono coperti dalla presente garanzia solo se la capacità di ricarica completa è inferiore all'80% della capacità nominale o se si verificano perdite di liquido.

II. Durata del periodo di copertura

La garanzia viene applicata a partire dalla data in cui i Prodotti vengono acquistati dal primo utente finale:

- Prodotti. La garanzia dura un anno.
- Software. La garanzia dura 90 giorni.

- Riparazioni/Sostituzioni. La garanzia dura per il periodo di validità restante della garanzia originale o per 90 giorni dalla data di ricezione del prodotto da parte dell'utente, a seconda di quale periodo risulti più lungo.

III. Utenti coperti dalla garanzia
La presente garanzia viene estesa solo al primo acquirente (utente finale).

IV. Copertura per problemi in garanzia
Senza alcun costo per l'utente, Motorola, a propria discrezione, offre la riparazione o la sostituzione dei Prodotti o del software non conformi alla garanzia oppure, in alternativa, il rimborso del prezzo di acquisto dei Prodotti. Motorola potrà utilizzare Prodotti o componenti nuovi o ricondizionati, revisionati o usati, purché equivalenti dal punto di vista funzionale. Non verrà fornito alcun aggiornamento software.

V. Accesso al servizio in garanzia o ad altre informazioni
Senza alcun costo per l'utente, Motorola, a propria discrezione, offre la riparazione o la sostituzione dei Prodotti o del software non conformi alla garanzia oppure, in alternativa, il rimborso del prezzo di acquisto dei Prodotti. Motorola potrà utilizzare Prodotti o componenti nuovi o ricondizionati, revisionati o usati, purché equivalenti dal punto di vista funzionale. Non verrà fornito alcun aggiornamento software.
Per informazioni sui Prodotti, visitare il sito Web all'indirizzo: www.motorolasolutions.com/governmentandenterprise.
L'utente riceverà istruzioni sulle modalità di spedizione dei Prodotti a Motorola. È necessario spedire i Prodotti con pagamento anticipato delle spese di spedizione e assicurazione. Insieme con i Prodotti, è necessario includere: (a) una copia della ricevuta o del certificato di vendita oppure

un'altra prova di acquisto di pari validità; (b) una descrizione scritta del problema; (c) il nome del service provider (se i Prodotti prevedono un servizio di abbonamento); (d) il nome e la posizione della struttura di installazione (se applicabile); (e) l'indirizzo di spedizione e il numero di telefono dell'utente. Se richiesto, è, inoltre, necessario restituire tutti i componenti rimovibili come antenne, batterie e caricabatteria. CONSERVARE SEMPRE LA PROVA DI ACQUISTO ORIGINALE.
Il trasporto e l'assicurazione dei Prodotti riparati o sostituiti sono coperti da Motorola, mentre eventuali tasse sono a carico dell'utente.

VI. Condizioni non coperte dalla garanzia

- Prodotti utilizzati in combinazione con apparecchiatura complementare o periferica oppure con programmi software non forniti da Motorola per l'uso con i Prodotti ("apparecchiatura complementare") o eventuali danni ai Prodotti o all'apparecchiatura complementare causati da tale utilizzo. Con "apparecchiatura complementare", ci si riferisce, tra l'altro, a batterie, caricabatteria, adattatori e alimentatori non prodotti o forniti da Motorola. Il verificarsi di una di queste condizioni rende nulla la garanzia.
- Prodotti testati, regolati, installati, gestiti, alterati, modificati o riparati in qualsiasi modo da soggetti diversi da Motorola (o dai suoi centri di assistenza autorizzati). Il verificarsi di una di queste condizioni rende nulla la garanzia.
- Batterie ricaricabili che: (a) vengono ricaricate mediante caricabatteria diversi da quelli specificamente approvati da Motorola per la ricarica di tali batterie; (b) presentano sigilli rotti o mostrano segni di manomissione; (c) vengono utilizzate in apparecchiature diverse dal Prodotto per cui sono specificate; oppure (d) vengono ricaricate e conservate a temperature

superiori ai 60 gradi centigradi. Il verificarsi di una di queste condizioni rende nulla la garanzia.

- Prodotti che presentano: (a) numeri di serie o etichette con la data che siano stati rimossi, alterati o obliterati; (b) numeri di serie della scheda non corrispondenti tra loro o con quelli apposti sull'alloggiamento; o (c) alloggiamenti o componenti non Motorola o non conformi. Il verificarsi di una di queste condizioni rende nulla la garanzia.
- Difetti o danni derivanti da: (a) utilizzo dei Prodotti diverso da quello consueto o abituale; (b) funzionamento improprio o anomalo; (c) incidente o negligenza, ad esempio in caso di caduta dei Prodotti su superfici dure; (d) contatto con acqua, pioggia, umidità eccessiva o traspirazione pesante; (e) contatto con sabbia, sporco o simili oppure (f) contatto con calore eccessivo oppure versamento di cibi o liquidi.
- Danni fisici alla superficie dei Prodotti, compresi graffi, incrinature o altri danni ad un display, ad un obiettivo o ad altre parti esposte all'esterno.
- Guasto di Prodotti dovuto principalmente all'eventuale sottoscrizione a segnali o servizi di comunicazione oppure all'utilizzo con i Prodotti.
- Cavi a spirale tirati eccessivamente o con schede modulari danneggiate.
- Prodotti in locazione.

Ai Prodotti non coperti dalla presente garanzia potrebbero venire applicati costi di riparazione a forfait. Per ottenere informazioni sui Prodotti che richiedono riparazioni non coperte dalla presente garanzia, chiamare il numero telefonico riportato in precedenza. Verranno fornite informazioni sulla disponibilità dei servizi di riparazione, le tariffe, i metodi di pagamento, i recapiti per l'invio dei Prodotti, ecc.

VII. Altre limitazioni

La presente garanzia completa per i Prodotti di Motorola è da considerarsi l'unico rimedio disponibile.
La presente garanzia sostituisce ogni altra garanzia esplicita. Le garanzie implicite, comprese a scopo esemplificativo le garanzie implicite di commerciabilità e idoneità per uno scopo specifico, sono concesse solo se specificatamente richiesto dalla legge in vigore. In caso contrario, sono specificatamente escluse.
Non viene fornita alcuna garanzia circa la copertura, la disponibilità o il livello di servizio fornito dai Prodotti tramite un service provider o in altro modo.
Non viene fornita alcuna garanzia in base alla quale il software debba soddisfare i requisiti richiesti o funzionare in combinazione con prodotti hardware o software di applicazioni forniti da terze parti, il funzionamento dei prodotti software debba risultare ininterrotto o privo di errori oppure i difetti presenti nei prodotti software debbano venire corretti.
Motorola non sarà in nessun caso responsabile, sia per contratto o illecito (inclusa la negligenza), di eventuali danni di valore superiore al prezzo di acquisto del Prodotto o di eventuali danni indiretti, incidentali, speciali o consequenziali, di qualunque genere, per la perdita di redditi o profitti, interruzione dell'attività, perdita di informazioni o dati oppure altre perdite finanziarie derivanti da o correlate alla possibilità o all'impossibilità di utilizzare i Prodotti, entro i limiti che possono essere esclusi dalla portata applicativa della legge.

VIII. Disposizioni relative a brevetti e software

Motorola prenderà parte, a proprie spese, a qualsiasi causa legale intentata contro l'utente e si impegna a pagare costi e danni riconosciuti a carico dell'utente, in base a un reclamo che dichiara che i Prodotti violano un

brevetto. Tale partecipazione e i relativi pagamenti sono da intendersi soggetti alle seguenti condizioni: (a) l'utente è tenuto ad informare Motorola per iscritto non appena riceve il reclamo; (b) l'utente concede a Motorola il controllo esclusivo della difesa contro l'azione legale e di tutte le negoziazioni volte al raggiungimento della risoluzione o compromesso; e (c) qualora i Prodotti diventino, o diventeranno con ogni probabilità secondo il parere di Motorola, oggetto di un'accusa di violazione di un brevetto, l'utente consentirà a Motorola, a sue spese e discrezione di: acquisire per conto dell'utente stesso il diritto di continuare a utilizzare i Prodotti; sostituire o modificare gli stessi in modo che non violino ulteriormente alcun brevetto; o conferire a detto utente un credito rispetto ai Prodotti equivalenti al deprezzamento e di accettare la restituzione degli stessi. Il deprezzamento sarà equivalente all'ammontare annuo relativo alla durata di vita dei Prodotti, come stabilito da Motorola.

Motorola declina ogni responsabilità nei confronti di qualsiasi rivendicazione basata sull'infrazione di un brevetto conseguente o imputabile ai Prodotti o alle parti fornite in conformità alla presente garanzia limitata con l'apparecchiatura complementare, come definito nell'articolo VI riportato sopra. La succitata dichiarazione definisce la completa responsabilità di Motorola relativamente all'infrazione di brevetti da parte dei Prodotti.

Le leggi in vigore in alcuni Paesi accordano a Motorola e altri provider di software di terzi alcuni diritti esclusivi riservati al software protetto da copyright, come i diritti esclusivi a riprodurre e distribuire copie di tale software. Il software può essere copiato, utilizzato e ridistribuito solo con i Prodotti ad esso associati. È vietato qualsiasi altro uso di detto software, compresi, senza limiti, il disassemblaggio o la decodifica oppure l'esercizio di diritti esclusivi nei riguardi dello stesso.

Alcuni Paesi e altre giurisdizioni non ammettono l'esclusione o la limitazione di danni incidentali o consequenziali né la limitazione del periodo di validità di una garanzia implicita; pertanto, in questo caso, le suddette limitazioni o esclusioni potrebbero non essere applicabili. La presente garanzia conferisce all'utente diritti legali specifici. L'utente potrebbe godere anche di altri diritti, che variano da giurisdizione a giurisdizione.

www.motorolasolutions.com/XTseries

MOTOROLA, MOTO, MOTOROLA SOLUTIONS e il logo della M stilizzata sono marchi o marchi registrati di Motorola Trademark Holdings, LLC, utilizzati su licenza. Tutti gli altri marchi appartengono ai rispettivi proprietari.
© 2013 Motorola Solutions, Inc. Tutti i diritti riservati.

 **Atenção**	Para reduzir o risco de ferimentos, carregue apenas as baterias recarregáveis Motorola indicadas na Tabela 1. Qualquer outra bateria poderá explodir e causar ferimentos e danos. A utilização de acessórios não recomendados pela Motorola pode resultar em risco de incêndio, choque elétrico ou ferimentos.

INSTRUÇÕES IMPORTANTES DE SEGURANÇA

Este documento contém instruções de segurança e funcionamento importantes. Leia estas instruções com atenção e guarde-as para consultar no futuro.

Antes de utilizar o carregador da bateria, leia todas as instruções e todas as chamadas de atenção existentes (1) no carregador, (2) na bateria e (3) no sistema de rádio que utiliza a bateria.

Para reduzir o risco de danificar a ficha e o cabo de alimentação, puxe sempre pela ficha e nunca pelo cabo quando desligar o carregador.

1. Não deve utilizar um cabo de extensão a não ser que seja mesmo necessário. A utilização de um cabo de extensão desadequado pode resultar em risco de incêndio e choque elétrico. Se tiver de utilizar um cabo de extensão, certifique-se de que utiliza um cabo do tipo 18 AWG se o comprimento for inferior a 2 m ou do tipo 16 AWG se o comprimento for inferior a 3 m.

2. Para reduzir os riscos de incêndio, choque elétrico e ferimentos, não utilize o carregador se este apresentar qualquer quebra ou danos. Leve-o a um representante de serviços Motorola qualificado.
3. Não desmonte o carregador - não pode ser reparado e não existem peças de substituição. A desmontagem do carregador pode resultar em risco de choque elétrico ou incêndio.
4. Para reduzir o risco de choque elétrico, desligue o carregador da tomada de CA antes de qualquer operação de manutenção ou limpeza.

DIRETRIZES DE SEGURANÇA OPERACIONAL

- Desligue o sistema de rádio quando carregar a bateria.
- Este equipamento não foi concebido para utilização no exterior. Utilize apenas em locais/condições sem água.
- Ligue o equipamento apenas a um cabo de alimentação adequado com a tensão correta (conforme especificado no produto).
- Para desligar da linha de tensão, remova a ficha da tomada.
- A tomada à qual ligar este equipamento deve estar próxima e facilmente acessível.
- Em equipamentos com fusíveis, as peças de substituição têm de ser conformes ao tipo e classificação especificados nas instruções do equipamento.
- A temperatura ambiente máxima à volta do carregador não pode exceder os 40 °C.
- A potência de saída da unidade de alimentação não pode exceder os valores indicados na etiqueta de produto situada na parte inferior do carregador.

- Certifique-se de que o cabo não fica onde possa ser pisado, provocar tropeçamento ou ficar exposto a água, danos ou qualquer tipo de esforço.

COMPONENTES AUTORIZADOS PELA MOTOROLA

As tabelas seguintes contêm as referências dos componentes que estão aprovados para utilização com o kit de carregamento:

Tabela 1: Baterias Autorizadas pela Motorola

Número de kit da bateria	Descrição da bateria
PMNN4434_	Bateria de iões de lítio padrão
PMNN4453_	Bateria de iões de lítio de alta capacidade

Tabela 2: Cabos de Alimentação Autorizados pela Motorola

Kit de carregador	Descrição	Cabo de alimentação	Tipo de ficha
PMLN6387_	Base de carregamento MUC	Nenhum	Nenhum cabo/ ficha de alimentação
PMLN6385_	Carregador standard MUC INT EU/RU	3004209T01/ T02	Euro/RU

INSTRUÇÕES DE FUNCIONAMENTO

Os compartimentos do carregador podem alojar um rádio com a bateria encaixada ou apenas a bateria. **Antes de carregar uma bateria de um sistema de rádio, desligue o sistema de rádio.** As baterias carregam melhor se estiverem à temperatura ambiente.

Nota: este carregador de unidades múltiplas pode carregar dispositivos de rádio com bateria, rádio com bateria e coldre e baterias soltas.

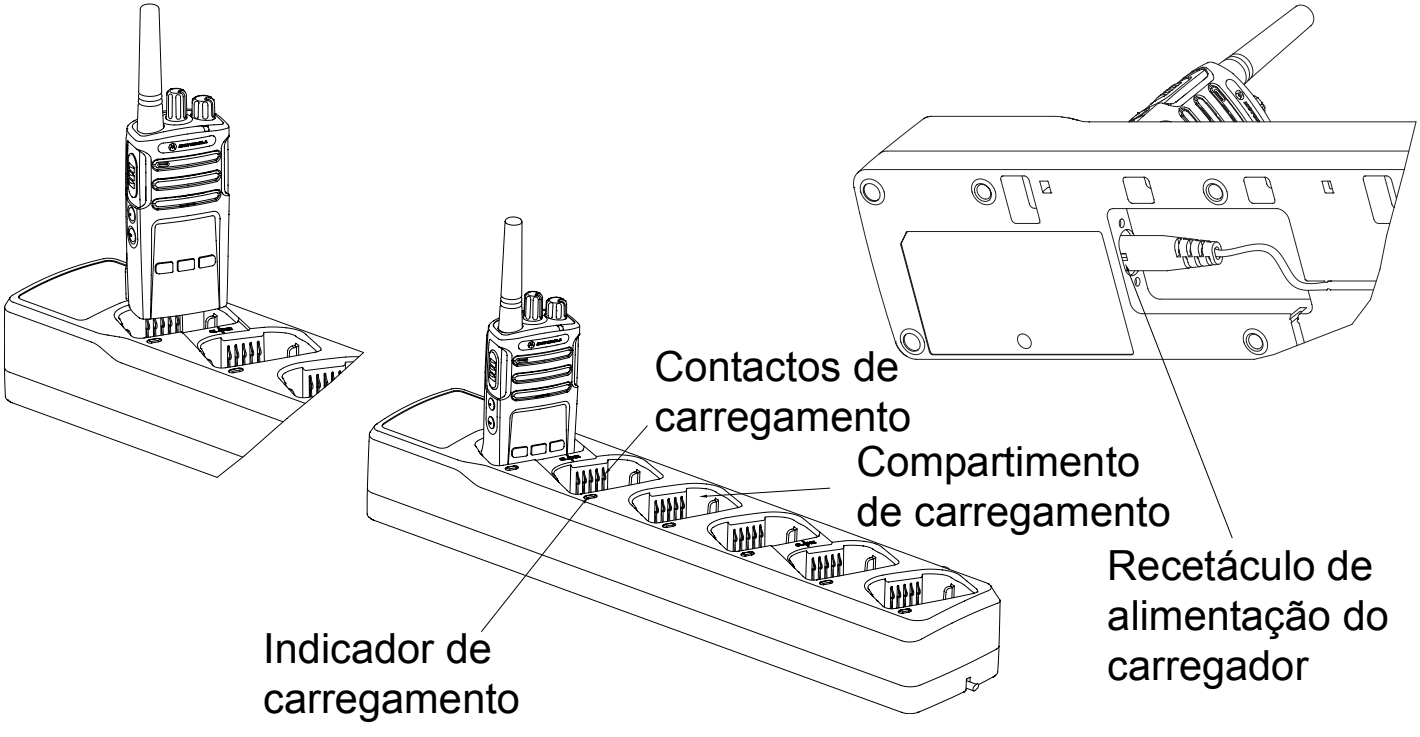

Figura 1: Carregador de unidades múltiplas

CARREGAMENTO

1. Ligue a extremidade destinada ao carregador do cabo de alimentação na tomada que se encontra na parte inferior do carregador.
2. Ligue a extremidade destinada à tomada de parede do cabo de alimentação na tomada de CA adequada. Uma sequência de alimentação correta é indicada por uma ***INTERMITÊNCIA ÚNICA A VERDE*** do indicador do carregador.
3. Insira uma bateria ou um rádio com bateria (**com o rádio desligado**) no compartimento do carregador da seguinte forma:
   a. alinhe a ranhura de cada lado da bateria com a saliência correspondente de cada lado do compartimento do carregador.
   b. pressione a bateria em direção à parte de trás do compartimento.
   c. deslize a bateria para o compartimento do carregador, assegurando o contacto completo entre os contactos do carregador e da bateria.
4. Quando a bateria estiver bem encaixada no compartimento, o carregador indica o nível da bateria conforme descrito na Tabela 3. O indicador do carregador acende a ***VERMELHO FIXO*** para indicar que a bateria está a carregar rapidamente. Quando a bateria estiver completamente carregada, o indicador do carregador muda para ***VERDE FIXO***.
5. Para retirar um rádio ou uma bateria do carregador, utilize ambas as mãos para retirar o rádio ou a bateria do compartimento do carregador. Uma mão serve para segurar e manter estável o carregador enquanto retira o rádio ou a bateria com a outra.

CARREGAR UMA BATERIA SOLTA

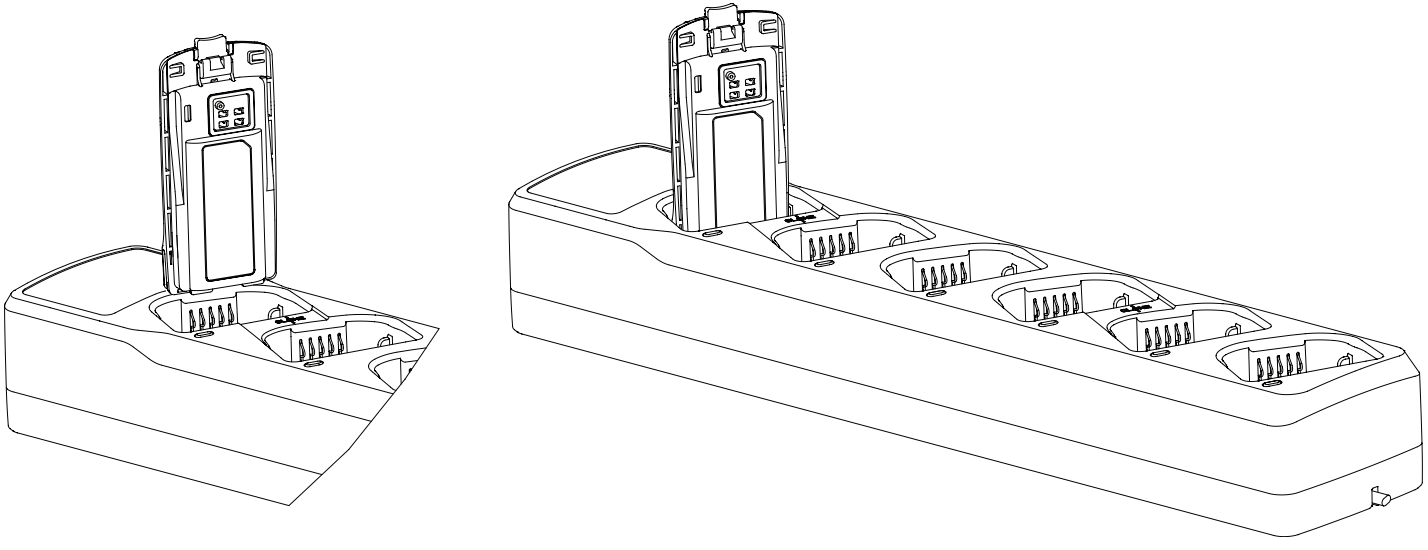

Figura 2: Carregar uma bateria solta

Nota: alinhe a ranhura da bateria com a saliência do carregador.

PROGRAMAR RÁDIOS POR CLONAGEM

Este carregador de unidade múltiplas permite clonar até dois rádios de cada vez (2 rádios de origem e 2 rádios de destino) utilizando os compartimentos 1-2 e 4-5. A finalidade da clonagem é copiar a programação de um rádio.

Como utilizar a clonagem:

1. Consulte o manual do rádio para saber qual é a sequência de botões para ativar o rádio de origem e outras informações sobre o procedimento de clonagem.
2. Certifique-se de que as baterias estão totalmente carregadas e que os contactos não estão sujos ou a fazer má ligação.

3. Coloque o rádio de destino no compartimento 2 ou 5 e certifique-se de que está ligado.
4. O rádio de origem é preparado para a clonagem através de pressões de botões e depois colocado no compartimento 1 ou 4, dependendo do compartimento onde estiver o rádio de destino.
5. Prima o botão necessário no rádio de origem para iniciar a clonagem.
6. São utilizados sons para indicar uma boa ou má clonagem. O ecrã apresentará a indicação de sucesso ou insucesso.
7. Normalmente, o processo de clonagem demora menos de 4 segundos.

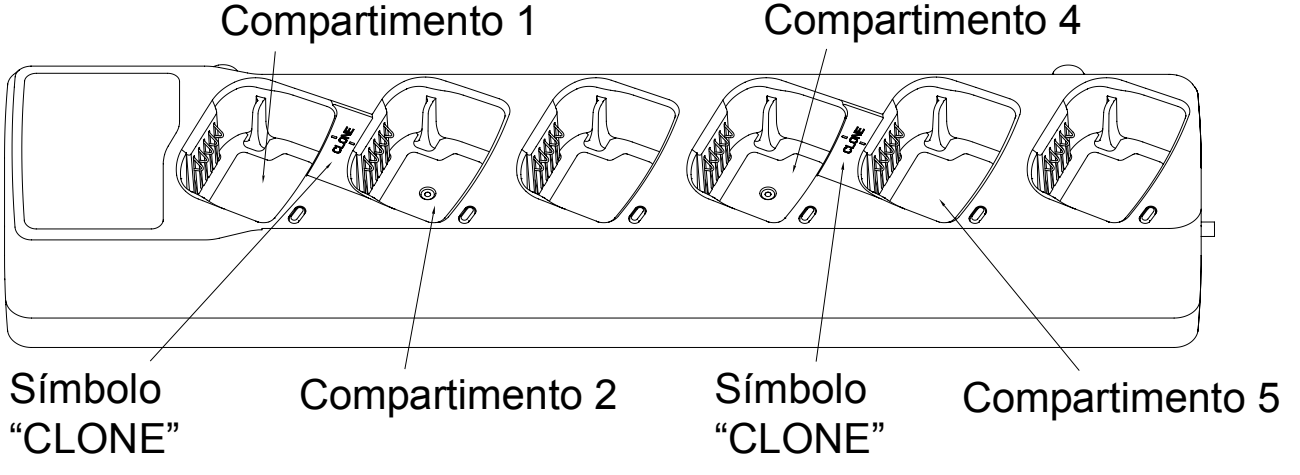

Figura 3: Clonagem de programação de rádio

RESOLUÇÃO DE PROBLEMAS

Quando tentar resolver um problema, observe sempre a cor do LED:

Tabela 3: Indicador LED do carregador

Indicador LED	Estado do carregador	Comentário
 Intermitência única a verde	**O carregador está alimentado e pronto a utilizar.**	O carregador está pronto a utilizar.
 Desligado	**Nenhuma bateria colocada** • Termístor aberto • (-) da bateria aberto • Termístor ligado ao (+) da bateria	Se estiver colocada uma bateria, certifique-se de que o transformador está bem ligado na tomada elétrica. Se a indicação persistir, retire a bateria. Inspecione os contactos do carregador e da bateria e certifique-se de que estão limpos. Volte a colocar a bateria.

Tabela 3: Indicador LED do carregador (Continua)

 Âmbar intermitente lento	**A aguardar carregamento rápido** • Recuperação de bateria com subtensão • Bateria demasiado fria, temperatura < aprox. 5 °C (ou outro valor programado na bateria) • Bateria demasiado quente, temperatura ≥ aprox. 45 °C (ou outro valor programado na bateria) • Termístor ligado ao (+) da bateria	Após a conclusão da recuperação da subtensão, assim que a bateria aquecer se estiver fria, ou arrefecer se estiver quente, o carregador deve passar automaticamente para o estado de carregamento normal. Se a indicação “A aguardar carregamento rápido” persistir (por exemplo, mais de 30 minutos), retire a bateria. Inspecione os contactos do carregador e da bateria e certifique-se de que estão limpos. Volte a colocar a bateria.

Tabela 3: Indicador LED do carregador (Continua)

 Vermelho intermitente rápido	**Anomalia** • Tensão excessiva do transformador • (+) ou (-) da bateria aberto ou ambos em curto-circuito • Termístor ligado ao (-) da bateria • Excesso de tempo na recuperação de bateria com subtensão (15 min.) • Problema de carregamento	Retire a bateria do carregador. Inspecione os contactos do carregador e da bateria e certifique-se de que estão limpos. Volte a colocar a bateria. Se a indicação persistir, desligue o transformador do carregador. Verifique se está a utilizar um transformador genuíno da Motorola Solutions. Inspecione os conectores do transformador e do carregador para garantir que estão limpos e prontos a utilizar. Ligue um transformador genuíno da Motorola Solutions ao carregador. Se a indicação persistir, experimente utilizar outra bateria autorizada da Motorola Solutions. Se a indicação persistir com outra bateria, contacte um representante da Motorola Solutions.

Tabela 3: Indicador LED do carregador (Continua)

Vermelho fixo	**A carregar**	A bateria está a carregar.
Verde fixo	**Carregada ou quase carregada**	A bateria pode ser utilizada.

Indicador LED	Estado da carga da bateria
Verde intermitente **3 vezes**	A bateria está substancialmente carregada. Se for seguida pela indicação de carregamento com vermelho fixo, aguarde que a bateria fique totalmente carregada. Se for seguida pela indicação de carregada ou quase carregada com verde fixo, poderá ser necessário mais algum tempo até que a bateria fique totalmente carregada.
Âmbar intermitente **2 vezes**	A bateria está moderadamente carregada. Permita que a bateria carregue totalmente se pretender fazer uma utilização intensiva ou prolongada.
Vermelho intermitente **1 vez**	A bateria está substancialmente descarregada. Permita que a bateria carregue totalmente antes de a utilizar.

Se NÃO existir uma indicação LED:

1. Verifique se introduziu corretamente o rádio com bateria ou a bateria solta (consulte o passo 3 na página 5).
2. Certifique-se de que o cabo de alimentação está bem ligado ao carregador e a uma tomada de CA adequada e que a tomada tem corrente.
3. Confirme que a bateria que está a utilizar com o rádio está listada na Tabela 1.

Garantia Limitada para Produtos de Comunicações Pessoais da Motorola

Se o seu carregador apresentar algum defeito, contacte o representante da Motorola onde tiver adquirido o produto.

I. Qual é a cobertura da garantia?

- Produtos. Defeitos de materiais e mão de obra em telemóveis, pagers e/ou rádios bidirecionais, bem como determinados acessórios que são vendidos com eles, como baterias, carregadores de bateria e coldres fabricados e/ou vendidos pela Motorola (Produtos).
- Baterias. Os defeitos de materiais e mão de obra em baterias fabricadas pela Motorola e/ou vendidas com os Produtos estão abrangidos por esta garantia apenas se apresentarem fugas ou se a sua capacidade de carregamento máxima se tornar inferior a 80% da capacidade nominal.

II. Qual é a duração do período de cobertura?

A partir da data de aquisição dos Produtos pelo primeiro utilizador final:

- Produtos. A garantia tem a duração de um ano.
- Software. A garantia tem a duração de 90 dias.

- Reparações/Substituições. A garantia dura até ao fim da garantia original ou até 90 dias após a receção, caso a garantia original termine antes.

III. A quem se aplica a cobertura?
Esta garantia aplica-se apenas ao primeiro utilizador final que adquira o produto.

IV. Como corrigimos os problemas ao abrigo da garantia
Sem custos para o utilizador, optamos entre reparar ou substituir os Produtos ou o software que apresentem problemas cobertos pela garantia ou devolver o preço de compra dos Produtos. Podemos utilizar peças ou Produtos novos, usados, reparados ou restaurados desde que tenham funcionalidade equivalente. Não fornecemos atualizações de software.

V. Como pode obter uma reparação em garantia ou outras informações
Sem custos para o utilizador, optamos entre reparar ou substituir os Produtos ou o software que apresentem problemas cobertos pela garantia ou devolver o preço de compra dos Produtos. Podemos utilizar peças ou Produtos novos ou usados/reparados/restaurados desde que tenham funcionalidade equivalente. Não fornecemos atualizações de software.
Para obter informação sobre produtos, visite-nos em: www.motorolasolutions.com/governmentandenterprise.
Receberá instruções para enviar os Produtos para a Motorola. Terá de nos enviar os Produtos com portes, direitos alfandegários e seguro pré-pagos. Terá de incluir os seguintes itens com os Produtos: (a) cópia do recibo, fatura ou outro comprovativo de compra; (b) descrição do problema por escrito; (c) nome do fornecedor de serviços (se o Produto precisar da subscrição de um serviço); (d) nome e local das instalações (se aplicável); (e) o seu endereço e

o seu número de telefone (essencial). Se o solicitarmos, terá de enviar também todas as peças separáveis, como antenas, baterias e carregadores. GUARDE SEMPRE O SEU COMPROVATIVO DE COMPRA ORIGINAL. Enviaremos os Produtos reparados ou de substituição com portes e seguro pagos por nós, mas os eventuais direitos alfandegários serão pagos por si.

VI. O que esta garantia não cobre

- Produtos que forem utilizados em conjunto com equipamento suplementar ou periférico ou com software que não tenham sido fornecidos pela Motorola para utilização com os Produtos (“Equipamento suplementar”), bem como quaisquer danos causados nos Produtos ou no equipamento suplementar em resultado de tal utilização. “Equipamento suplementar” significa baterias, carregadores, adaptadores, fontes de alimentação e outros acessórios que não sejam fabricados ou fornecidos pela Motorola. Qualquer uma destas situações anula a garantia.
- Qualquer tipo de teste, ajuste, instalação, manutenção, alteração ou reparação dos Produtos por alguém que não a Motorola (ou os seus centros de assistência autorizados). Qualquer uma destas situações anula a garantia.
- Baterias recarregáveis que: (a) sejam carregadas com um carregador de baterias diferente do que a Motorola aprovou para carregar tais baterias; (b) tenham selos quebrados ou apresentem provas de adulteração; (c) sejam utilizadas em equipamento diferente do Produto para o qual foram especificadas; ou (d) sejam carregadas e guardadas em ambientes com temperatura superior a 60 °C. Qualquer uma destas situações anula a garantia.

- Produtos que tenham: (a) etiquetas de número de série ou data removidas, alteradas ou obliteradas; (b) números de série de placas que não coincidam entre elas ou números de série de placas que não correspondam à caixa; ou (c) caixas ou peças desadequadas ou não fornecidas pela Motorola. Qualquer uma destas situações anula a garantia.
- Defeitos ou danos que resultem de: (a) utilização anormal ou invulgar dos Produtos; (b) utilização imprópria ou indevida; (c) acidente ou negligência, como queda dos Produtos em superfícies rígidas; (d) contacto com água, chuva, humidade extrema ou transpiração intensa; (e) contacto com areia, terra ou substância semelhante; ou (f) contacto com calor extremo ou derrames de alimentos ou líquidos.
- Danos físicos na superfície dos Produtos, incluindo riscos, quebras ou outros danos no ecrã, no vidro ou noutras partes externas.
- Avarias dos Produtos que se devam principalmente a algum sinal ou serviço de comunicação que o utilizador tenha contratado ou utilize com os Produtos.
- Cabos em espiral que estejam esticados ou que tenham conectores partidos.
- Produtos que sejam alugados.

Podemos aplicar taxas de reparação fixas aos Produtos que não estejam cobertos por esta garantia. Para obter informação sobre Produtos que necessitem de reparação e não estejam cobertos por esta garantia, contacte-nos através do número de telefone indicado anteriormente. Forneceremos informação sobre disponibilidade de reparação, preços, métodos de pagamento, local para onde deve enviar os Produtos, etc.

VII. Outras limitações

Este é o texto completo da garantia da Motorola para os Produtos e indica todas as opções do utilizador.

Esta garantia substitui todas as outras garantias explícitas. Quaisquer garantias implícitas como, entre outras, garantias implícitas de comerciabilidade e adequação a um fim específico, são dadas apenas se forem exigidas pela legislação aplicável. Caso contrário, estão especificamente excluídas.

Não é dada qualquer garantia relativa a cobertura, disponibilidade ou qualidade do serviço fornecido com os Produtos, seja através de um fornecedor de serviços ou não.

Não garantimos que o software satisfaça os seus requisitos ou que funcione em conjunto com qualquer hardware ou aplicação de terceiros, que o funcionamento dos produtos de software não esteja sujeito a interrupções ou erros, nem que todos os defeitos encontrados nos produtos de software sejam corrigidos.

A Motorola nunca poderá ser responsabilizada, seja em âmbito contratual ou de delito civil (incluindo negligência), por danos que ultrapassem o preço de compra do Produto, nem por quaisquer danos indiretos, incidentais, especiais ou consequenciais de qualquer tipo, nem por perda de receitas ou lucros, perda de negócio, perda de informação ou dados ou qualquer outra perda financeira resultantes da, ou de algum modo relacionadas com a, capacidade ou incapacidade de utilizar os Produtos, na medida em que tais danos sejam rejeitados por lei.

VIII. Disposições sobre patentes e software

A Motorola defenderá o utilizador e pagará todos os custos e danos que possam recair sobre o utilizador em resultado de qualquer ação movida contra este com base em reivindicações de violação direta de alguma patente por parte dos Produtos. A nossa obrigação fica condicionada ao seguinte: (a) o utilizador deve notificar-nos imediatamente por escrito assim que receber o aviso da reivindicação; (b) o utilizador deve dar-nos total controlo sobre a defesa do caso e todas as negociações com vista à sua resolução; (c) caso os Produtos se tornem, ou a Motorola ache provável que se tornem, alvo de alguma reivindicação de violação de uma patente, o utilizador deve permitir-nos uma das seguintes opções, com decisão nossa e custos suportados por nós: adquirir o direito de continuar a utilizar os Produtos para o utilizador; substituir ou modificar os Produtos de forma a não violarem patentes; conceder um crédito pelo valor dos Produtos, tendo em conta a sua desvalorização, e aceitar a devolução. A desvalorização ocorrerá em valores iguais por ano durante a vida útil dos Produtos, conforme estabelecido pela Motorola.

A Motorola não terá qualquer responsabilidade para com o utilizador perante qualquer reivindicação de violação de patente que se baseie na combinação de equipamentos suplementares com os Produtos ou acessórios fornecidos ao abrigo desta garantia, conforme definido no Artigo VI acima.

Esta é a responsabilidade total da Motorola relativamente a violações de patentes por parte dos Produtos.

A legislação de alguns países reserva para a Motorola e outros fornecedores de software determinados direitos exclusivos sobre software com direitos de autor, como o direito exclusivo de copiar e distribuir cópias de tal software. Apenas os produtos associados a este software podem ser destino de cópia, utilização e redistribuição deste software. Não é permitida qualquer outra

utilização deste software, incluindo, entre outras, desassemblagem do software, aplicação de engenharia inversa ao software ou exercício de qualquer outro direito exclusivo sobre o software.
Dado que alguns países e outras jurisdições não permitem a exclusão ou a limitação de danos incidentais ou consequenciais, nem a limitação da extensão de uma garantia implícita, algumas das limitações ou exclusões supramencionadas poderão não se aplicar a si. Esta garantia dá-lhe direitos legais específicos e poderá ter ainda outros direitos que variam de jurisdição para jurisdição.

www.motorolasolutions.com/XTseries

MOTOROLA, MOTO, MOTOROLA SOLUTIONS e o logótipo M estilizado são marcas comerciais ou marcas registadas da Motorola Trademark Holdings, LLC e são utilizados sob licença. Todas as outras marcas comerciais pertencem aos respetivos proprietários.
© 2013 Motorola Solutions, Inc. Todos os direitos reservados.

Nota

 Let op	Verminder de kans op letsel door alleen gebruik te maken van de oplaadbare, door Motorola goedgekeurde accu's die worden vermeld in tabel 1. Andere accu's kunnen exploderen, waardoor persoonlijk letsel of schade kan ontstaan. Het gebruik van accessoires die niet worden aanbevolen door Motorola, kan leiden tot brand, een elektrische schok of letsel.

BELANGRIJKE VEILIGHEIDSINSTRUCTIES

Dit document bevat belangrijke veiligheids- en gebruiksinstructies. Lees de instructies goed door en bewaar deze voor later gebruik.

Lees alle instructies en waarschuwingsmarkeringen op (1) de lader, (2) de accu en (3) de radio met de accu voordat u de acculader gebruikt.

Verminder de kans op schade aan de stekker en de stroomkabel door de lader aan de stekker en niet aan de kabel uit het stopcontact te trekken.

1. Gebruik alleen een verlengsnoer als dit absoluut nodig is. Het gebruik van een verkeerd verlengsnoer kan leiden tot brand of een elektrische schok. Als een verlengsnoer noodzakelijk is, gebruik dan een grootte van 18 AWG voor een kabel tot 2,0 m en 16 AWG voor een kabel tot 3,0 m.
2. Verminder de kans op brand, een elektrische schok of letsel door de lader niet te gebruiken als deze op enigerlei wijze defect of beschadigd is. Breng in dat geval de lader naar een gekwalificeerde Motorola-servicemonteur.

3. Haal de lader niet uit elkaar; deze kan niet worden gerepareerd en er zijn geen vervangende onderdelen verkrijgbaar. Als u de lader uit elkaar haalt, bestaat de kans op een elektrische schok of brand.
4. Verminder de kans op een elektrische schok door de lader uit het stopcontact te trekken voordat u deze onderhoudt of reinigt.

RICHTLIJNEN VOOR VEILIGE BEDIENING

- Schakel de radio uit alvorens de accu op te laden.
- De apparatuur is niet geschikt voor gebruik buitenshuis. Gebruik deze alleen op droge locaties/in droge omstandigheden.
- Sluit de apparatuur alleen aan op een geschikte stroomkabel met het juiste voltage (zoals vermeld op het product).
- Onderbreek de stroomtoevoer door de stekker uit het stopcontact te halen.
- Het stopcontact waarop deze apparatuur is aangesloten, moet zich in de buurt bevinden en eenvoudig toegankelijk zijn.
- Eventuele zekeringen in apparatuur moeten worden vervangen volgens het type en de specificatie zoals vermeld in de bijbehorende instructies.
- De omgevingstemperatuur rondom de oplader mag niet hoger zijn dan 40 °C.
- Het uitgangsvermogen van de spanningsbroneenheid mag niet hoger zijn dan de classificaties die onder op de lader zijn vermeld op het productetiket.
- Zorg ervoor dat de kabel zo ligt dat niemand hierop kan stappen of erover kan struikelen en dat deze niet vochtig kan worden, kan beschadigen of strak kan komen te staan.

DOOR MOTOROLA GOEDGEKEURDE COMPONENTEN

In de volgende tabel staan de nummers van de componenten die zijn goedgekeurd voor gebruik met de laderset:

Tabel 1: Door Motorola goedgekeurde accu's

Nummer accuset	Omschrijving accu
PMNN4434_	Standaard lithium-ionaccu
PMNN4453_	Lithium-ionaccu met hoge capaciteit

Tabel 2: Door Motorola goedgekeurde stroomkabels

Laderset	Beschrijving	Stroomkabel	Type stekker
PMLN6387_	Laadtray voor meerdere apparaten	Geen	Geen stroomkabel/ stekker
PMLN6385_	Laderstd voor meerdere apparaten INT EU/VK	3004209T01/ T02	Euro/VK

BEDIENINGSINSTRUCTIES

In de ladercompartimenten past een radio met een accu eraan bevestigd of alleen een accu. **Voorafgaand aan het opladen van een accu met radio dient de radio te worden uitgeschakeld.** Accu's worden het beste opgeladen op kamertemperatuur.

Opmerking: Deze oplader voor meerdere apparaten kan radio's met accu, radio's met accu en houder en alleen accu's opladen.

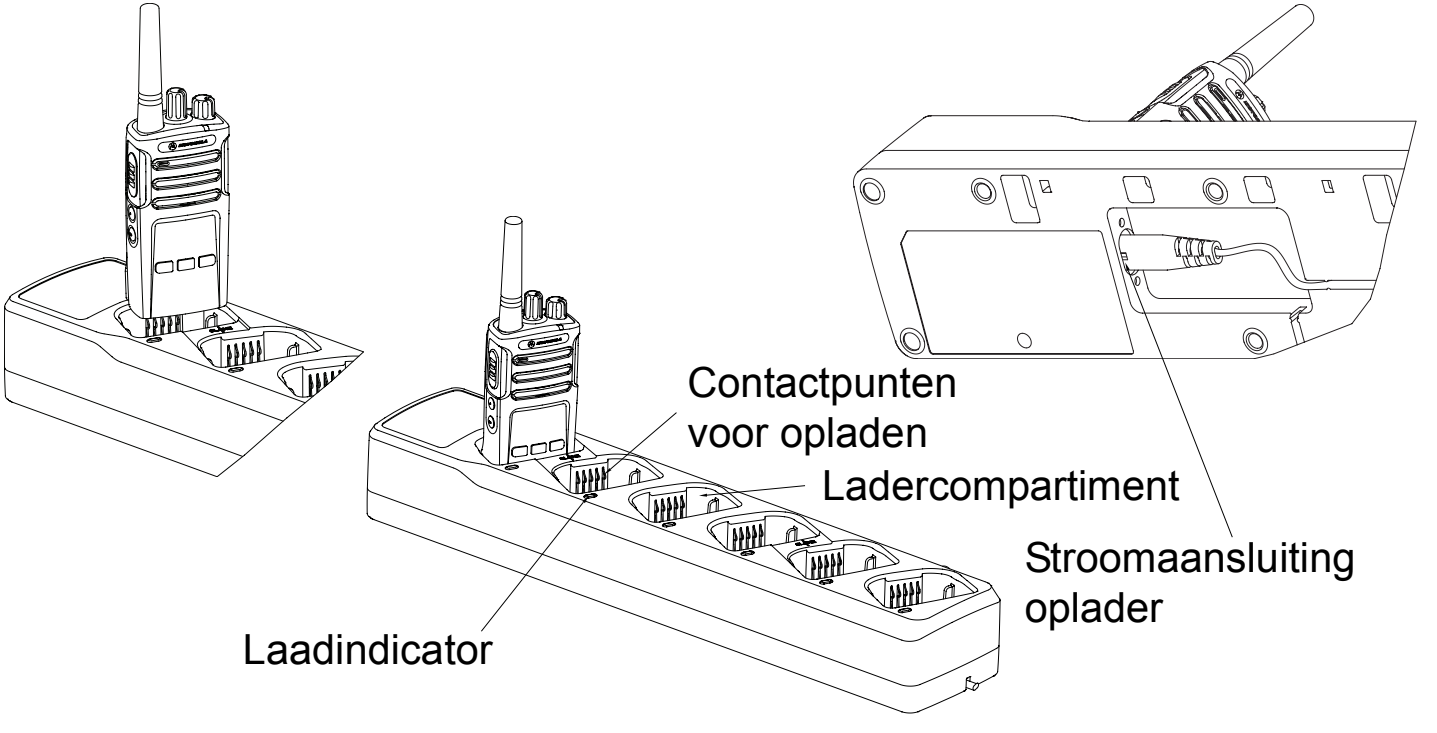

Afbeelding 1: Oplader voor meerdere apparaten

OPLAADPROCEDURE

1. Sluit het opladeruiteinde van de stroomkabel aan op de oplaadaansluiting aan de onderzijde van de oplader.
2. Steek het stopcontactuiteinde van de kabel in een geschikt stopcontact. Als de oplader goed is ingeschakeld, zal het lampje van de oplader ***ÉÉN KEER GROEN KNIPPEREN***.
3. Plaats een accu of een radio met een accu (**radio uitgeschakeld**) in het ladercompartiment:
    a. Houd de gleuven aan beide zijden van de accu boven de ribbels aan beide zijden van het ladercompartiment.
    b. Druk de accu naar de achterzijde van het compartiment.
    c. Schuif de accu in het compartiment van de lader en zorg er daarbij voor dat de contactpunten van de lader en de accu elkaar volledig raken.
4. Als de accu goed in het compartiment is geplaatst, geeft de lader de status van het accuniveau weer zoals te zien is in Tabel 3. Het lampje van de oplader gaat ***ROOD BRANDEN*** om aan te geven dat de accu snel wordt opgeladen. Als de accu volledig is opgeladen, blijft het lampje van de oplader ***GROEN BRANDEN***.
5. Verwijder de radio of accu met beide handen uit het ladercompartiment. Houd met één hand de oplader tegen terwijl u met de andere hand de radio of accu verwijdert.

ALLEEN EEN ACCU LADEN

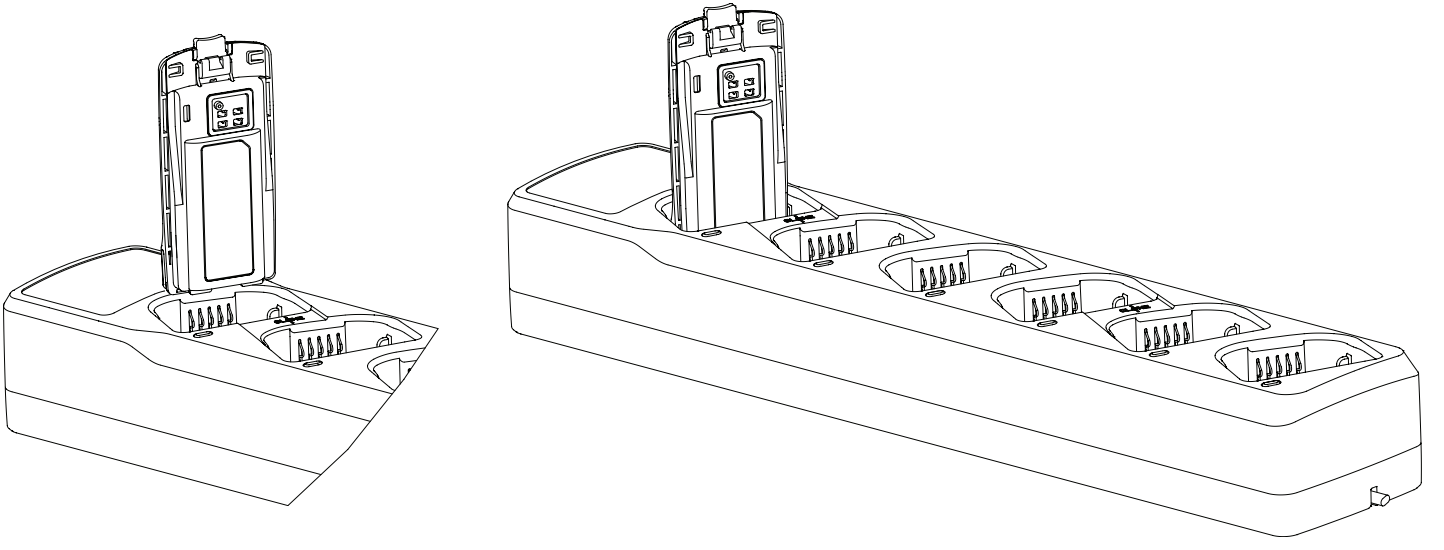

Afbeelding 2: Alleen een accu opladen

Opmerking: Schuif de sleuf in de accu op de ribbel in de oplader.

RADIO'S PROGRAMMEREN DOOR TE KLONEN

Met deze oplader voor meerdere apparaten kunt u maximaal twee radio's tegelijk klonen (2 bron- en 2 doelradio's) in compartimenten 1, 2 en 4, 5. Met klonen kunt u het functie-image van een radio kopiëren.

Klonen werkt als volgt:

1. Raadpleeg de handleiding voor de knoppenvolgorde om de Master-radio in te schakelen en voor meer informatie over de kloonprocedure.
2. Zorg dat de accu's volledig zijn opgeladen en dat de contacten niet vuil zijn en geen haperende verbinding veroorzaken.

3. Plaats de ingeschakelde slave-radio in compartiment 2 of 5.
4. De Master-radio wordt op klonen voorbereid door in een bepaalde volgorde op de knoppen te drukken en moet dan respectievelijk in compartiment 1 of 4 worden geplaatst, afhankelijk van het compartiment waarin de slave-radio is geplaatst.
5. Druk op de knop op de Master-radio om met klonen te beginnen.
6. Aan de geluiden kunt u horen of het klonen goed of verkeerd gaat. Op het scherm wordt aangegeven of het klonen is geslaagd of is mislukt.
7. Het kloonproces duurt meestal niet langer dan vier seconden.

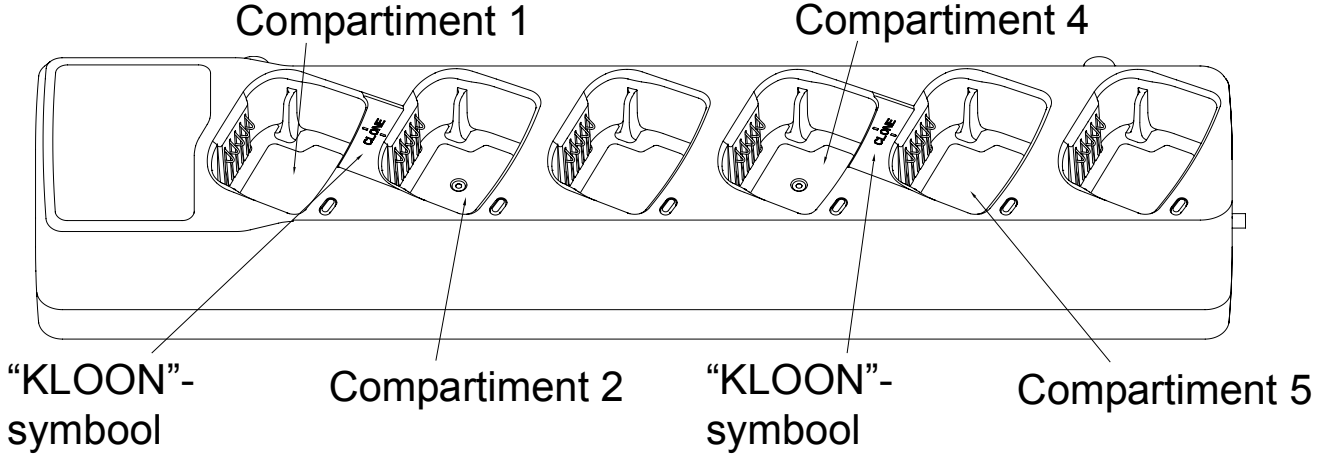

Afbeelding 3: Radioprogrammering klonen

PROBLEEMOPLOSSING

Let altijd op de kleur van de LED wanneer u problemen wilt oplossen:

Tabel 3: LED-indicator oplader

LED-indicator	Status oplader	Opmerking
 Knippert één keer groen	**Oplader is opgeladen en klaar voor gebruik.**	De oplader is klaar voor gebruik.
 Uit	**Geen accu in compartiment** • Thermistor is open • Accu (-) is open • Thermistor maakt kortsluiting met accu (+)	Als er een accu in het compartiment zit, moet u ervoor zorgen dat de stroomkabel in het juiste stopcontact is geplaatst. Verwijder de accu uit het compartiment als de melding niet verdwijnt. Kijk de oplader na en controleer of de contactpunten van de accu schoon zijn. Plaats de accu terug.

Tabel 3: LED-indicator oplader (vervolg)

 Knippert langzaam oranje	**Wacht op snel opladen** • Accu herstelt van te laag voltage • Accu te koud, temperatuur < ongeveer 5°C (of de voor de accu geprogrammeerde waarde) • Accu te warm, temperatuur ≥ ongeveer 45°C (of de voor de accu geprogrammeerde waarde) • Thermistor maakt kortsluiting met accu (+)	Als de accu is hersteld van een te laag voltage, als een koude accu is opgeladen of een hete accu is afgekoeld, moet de oplader automatisch op Laden springen. Als het wachten op snel opladen langer duurt (d.w.z. meer dan 30 minuten), verwijdert u de accu. Kijk de oplader na en controleer of de contactpunten van de accu schoon zijn. Plaats de accu terug.

Tabel 3: LED-indicator oplader (vervolg)

 Knippert snel rood	**Fout** • Te hoog voedingsvoltage • Accu (+) of accu (-) open of beide kortgesloten • Thermistor maakt kortsluiting met accu (-) • Time-out vanwege herstel na te laag voltage (15 minuten) • Oplaadprobleem	Haal de accu uit het compartiment. Kijk de oplader na en controleer of de contactpunten van de accu schoon zijn. Plaats de accu terug. Als de melding niet verdwijnt, ontkoppelt u de stroomtoevoer naar de oplader. Controleer of er een authentieke Motorola Solutions-voeding wordt gebruikt. Controleer of de voeding en de connectoren van de oplader schoon en klaar voor gebruik zijn. Sluit een authentieke Motorola Solutions-voeding aan op de oplader. Als de melding niet verdwijnt, probeert u een andere door Motorola goedgekeurde accu. Als de melding ook met een andere accu niet verdwijnt, neemt u contact op met uw Motorola Solutions-vertegenwoordiger.

Tabel 3: LED-indicator oplader (vervolg)

 Brandt rood	**Bezig met laden**	De accu is bezig met opladen.
 Brandt groen	**Bijna opgeladen of opgeladen**	De accu mag worden gebruikt.

LED-indicator	Laadstatus accu
 Knippert groen **3 keer**	De accu is bijna opgeladen. Als het lampje hierna rood gaat branden, moet u wachten totdat de accu volledig is opgeladen. Als het lampje groen gaat branden als teken dat de accu bijna of helemaal is opgeladen, kan het mogelijk nog even duren voordat de accu daadwerkelijk volledig is opgeladen.
 Knippert oranje **2 keer**	De accu is redelijk opgeladen. Laad de accu helemaal op voor een zware belasting of langdurig gebruik.
 Knippert rood **1 keer**	De accu is bijna leeg. Laad de accu voor gebruik helemaal op.

Als er geen LED-indicatie is:

1. Controleer of de radio met accu of alleen de accu op de juiste wijze is geplaatst (zie stap 3 in pagina 5).
2. Controleer of de stroomkabel goed is aangesloten op de oplader en op een geschikt stopcontact. Controleer ook of het stopcontact stroom ontvangt.
3. Controleer of de accu van de radio is opgenomen in Tabel 1.

Beperkte garantie voor aangekochte persoonlijke communicatieproducten van Motorola

Als uw oplader defect is, neemt u contact op met de partner van Motorola waar u het apparaat heeft gekocht.

I. Wat wordt gedekt door deze garantie?

- Producten. Materiaal- of fabricagefouten in draadloze mobiele telefoons, piepers en/of zendontvangers en bepaalde accessoires die daarmee in combinatie worden verkocht, zoals de accu, acculader en houder gefabriceerd en/of verkocht door Motorola (Producten).
- Accu's. Materiaal- of fabricagefouten in accu's die door Motorola zijn gefabriceerd en zijn verkocht in combinatie met Producten die door deze garantie worden gedekt, alleen als de volledig opgeladen-capaciteit onder de 80% van het maximale vermogen valt of als ze lekken.

II. Hoe lang geldt de dekking?

Vanaf de dag dat de Producten door de eerste eindgebruiker zijn aangeschaft:

- Producten. De garantie geldt voor één jaar.
- Software. De garantie geldt voor 90 dagen.

- Reparatie/vervanging. De garantie geldt voor de resterende periode van de oorspronkelijke garantie of gedurende 90 dagen na ontvangst, welke periode het langst duurt.

III. Wie is er gedekt?
Deze garantie geldt alleen voor de eerste eindgebruiker-koper.

IV. Wat doen we om problemen met de garantie op te lossen?
We hebben de optie om de Producten of software die niet conform de garantie zijn, kosteloos te repareren of te vervangen of om de aankoopprijs van het Product terug te betalen. We kunnen hiervoor Producten of onderdelen met dezelfde functionaliteit gebruiken die gerepareerd, tweedehands of nieuw zijn. Er worden geen software-updates verstrekt.

V. Hoe ontvangt u garantieservice of andere informatie?
We hebben de optie om de Producten of software die niet conform de garantie zijn, kosteloos te repareren of te vervangen of om de aankoopprijs van het Product terug te betalen. We kunnen hiervoor Producten of onderdelen met dezelfde functionaliteit gebruiken die gerepareerd/ tweedehands of nieuw zijn. Er worden geen software-updates verstrekt.
Ga voor productinformatie naar:
www.motorolasolutions.com/governmentandenterprise.
U krijgt instructies over hoe u de Producten naar Motorola kunt verzenden. U moet ons de Producten verzenden na voorafbetaling van eventuele vracht-, belasting- en verzekeringskosten. U moet het volgende meesturen met de Producten: (a) een kopie van uw ontvangstbewijs, koopakte of ander vergelijkbaar bewijs van aankoop; (b) een schriftelijke beschrijving van het probleem; (c) de naam van de serviceprovider (indien er voor dit Product een

abonnementsservice is vereist); (d) de naam en locatie van de faciliteit waar het Product is geïnstalleerd (indien van toepassing) en, het belangrijkst; (e) uw adres en telefoonnummer. Stuur ook alle losse onderdelen mee, zoals antennes, accu's en opladers. BEWAAR ALTIJD UW ORIGINELE AANKOOPBEWIJS.

Wij nemen de vracht- en verzekeringskosten voor gerepareerde of vervangende Producten voor onze rekening, maar u bent verantwoordelijk voor eventuele invoerrechten.

VI. Deze garantie is niet van toepassing op:

- Producten die worden gebruikt in combinatie met accessoires of randapparatuur of software die niet door Motorola is geleverd voor gebruik met de Producten ("randapparatuur") of enige schade aan de Producten of randapparatuur die resulteert uit zulk gebruik. Naast andere dingen wordt met "randapparatuur" bedoeld: accu's, opladers, adapters en voedingen die niet door Motorola zijn gefabriceerd of geleverd. Als hiervan sprake is, vervalt de garantie.
- Iemand anders dan Motorola (of door Motorola goedgekeurde servicecenters) die de Producten op enige manier test, installeert, onderhoudt, verandert, modificeert of een servicebeurt geeft. Als hiervan sprake is, vervalt de garantie.
- Oplaadbare accu's: (a) die zijn opgeladen met andere dan de door Motorola goedgekeurde acculaders die voor het opladen van zulke accu's zijn bedoeld (b) waarvan de afdichting van de accu kapot is of waar duidelijk mee is geknoeid; (c) die zijn gebruikt in andere apparatuur dan het Product waarvoor ze zijn bedoeld; of (d) die zijn opgeladen of opgeslagen bij temperaturen hoger dan 60 graden Celsius. Als hiervan sprake is, vervalt de garantie.

- Producten: (a) waarvan de serienummers of datumlabels zijn verwijderd, veranderd of onleesbaar zijn gemaakt; (b) waarvan de serienummers van de borden niet met elkaar overeenkomen of de bordserienummers niet met de behuizing overeenkomen of (c) met niet door Motorola goedgekeurde behuizingen of onderdelen. Als hiervan sprake is, vervalt de garantie.
- Defecten of schade als gevolg van: (a) gebruik van de Producten op een andere manier dan de normale en gebruikelijke manier; (b) onjuist gebruik of misbruik; (c) ongevallen, of nalatigheid, zoals het Product laten vallen op harde oppervlakken; (d) blootstelling aan water, regen, extreme vochtigheid of zware transpiratie. (e) contact met zand, vuil en dergelijke of (f) blootstelling aan extreme hitte, of gemorste etenswaren of vloeistoffen.
- Fysieke schade aan de buitenkant van het Product, zoals krassen, barsten of andere schade aan het scherm, de lens of overige externe blootliggende delen.
- Productstoringen die voornamelijk het gevolg zijn van een communicatieservice of signaal waarop u bent geabonneerd of die u in combinatie met de Producten gebruikt.
- Spiraalsnoeren die zijn uitgerekt of met kapotte modulaire onderdelen.
- Geleasde Producten.

Er kunnen vaste reparatiekosten op Producten van toepassing zijn die niet onder deze garantie vallen. Voor informatie over Producten die moeten worden gerepareerd die niet onder deze garantie vallen, kunt u het eerder vermelde telefoonnummer bellen. We kunnen u dan informatie verstrekken over de beschikbaarheid van reparatiediensten, kosten, betaalmethoden, waar u de Producten naartoe moet verzenden enzovoort.

VII. Een aantal andere beperkingen

Dit is Motorola's complete garantie voor de Producten waarin uw exclusieve remedies staan vermeld.

Deze garantie vervangt alle andere uitdrukkelijke garanties. Geïmpliceerde garanties, met inbegrip van, maar niet beperkt tot, geïmpliceerde garanties van verkoopbaarheid en geschiktheid voor een bepaald doel, gelden uitsluitend gedurende de duur van deze beperkte garantie. Anders worden ze specifiek uitgesloten.

Er wordt geen garantie gegeven over de dekking, beschikbaarheid of het serviceniveau dat door de Producten wordt geleverd, via enige serviceprovider of anderszins.

Er wordt geen garantie gegeven dat de software aan uw vereisten voldoet of functioneert in combinatie met hardware- of softwareproducten geleverd door derden, dat het uitvoeren van de softwareproducten niet onderbroken of zonder fouten is, of dat alle fouten in softwareproducten worden gecorrigeerd.

Motorola is voor zover wettelijk afgewezen kan worden, contractueel of door onrechtmatige daad (inclusief onachtzaamheid), in geen enkel geval aansprakelijk voor schade hoger dan de aanschafprijs van het Product, of voor enige indirecte, incidentele, bijzondere schade of gevolgschade, of verlies van inkomsten, verlies van opdrachten, verlies van informatie of gegevens, of overig financieel verlies ten gevolge van of verband houdende met het vermogen of onvermogen de Producten te gebruiken.

VIII. Patent- en softwarevoorwaarden

Motorola verdedigt u op eigen kosten en betaalt de kosten en schadevergoedingen die u uiteindelijk worden toegewezen voor zover deze processen zijn gebaseerd op een claim dat de Producten direct een patent schenden. Onze verplichting is afhankelijk van de volgende voorwaarden:

(a) u heeft ons tijdig schriftelijk op de hoogte gebracht van een dergelijke claim; (b) u geeft ons de exclusieve zeggenschap over de verdediging in dergelijke processen en alle onderhandelingen over schikkingen en compromissen daarvan en (c) mocht het Product of onderdelen daarvan, of mocht Motorola van mening zijn dat het waarschijnlijk is dat het Product of onderdelen daarvan, onderwerp worden van een claim met betrekking tot inbreukmakendheid op een patent, dan stelt u ons, naar eigen keuze en kosten, in staat ofwel het recht voor u te verkrijgen om het Product of onderdelen daarvan te blijven gebruiken of te wijzigen opdat het Product of onderdelen daarvan niet meer inbreukmakend zijn, ofwel u een tegoed inclusief waardevermindering voor het Product of onderdelen daarvan te verlenen en de retournering van het Product of onderdelen daarvan te accepteren. De waardevermindering is een vast bedrag per jaar gedurende de levensduur van het Product zoals vastgesteld door Motorola.
Motorola is u geen aansprakelijkheid verschuldigd voor claims met betrekking tot inbreukmakendheid op patenten die zijn gebaseerd op de combinatie van de Producten of onderdelen die onder deze beperkte garantie zijn geleverd met randapparatuur, zoals gedefinieerd in Artikel VI hierboven.
Dit is de volledige aansprakelijkheid van Motorola met betrekking tot inbreukmakendheid op patenten door het Product.
Volgens de wetgeving in bepaalde landen behoudt Motorola zich bepaalde exclusieve rechten op auteursrechtelijk beschermde software voor, zoals de exclusieve rechten kopieën te maken en exemplaren van dergelijke software te distribueren. De software kan alleen worden gekopieerd naar, gebruikt in en opnieuw worden gedistribueerd met die Producten die worden geassocieerd met dergelijke software. Geen enkel ander gebruik, inclusief zonder beperking, demontage of reverse-engineering van dergelijke software of het uitoefenen van exclusieve rechten in dergelijke software is toegestaan.

In bepaalde landen is het uitsluiten of beperken van incidentele schade of gevolgschade of het beperken van de geldigheidsduur van een geïmpliceerde garantie niet toegestaan, waardoor de genoemde beperkingen of uitsluitingen mogelijk niet op u van toepassing zijn. Deze garantie biedt bepaalde wettelijke rechten en mogelijk zijn er andere rechten die per rechtsgebied kunnen verschillen.

www.motorolasolutions.com/XTseries

MOTOROLA, MOTO, MOTOROLA SOLUTIONS en het gestileerde M-logo zijn handelsmerken of gedeponeerde handelsmerken van Motorola Trademark Holdings, LLC en worden op grond van licenties gebruikt. Alle andere handelsmerken zijn het eigendom van hun respectieve eigenaren.
© 2013 Motorola Solutions, Inc. Alle rechten voorbehouden.

 **Forsigtig**	For at reducere risikoen for personskade må kun de genopladelige batterier, der er godkendt af Motorola og angivet i Tabel 1, oplades. Andre batterier kan eksplodere og forårsage personskade eller skade på udstyr. Brug af tilbehør, som ikke er anbefalet af Motorola, kan medføre risiko for brand, elektrisk stød eller personskade.

VIGTIGE SIKKERHEDSINSTRUKTIONER

Dette dokument indeholder vigtige sikkerheds- og betjeningsinstruktioner. Læs disse instruktioner omhyggeligt, og gem dem til senere brug.

Før brug af batteriopladeren skal du gennemlæse alle instruktioner og advarselsmærkater på (1) opladeren, (2) batteriet og (3) den radio, der anvender batteriet.

Med henblik på at reducere risikoen for skader på stikket og kablet, skal du trække i stikket og ikke i kablet, når du afbryder opladeren.

1. Der bør ikke anvendes forlængerledning, medmindre det er absolut nødvendigt. Brug af en forkert forlængerledning kan medføre risiko for brand og elektrisk stød. Hvis en forlængerledning skal anvendes, så sørg for, at ledningen er 18 AWG for længder op til 2,0 m (6,5 fod), og 16 AWG for længder op til 3,0 m (9,8 fod).
2. Reducer risikoen for brand, elektrisk stød eller personskade ved at undlade at anvende opladeren, hvis den er beskadiget eller ødelagt. Lad en kvalificeret Motorola-servicerepræsentant se på den.

3. Skil ikke opladeren ad – den kan ikke repareres, og reservedele kan ikke leveres. Afmontering af opladeren kan medføre risiko for elektrisk stød eller brand.
4. Reducer risikoen for elektrisk stød ved at fjerne opladeren fra stikkontakten, før du udfører vedligeholdelse eller rengøring.

OPERATIONELLE RETNINGSLINJER FOR SIKKERHED

- Sluk for radioen under opladning af batteriet.
- Dette udstyr er ikke velegnet til udendørs brug. Bør kun anvendes på tørre steder/under tørre betingelser.
- Tilslut kun udstyret med en passende netledning med den korrekte spænding (som angivet på produktet).
- Afbryd forsyningsspændingen ved at tage stikket ud af stikkontakten.
- Den stikkontakt, som udstyret sluttes til, bør befinde sig tæt på udstyret og være lettilgængelig.
- I udstyr, der anvender sikringer, skal erstatningssikringer være i overensstemmelse med typen og strømstyrken, der fremgår af instruktionerne til udstyret.
- Den maksimale temperatur omkring opladeren må ikke overstige 40 °C (104 °F).
- Udgangsspænding fra strømforsyningen må ikke overskride de værdier, som er angivet på den produktetiket, der er placeret i bunden af opladeren.
- Sørg for, at ledningen er placeret, så man ikke træder på den eller snubler over den, og at den den ikke udsættes for vand, skader eller tryk.

KOMPONENTER GODKENDT AF MOTOROLA

De følgende skemaer indeholder komponenttal godkendt til brug med opladningssættet:

Tabel 1: Godkendte batterier fra Motorola

Nummer på batterisæt	Beskrivelse af batteriet
PMNN4434_	Standard Li-Ion-batteri
PMNN4453_	Højkapacitets Li-ion-batteri

Tabel 2: Netledninger godkendt af Motorola

Opladersæt	Beskrivelse	Netledning	Stiktype
PMLN6387_	MUC-opladestation	Ingen	Ingen netledning/-stik
PMLN6385_	Opladerstandard MUC INT EU/UK	3004209T01/ T02	Euro/UK

BETJENINGSINSTRUKTIONER:

Opladerens lommer kan rumme en radio med batteri eller et separat batteri. **Før opladning af et batteri med radio skal radioen slukkes.** Batterier oplades bedst ved stuetemperatur.

Bemærk! Denne multioplader kan oplade en radio med batteri, "Radio med batteri og hylster" og et separat batteri.

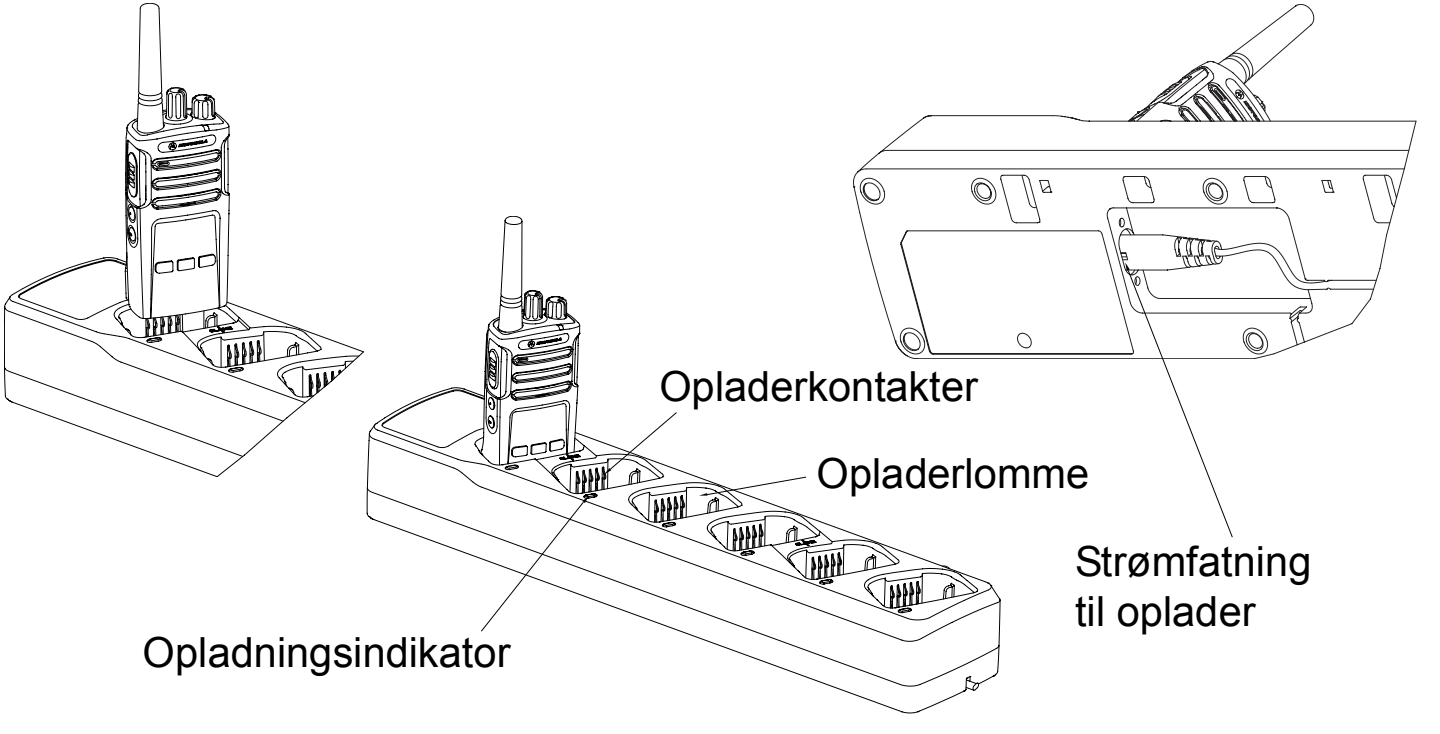

Figur 1: Oplader til flere forskellige enheder

GENOPLADNINGSPROCEDURE

1. Slut opladeren på strømforsyningskablet til strømstikket i bunden af opladeren.
2. Sæt strømstikket i en passende stikkontakt. En vellykket opstartssekvens angives ved et ***ENKELT GRØNT BLINK*** på opladerens indikator.
3. Isæt et batteri eller en radio med batteri (**radio slukket**) i opladerens lomme ved at:
    a. Justere rillen i hver side af batteriet i forhold til de respektive hævede skinner på hver side af batterilommen.
    b. Presse batteriet mod lommens bagende.
    c. Skubbe batteriet ind i opladerens lomme og sikre komplet kontakt mellem opladeren og batterikontakterne.
4. Når batteriet er korrekt indsat i lommen, vil opladeren angive batteriniveaustatussen som vist i Tabel 3. Opladerens indikator vil lyse ***KONSTANT RØDT*** for at indikere, at batteriet oplades hurtigt. Når batteriet er fuldt opladt, skifter opladerens indikator til ***KONSTANT GRØNT***.
5. Når du fjerner en radio eller et batteri fra opladeren, skal du bruge begge hænder til at fjerne radioen eller batteriet fra opladerens lomme. Brug den ene hånd til at fastholde og støtte opladeren og den anden hånd til at fjerne radioen eller batteriet.

OPLADNING AF ET SEPARAT BATTERI

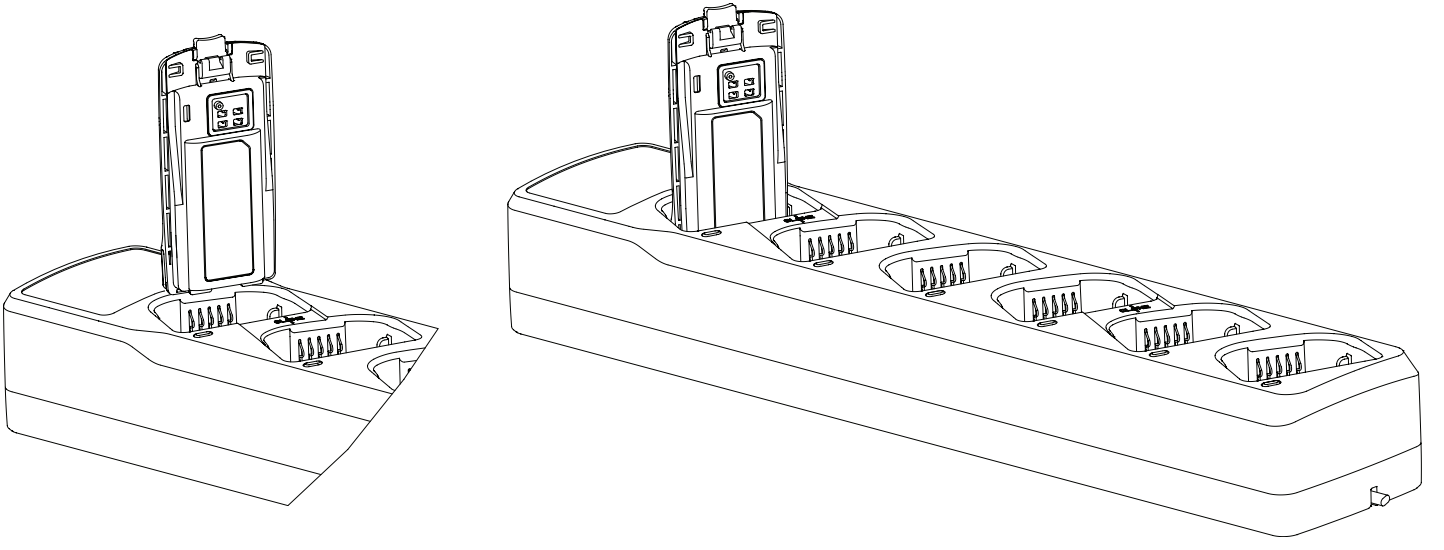

Figur 2: Opladning af separat batteri

Bemærk! Juster indhakket i batteriet i forhold til skinnen i opladeren.

PROGRAMMERING AF RADIOER VED KLONING

Denne multioplader gør det muligt at klone to radioer ad gangen (2 kilder og 2 målradioer) ved hjælp af lomme 1, 2 og 4, 5. Formålet med kloning er at kopiere en radios funktioner.

Sådan udføres kloning:

1. Se radioens brugervejledning for at finde tastesekvensen, der kan aktivere masterradioen, samt yderligere oplysninger om kloningsproceduren.
2. Sørg for, at batterierne er fuldt opladet, og at kontakterne ikke er forurenede eller giver en dårlig forbindelse.
3. Anbring slaveradioen i lomme 2 eller 5. Den skal være tændt.
4. Masterradioen forberedes til kloning ved hjælp af tastetryk og placeres derefter i lomme 1 eller 4 afhængigt af slaveradioens placering.
5. Tryk på tasten på masterradioen for at påbegynde kloningen.
6. Der bruges farver til at angive god eller dårlig kloning. På displayet viser en besked, om kloningen er gennemført.
7. Normalt tager kloningsprocessen mindre end 4 sek.

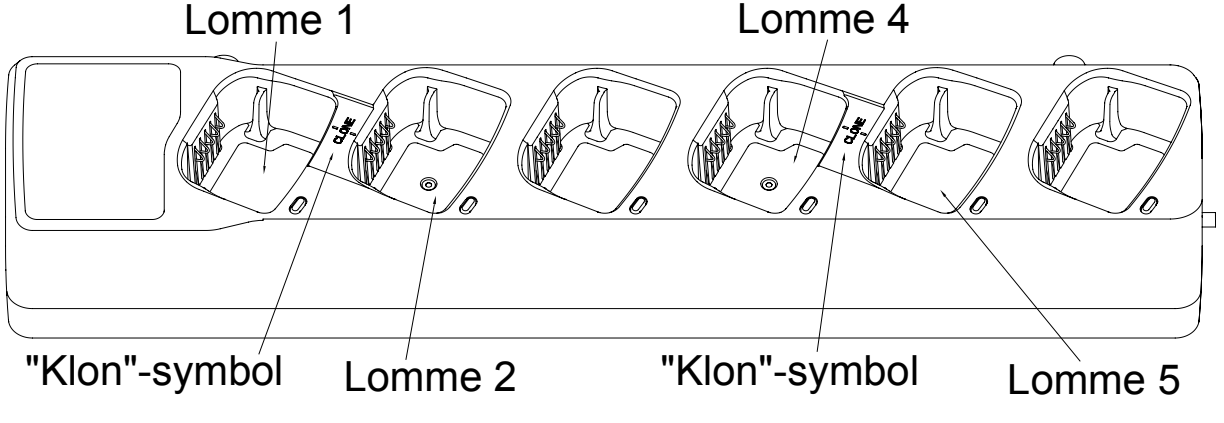

Figur 3: Kloning af radioprogrammering

FEJLSØGNING

Ved fejlsøgning skal farven på indikatoren altid tages i betragtning:

Tabel 3: Opladerens LED-indikator

LED-indikation	Opladerens tilstand	Kommentar
 Enkelt grønt blink	**Laderen er tændt og klar til brug.**	Laderen er klar til brug.
 Fra	**Intet batteri i lommen** • Termistor åben • Batteri (-) åben • Kortslutning mellem termistor og batteri (+)	Hvis der er et batteri i lommen, skal du sikre, at strømforsyningen er tilsluttet den korrekte stikkontakt. Hvis indikationen fortsætter, skal du fjerne batteriet. Kontroller opladeren og batteriets kontakter for at sikre, at de er rene. Genindsæt batteriet.

Tabel 3: Opladerens LED-indikator (Fortsat)

 Langsomt gult blink	**Venter på hurtig opladning** • Gendannelse efter for lav batterispænding • Batteri for koldt, temperatur < ca. 5 °C (eller den værdi, der er programmeret i batteriet) • Batteri for varmt, temperatur ≥ ca. 45 °C (eller værdien, der er programmeret i batteriet) • Kortslutning mellem termistor og batteri (+)	Ved afslutning af gendannelsen efter for lav batterispænding, når et koldt batteri bliver varmet op, eller når et varmt batteri bliver kølet ned, begynder opladeren automatisk at oplade. Hvis ventetiden til hurtig opladning fortsætter (f.eks. mere end 30 minutter), skal du fjerne batteriet. Kontroller opladeren og batteriets kontakter for at sikre, at de er rene. Genindsæt batteriet.

Tabel 3: Opladerens LED-indikator (Fortsat)

 Hurtigt rødt blink	**Fejl** • For høj strømforsyningsspænding • Batteri (+) eller batteri (-) åben eller kortsluttet sammen • Kortslutning mellem termistor og batteri (-) • Timeout for gendannelse efter for lav batterispænding (15 minutter) • Problem med opladning	Fjern batteriet fra lommen. Kontroller opladeren og batteriets kontakter for at sikre, at de er rene. Genindsæt batteriet. Hvis indikationen fortsætter, skal du afbryde strømforsyningen fra opladeren. Kontroller, at der anvendes en original Motorola Solutions-strømforsyning. Kontroller strømforsyningens og opladerens stik for at sikre, at de er rene og klar til brug. Slut en original Motorola Solutions-strømforsyning til opladeren. Prøv at bruge et andet batteri godkendt til Motorola Solutions, hvis indikationen fortsætter. Kontakt din Motorola Solutions-repræsentant, hvis indikationen fortsætter med et andet batteri.

Tabel 3: Opladerens LED-indikator (Fortsat)

Konstant rød	**Oplader**	Batteriet oplader.
Konstant grøn	**Næsten opladet eller opladet**	Batteriet kan anvendes.

LED-indikation	Batteriets opladningsniveau
Blinker grønt **3 gange**	Batteriet er opladet i betydelig grad. Hvis dette efterfølges af en konstant rød opladningsindikator, skal batteriet have tid til at blive helt opladet. Hvis den efterfølges af den konstant grønne indikation for "næsten opladet" eller "fuldt opladet", kan det kræve ekstra tid at sikre, at batteriet er fuldt opladet.
Gult blink **2 gange**	Batteriet er moderat opladet. Før tung eller langvarig brug af batteriet skal det have tid til at blive fuldt opladet.
Rødt blink **1 gang**	Batteriet er betydeligt afladet. Før du bruger batteriet, skal det have tid til at blive fuldt opladet.

Hvis der IKKE er nogen LED-indikation:

1. Kontroller, at radioen med batteri eller det separate batteri er isat korrekt (se trin 3 på s. 5).
2. Sørg for, at netledningen er korrekt tilsluttet opladeren og en passende stikkontakt, og sørg for, at der er strøm i stikkontakten.
3. Kontroller, at det batteri der anvendes sammen med radioen, findes på listen i Tabel 1.

Begrænset garanti for købte Motorola-produkter til personlig kommunikation

Hvis din oplader er defekt, skal du kontakte den Motorola-partner, hvor enheden er købt.

I. Hvad dækker denne garanti?

- Produkter. Defekter i materialer og udførelse i trådløse mobiltelefoner, personsøgere og/eller tovejsradioer og bestemt tilbehør, som sælges med dem, såsom batteri, batterioplader og hylster, der fremstilles og/eller sælges af Motorola (produkter).
- Batterier. Defekter i materialer og udførelse i batterier, som er fremstillet af Motorola og/eller solgt med produkterne, dækkes kun af denne garanti, hvis den fuldt opladte kapacitet falder til under 80 % af den nominelle kapacitet, eller hvis de lækker.

II. Hvor lang er dækningsperioden?

Fra den dato, hvor produkterne købes af den første slutbruger:

- Produkter. Garantien gælder i et år.
- Software. Garantien gælder i 90 dage.

- Reparationer/udskiftninger. Garantien gælder i resten af den oprindelige garantiperiode eller i 90 dage fra modtagelsesdatoen, alt efter hvad der er længst.

III. Hvem er dækket?
Denne garanti gælder for den første slutbruger.

IV. Hvad vil vi gøre for at udbedre garantiproblemer?
Uden omkostninger for dig har vi mulighed for at reparere eller udskifte de produkter eller den software, som ikke er i overensstemmelse med garantien, eller at refundere produktets købspris. Vi kan bruge funktionelt tilsvarende istandsatte, renoverede, brugte eller nye produkter eller dele. Der leveres ingen softwareopdateringer.

V. Hvordan kan du modtage garantiservice eller andre oplysninger?
Uden omkostninger for dig har vi mulighed for at reparere eller udskifte de produkter eller den software, som ikke er i overensstemmelse med garantien, eller at refundere produktets købspris. Vi kan bruge funktionelt tilsvarende istandsatte, renoverede, brugte eller nye produkter eller dele. Der leveres ingen softwareopdateringer.
For produktinformation kan du besøge os på:
www.motorolasolutions.com/governmentandenterprise.
Du vil modtage instruktioner om, hvordan du sender produkterne til Motorola. Du skal sende produkterne til os med fragt, told og forsikring forudbetalt. Sammen med produkterne skal du også sende: (a) en kopi af din kvittering, salgsfaktura eller anden tilsvarende dokumentation for købet, (b) en skriftlig beskrivelse af problemet, (c) navnet på din serviceudbyder (hvis dette produkt kræver abonnementsservice), (d) installationsstedets navn og lokalitet (hvis

relevant) og vigtigst (e), din adresse og dit telefonnummer. Hvis der anmodes om det, skal du også returnere alle aftagelige dele som f.eks. antenner, batterier og opladere. BEHOLD ALTID DIT ORIGINALE KØBSBEVIS
Vi sender reparerede eller erstattede produkter og betaler transport- og forsikringsomkostninger, men eventuelle afgifter er på din regning.

VI. Denne garanti dækker ikke

- Produkter, der anvendes i kombination med supplerende eller eksternt udstyr eller software, der ikke er leveret af Motorola til brug med produkterne ("ekstraudstyr") eller skader på produkterne eller hjælpeudstyret som følge af sådan brug. "Ekstraudstyr" omfatter bl.a. batterier, ladere, adaptere og strømforsyninger, der ikke er fremstillet eller leveret af Motorola. Enhver af disse medfører, at garantien bortfalder.
- Andre end Motorola (eller dets autoriserede servicecentre) tester, justerer, installerer, vedligeholder, ændrer, modificerer eller servicerer produkterne på nogen måde. Enhver af disse medfører, at garantien bortfalder.
- Genopladelige batterier der: (a) oplades af andet end den batterioplader, der er godkendt af Motorola til opladning af sådanne batterier, (b) har defekte pakninger eller viser tegn på manipulation, (c) bruges til andet udstyr end det produkt, som de er angivet til, eller (d) oplades og opbevares ved temperaturer over 60 grader celsius. Enhver af disse medfører, at garantien bortfalder.
- Produkter der har: (a) serienumre eller datomærker, som er blevet fjernet, ændret eller udvisket, (b) printpladeserienumre, der ikke matcher hinanden, eller printpladeserienumre, der ikke passer til kabinettet eller (c) kabinetter eller dele, der ikke stemmer overens eller ikke er fremstillet af Motorola. Enhver af disse medfører, at garantien bortfalder.

- Defekter eller skader som følge af: (a) brug af produkter på en måde, der ikke er almindelig eller sædvanlig, (b) ukorrekt betjening eller misbrug, (c) uheld eller forsømmelse såsom at tabe produkterne på hårde overflader, (d) kontakt med vand, regn, ekstrem luftfugtighed eller kraftig sved, (e) kontakt med sand, snavs eller lignende eller (f) kontakt med ekstrem varme eller spildt mad eller væske.
- Fysiske skader på overfladen af produkterne, herunder ridser, revner eller andre skader på en skærm, en linse eller andre eksternt synlige dele.
- Fejl på produkter, som hovedsagelig skyldes en kommunikationsservice eller et signal, man kan abonnere på eller bruge med produkterne.
- Spiralledninger der bliver strakt eller har ødelagte modulære stifter.
- Leasede produkter.

Standardsatser for reparation kan anvendes til produkter, der ikke er dækket af denne garanti. Hvis du har brug for oplysninger om produkter, som behøver reparationer, der ikke er dækket af denne garanti, bedes du ringe til det tidligere nævnte telefonnummer. Vi leverer oplysninger om reparationens tilgængelighed, priser, betalingsmetoder, hvor produkterne skal sendes hen osv.

VII. Andre begrænsninger

Dette udgør hele Motorolas fulde garanti for produkterne og angiver dine eksklusive retsmidler.

Denne garanti gives i stedet for alle andre udtrykkelige garantier. Implicitte garantier, herunder, men ikke udelukkende, de implicitte garantier for forhandlerens evner og egnethed til et bestemt formål, kan kun gives, hvis dette specifikt kræves af den gældende lov. Ellers er de specifikt udelukket. Der fremsættes ingen garantier for dækning, tilgængelighed og kvalitet af den service, produkterne leverer, uanset om det er via en serviceudbyder eller andet.

Der fremsættes ingen garantier for, at softwarefunktionerne vil indfri dine krav eller vil fungere i kombination med eventuelle hardware- eller softwareprodukter leveret af tredjepart, at driften af softwareprodukter vil være uden afbrydelser eller fejlfri, eller at alle fejl i softwareprodukterne vil blive rettet.
I intet tilfælde kan Motorola stilles til ansvar, uanset om det er under eller uden for kontrakt (herunder forsømmelighed), for skader, der overstiger salgsprisen for produktet, eller for indirekte, hændelige, særlige eller følgemæssige skader af nogen art eller for tab af indtægter eller fortjeneste, tab af forretning, tab af oplysninger eller data eller andre økonomiske tab, der er opstået som følge af eller i forbindelse med evne eller manglende evne til at bruge produkterne i det omfang, disse skader kan fraskrives ved lov.

VIII. Patent- og softwarebestemmelser
På Motorolas regning vil vi forsvare dig og betale de omkostninger og skader, der i sidste ende kan tilskrives dig, så længe en retssag er baseret på en erklæring om, at produkterne direkte krænker et patent. Vores forpligtelse er betinget af: (a) at du straks underretter os skriftligt, når du modtager meddelelse om anmeldelsen, (b) at du giver os enekontrol over forsvaret af sagen og alle forhandlinger om dens forlig eller kompromis, og (c) at du – hvis produkterne skulle blive eller efter Motorolas mening have sandsynlighed for at blive genstand for et krav baseret på krænkelse af et patent – giver os ret til, ud fra vores skøn og omkostninger, enten at: give dig ret til fortsat at anvende produkterne, erstatte eller ændre dem, så de bliver ikke-krænkende eller kreditere dig for sådanne produkter, således som de er afskrevet, og acceptere returneringen af dem. Afskrivningen vil være et lige stort beløb hvert år gennem produkternes levetid. Den bestemmes af Motorola.
Motorola har intet ansvar over for dig i forbindelse med noget krav baseret på patentkrænkelse, der er baseret på en kombination af produkter eller dele,

der er tilvejebragt under denne begrænsede garanti med hjælpeudstyr som defineret i artikel VI ovenfor.
Motorola har det fulde ansvar med hensyn til produkternes krænkelse af patenter.
Lovgivningen i visse lande bevarer – for Motorola og andre tredjeparts softwareudbydere – visse eksklusive rettigheder til ophavsretligt beskyttet software såsom eksklusive rettigheder til at gengive softwaren i kopier samt distribuere kopier af softwaren. Softwaren må kun kopieres ind i, bruges i og videredistribueres sammen med de produkter, der er forbundet med denne software. Ingen anden anvendelse, herunder, men ikke udelukkende, afmontering eller reverse engineering af softwaren eller udøvelse af enerettigheder i denne software, tillades.
Nogle lande og andre jurisdiktioner tillader ikke undtagelser eller begrænsning af hændelige skader eller følgeskader eller begrænsning af længden af en implicit garanti, så de ovenstående begrænsninger eller undtagelser gælder muligvis ikke for dig. Denne garanti giver dig specifikke juridiske rettigheder, og du kan også have andre rettigheder, som kan variere fra jurisdiktion til jurisdiktion.

www.motorolasolutions.com/XTseries

MOTOROLA, MOTO, MOTOROLA SOLUTIONS og det stiliserede M-logo er varemærker eller registrerede varemærker tilhørende Motorola Trademark Holdings, LLC og bruges under licens. Alle andre varemærker tilhører deres respektive ejere.
© 2013 Motorola Solutions, Inc. Alle rettigheder forbeholdes.

 **Viktigt**	Minska risken för personskador genom att endast ladda de laddningsbara Motorola-godkända batterierna som anges i tabell 1. Andra batterier kan explodera, vilket kan leda till personskador eller skador på egendom. Om vaggan används för andra tillbehör, som inte rekommenderas av Motorola, kan det medföra risk för brand, elstötar eller personskador.

VIKTIGA SÄKERHETSANVISNINGAR

Det här dokumentet innehåller viktiga säkerhets- och användningsanvisningar. Läs anvisningarna noggrant och spara dem för framtida behov.

Innan du använder batteriladdaren bör du läsa samtliga instruktioner och varningar på (1) laddaren, (2) batteriet och (3) radioenheten där batteriet används.

Minska risken för skador på elkontakten och sladden genom att dra i kontakten snarare än i sladden när du kopplar ur laddaren.

1. En förlängningssladd bör inte användas om det inte är absolut nödvändigt. Om en olämplig förlängningssladd används kan det leda till brand eller elstötar. Om en förlängningssladd måste användas kontrollerar du att sladdstorleken är 18 AWG för längder upp till 2,0 m och 16 AWG för längder upp till 3,0 m.
2. Minska risken för brand, elstötar och personskador genom att inte använda vaggan om den är skadad på något sätt. Ta den till en kvalificerad Motorola-servicerepresentant.

3. Ta inte isär laddaren. Den kan inte repareras och utbytesdelar finns inte tillgängliga. Om vaggan tas isär medför det risk för elstötar eller brand.
4. Minska risken för elstötar genom att koppla bort laddaren från eluttaget innan du rengör eller utför underhåll av enheten.

RIKTLINJER FÖR ANVÄNDNINGSSÄKERHET

- Stäng av radion när batteriet laddas.
- Utrustningen är inte avsedd för utomhusanvändning. Använd den endast under torra förhållanden.
- Se till att du endast använder en lämplig strömsladd med rätt spänning för anslutning av utrustningen (enligt vad som anges på produkten).
- Koppla bort från linjespänningen genom att dra ut elkontakten från uttaget.
- Utrustningen bör anslutas till ett uttag i närheten, som är enkelt att komma åt.
- I utrustning som innehåller säkringar måste utbytesdelar ha samma typ och klassificering som anges i instruktionerna för utrustningen.
- Den omgivande temperaturen kring laddaren får inte överstiga 40 °C.
- Uteffekten från strömförsörjningen får inte överstiga klassificeringen som anges på etiketten på laddarens undersida.
- Se till att sladden dras så att det inte finns risk för att någon kliver eller snubblar på den, eller att den utsätts för vattenskador eller andra påfrestningar.

MOTOROLA-GODKÄNDA KOMPONENTER

Följande diagram innehåller komponentdiagramnummer som är godkända för användning med laddaren:

Tabell 1: Batterier som är godkända av Motorola

Batteripaketnummer	Beskrivning
PMNN4434_	Litiumjonbatteri av standardtyp
PMNN4453_	Litiumjonbatteri med hög kapacitet

Tabell 2: STRÖMSLADDAR SOM ÄR GODKÄNDA AV MOTOROLA

Laddare	Beskrivning	Strömsladd	Kontakttyp
PMLN6387_	MUC-laddningsplatta	Ingen	Ingen strömsladd/-kontakt
PMLN6385_	Laddare, std, MUC INT EU/UK	3004209T01/ T02	EU/UK

ANVÄNDNINGSINSTRUKTIONER

Laddarfacken kan användas både för en radio med batteri eller endast ett batteri. **Innan du laddar ett batteri med radio stänger du av radion.** Batterier laddas bäst i rumstemperatur.

Obs! Den här laddaren för flera enheter kan användas för laddning av radio med batteri, ”radio med batteri samt hölster” och fristående batteri.

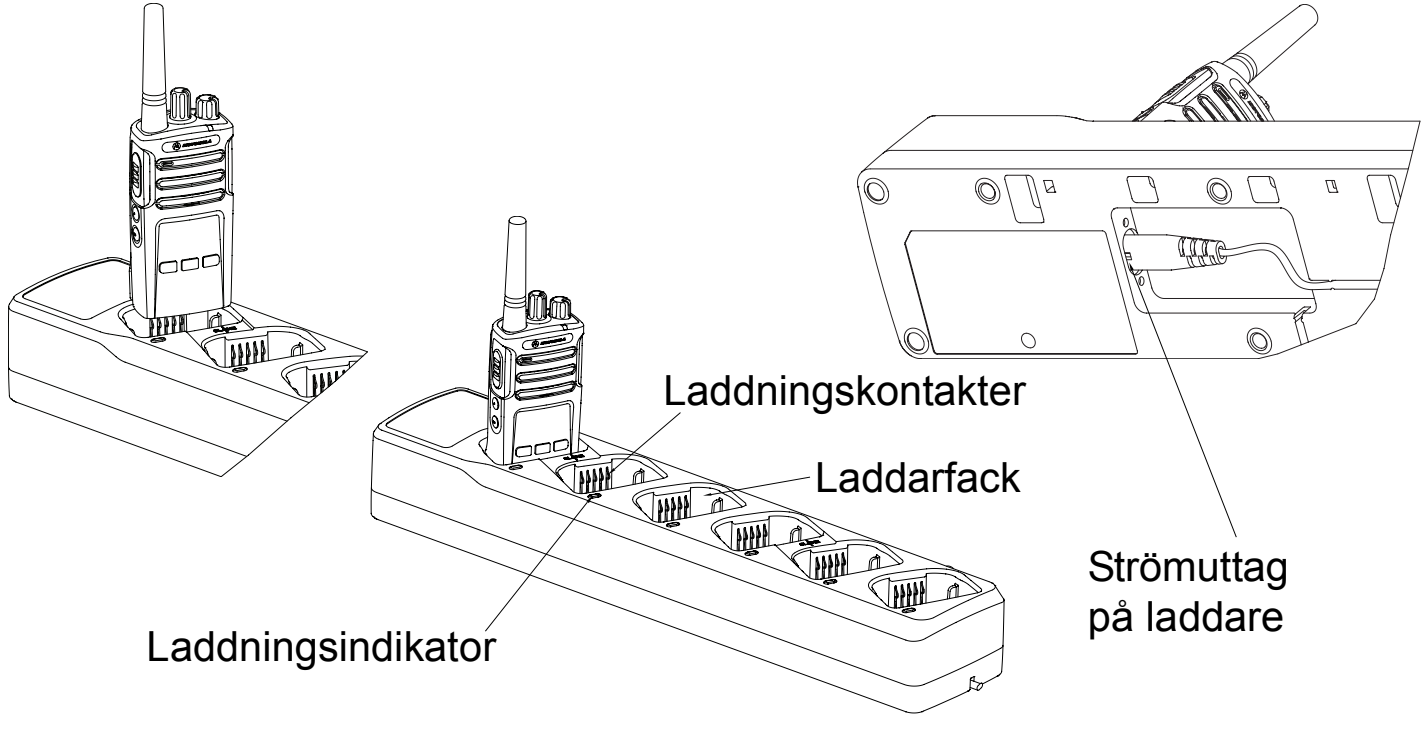

Bild 1: Laddare för flera enheter

LADDNINGSPROCEDUR

1. Anslut laddaränden av strömsladden till kontakten på laddarens undersida.
2. Anslut vägguttagsdelen av nätadaptern till lämpligt vägguttag. När startsekvensen har slutförts blinkar laddningsindikatorn ***GRÖNT EN GÅNG***.
3. Sätt ett batteri eller en radio med batteri (**radion avstängd**) i laddarens fack:
   a. Justera skårorna på vardera sidan om batteriet mot motsvarande skena på vardera sidan av laddarens fack.
   b. Tryck batteriet mot fackets baksida.
   c. Skjut in batteriet i laddarens fack och se till att laddaren och kontakterna på batteriet ligger mot varandra.
4. När batteriet sitter ordentligt på plats i facket anges batterinivåstatus enligt Tabell 3. Laddningsindikatorn lyser med ***FAST RÖTT SKEN***, vilket anger att batteriet laddas snabbt. När batteriet är fulladdat ändras laddningsindikatorn så att den lyser med ***FAST GRÖNT SKEN***.
5. Om du vill ta bort en radio eller ett batteri från laddaren använder du båda händerna när du tar ut radion eller batteriet från laddarfacket. Håll i laddaren så att den står stadigt med en hand och ta bort radion eller batteriet med den andra handen.

LADDA ETT FRISTÅENDE BATTERI

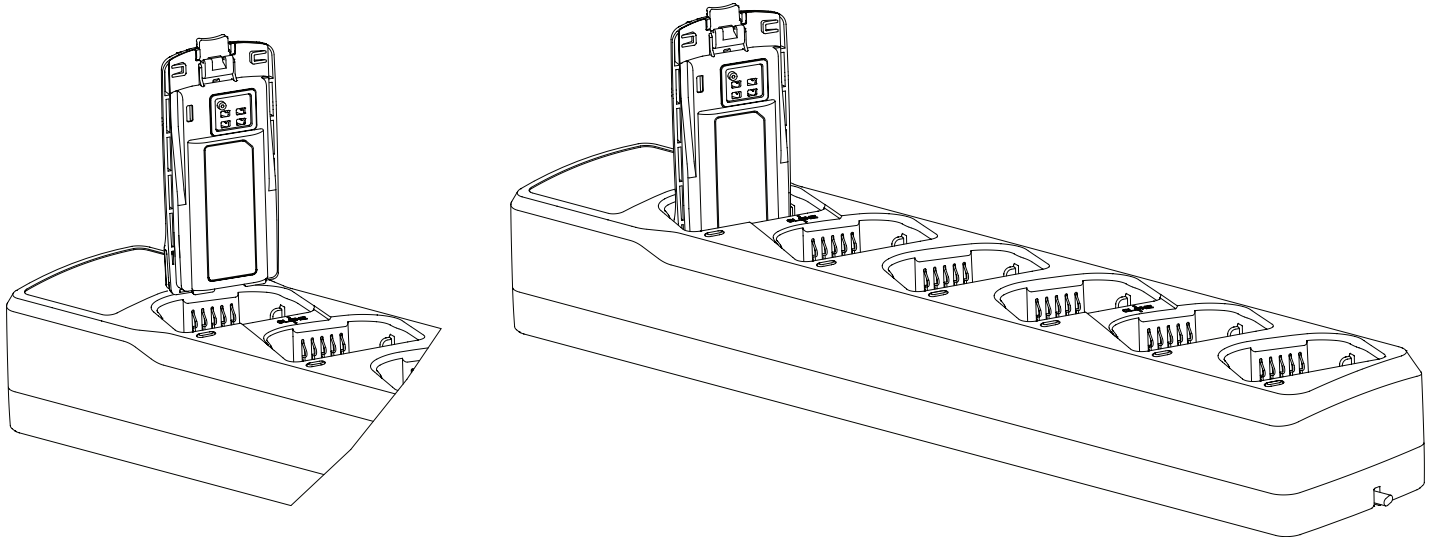

Bild 2: Ladda ett fristående batteri

Obs! Rikta in skårorna i batteriet mot skenorna i laddaren.

PROGRAMMERA RADIOENHETER GENOM KLONING

Med den här laddaren för flera enheter kan du klona två radioenheter samtidigt (2 källenheter och 2 målenheter) genom att använda facken 1, 2 och 4, 5. Syftet med kloning är att kopiera en funktionsavbild av en radio.

Så här genomför du en kloning:

1. I handboken till radion finns information om knappsekvensen för aktivering av masterradioenheten och mer information om kloningsproceduren.
2. Kontrollera att batterierna är fulladdade och att kontakterna inte är smutsiga eller orsakar dålig anslutning.

3. Placera slavradioenheten i fack 2 eller 5 och se till att den är påslagen.
4. Masterradioenheten förbereds för kloning med knapptryckningar och placeras sedan i fack 1 eller 4, beroende på var slavradioenheten är placerad.
5. Tryck på huvudknappen på masterradioenheten för att påbörja kloningen.
6. Ljudsignaler används för att ange lyckad eller misslyckad kloning. En indikering om huruvida kloningen har slutförts eller inte visas på skärmen.
7. Vanligen tar kloningsprocessen inte längre tid än fyra sekunder.

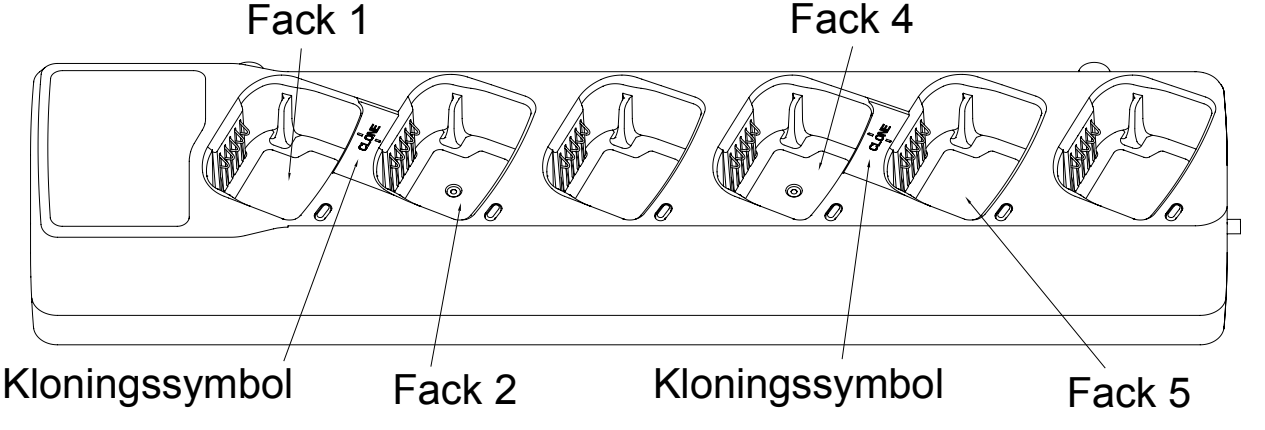

Bild 3: Kloning av radioprogrammering

FELSÖKNING

Vid felsökning ska du alltid observera indikatorlampans färg:

Tabell 3: Indikatorlampa på laddaren

LED-indikator-lampa	Laddarstatus	Kommentar
 Blinkar grönt en gång	**Laddaren är påslagen och klar att använda.**	Laddaren är klar att använda.
 Av	**Inget batteri i facket** • Ingen termistoranslutning • Ingen anslutning till batteriminuspolen (-) • Termistorn kortsluts till batteriets pluspol (+)	Om det finns ett batteri i facket kontrollerar du att nätadaptern är ansluten till ett lämpligt eluttag. Om indikeringen fortsätter att visas tar du ut batteriet. Inspektera laddar- och batterikontakterna för att säkerställa att de är rena. Sätt i batteriet igen.

Tabell 3: Indikatorlampa på laddaren (fortsättning)

 Blinkar snabbt med gult sken	**Väntar på snabbladdning** • Underspännings-återställning för bat-teriet • Batteriet är för kallt. Temperatur < cirka 5 °C (eller ett värde som programmerats i batteriet) • Batteriet är för varmt. Temperatur ≥ cirka 45 °C (eller ett värde som programmerats i batteriet) • Termistorn kortsluts till batteriets pluspol (+)	När en underspänningsåterställning har slutförts, ett kallt batteri har värmts upp eller ett för varmt batteriet har svalnat bör status för laddaren automatiskt ändras till laddningsstatus. Om det här tillståndet (väntar på snabbladdning) fortgår (i mer än cirka 30 minuter) tar du ut batteriet. Inspektera laddar- och batterikontakterna för att säkerställa att de är rena. Sätt i batteriet igen.

Tabell 3: Indikatorlampa på laddaren (fortsättning)

 Blinkar snabbt med rött sken	**Fel** • För hög nätadapterspänning • Batteripluspol (+) eller batteriminuspol (-) öppen eller kortsluten • Termistorn kortsluts till batteriets minuspol (-) • Tidsgräns för underspänningsåter-ställning för batteriet (15 minuter) • Laddningsproblem	Ta ut batteriet från facket. Inspektera laddar- och batterikontakterna för att säkerställa att de är rena. Sätt i batteriet igen. Om indikeringen fortsätter att visas kopplar du bort nätadaptern från laddaren. Kontrollera att en äkta Motorola Solutions-nätadapter används. Inspektera nätadapter- och batterikontakterna för att säkerställa att de är rena och klara att använda. Anslut en äkta Motorola Solutions-nätadapter till laddaren. Om indikeringen fortsätter att visas försöker du med att använda ett annat batteri som är godkänt av Motorola Solutions. Om indikeringen fortsätter att visas med ett annat batteri kontaktar du en Motorola Solutions-representant.

Tabell 3: Indikatorlampa på laddaren (fortsättning)

Fast rött sken	**Laddar**	Batteriet laddas.
Fast grönt sken	**Nästan fulladdat eller fulladdat**	Batteriet kan användas.

LED-indikatorlampa	Laddningsstatus för batteri
Blinkar grönt **3 gånger**	Batteriet är nästan fulladdat. Om det följs av indikationen fast rött sken, som anger att batteriet laddas, väntar du tills batteriet är fulladdat. Om det följs av indikationen fast grönt sken, som anger att batteriet är nästan fulladdat eller fulladdat, kanske det krävs ytterligare en liten stund för att batteriet ska bli fulladdat.
Blinkar gult **2 gånger**	Batteriet är delvis laddat. Vänta tills batteriet är fulladdat om du ska använda batteriet länge eller för krävande tillämpningar.
Blinkar rött **1 gång**	Batteriet är nästan urladdat. Vänta tills batteriet är fulladdat innan du använder batteriet.

Om indikatorlampan inte lyser eller blinkar alls:

1. Kontrollera att radion med batteri, eller endast batteriet, är isatt på rätt sätt (mer information finns i steg 3 på sidan 5).
2. Kontrollera att strömsladden är ordentligt ansluten till laddaren och ett lämpligt vägguttag och att vägguttaget har ström.
3. Kontrollera att batteriet som används i radion står med i Tabell 1.

Begränsad garanti för köpta Motorola-produkter för personlig kommunikation

Om laddaren inte fungerar kontaktar du den Motorola-affärspartner där du köpte enheten.

I. Vad omfattar den här garantin?

- Produkter. Felaktigheter i material och utförande för trådlösa mobiltelefoner, personsökare och/eller tvåvägsradioenheter och vissa tillbehör som säljs tillsammans med dem, till exempel batteri, batteriladdare och hölster som tillverkas och/eller säljs av Motorola (produkter).
- Batterier. Felaktigheter i material och utförande för batterier som tillverkas av Motorola och/eller säljs med produkter, som omfattas av den här garantin, om kapaciteten understiger 80 % av nominell kapacitet vid full laddning, eller om de läcker.

II. Hur länge gäller garantin?

Från det datum som produkterna köps av den första slutanvändaren:

- Produkter. Garantin gäller i ett år.
- Programvara. Garantin gäller i 90 dagar.

- Reparationer/byten. Garantin gäller för återstoden av den ursprungliga garantiperioden eller i 90 dagar från mottagningsdatum, där den längsta perioden gäller.

III. Vilka användare omfattas?
Den här garantin gäller endast den slutanvändare som först köpte produkten.

IV. Vad gör vi för att korrigera garantiproblem?
Utan kostnad för dig kan vi reparera eller byta ut de produkter eller programvara som inte överensstämmer med garantivillkoren. Alternativt erbjuder vi återbetalning av inköpspriset för produkterna. Vi kan använda funktionsmässigt likvärdiga rekonditionerade/renoverade/återanvända eller nya produkter eller delar. Inga programvaruuppdateringar tillhandahålls.

V. Hur gör du för att få information om garantiservice eller annan information?
Utan kostnad för dig kan vi reparera eller byta ut de produkter eller programvara som inte överensstämmer med garantivillkoren. Alternativt erbjuder vi återbetalning av inköpspriset för produkterna. Vi kan använda funktionsmässigt likvärdiga rekonditionerade/renoverade/återanvända eller nya produkter eller delar. Inga programvaruuppdateringar tillhandahålls.
Produktinformation finns på:
www.motorolasolutions.com/governmentandenterprise.
Du får anvisningar om hur du skickar produkter till Motorola. När du skickar produkter till oss måste frakt- och försäkringskostnader och avgifter vara förbetalda. Skicka även med följande med produkterna: (a) en kopia av inköpskvittot, köpebrevet eller något annat jämförbart inköpsbevis, (b) en skriftlig beskrivning av problemet, (c) namnet på tjänsteleverantören (om

abonnemang krävs för produkten), (d) namn och plats för installationsenheten (om tillämpligt) och, viktigast av allt, (e) din adress och ditt telefonnummer. Du kan även uppmanas att returnera alla löstagbara delar, till exempel antenner, batterier och laddare. BEHÅLL ALLTID DET URSPRUNGLIGA INKÖPSBEVISET.
Vid leverans av reparerade produkter eller ersättningsprodukter står vi för kostnader för frakt och försäkring, medan du åläggs att betala eventuella avgifter.

VI. Vad den här garantin inte omfattar

- Produkter som används i kombination med extrautrustning eller kringutrustning eller programvara som inte anpassats av Motorola för användning med Motorola-produkter (”extrautrustning”) eller skador på produkter eller kringutrustning som uppstår till följd av sådan användning. ”Extrautrustning” omfattar batterier, laddare, adaptrar och nätadaptrar som inte tillverkas eller tillhandahålls av Motorola. Användning av sådan utrustning innebär att garantin upphör att gälla.
- Produkter där någon annan än Motorola (eller någon av Motorolas auktoriserade servicecenter) har testat, justerat, installerat, utfört underhåll på, ändrat, modifierat eller utfört service på produkterna på något sätt. Användning av sådan utrustning innebär att garantin upphör att gälla.
- Laddningsbara batterier som: (a) laddas med någon annan laddare än den Motorola-godkända batteriladdaren som är avsedd för laddning av sådana batterier, (b) har bruten försegling eller visar tecken på påverkan, (c) används i annan utrustning än den produkt som de är avsedda för eller (d) laddas eller förvaras i högre temperatur än 60 grader Celsius. Användning av sådan utrustning innebär att garantin upphör att gälla.

- Produkter där: (a) serienummer eller datumetiketter har tagits bort, ändrats eller gjorts oläsliga, (b) kortserienumren inte överensstämmer med varandra eller inte överensstämmer med höljet eller (c) ej överensstämmande höljen eller delar eller höljen eller delar som inte kommer från Motorola används. Användning av sådan utrustning innebär att garantin upphör att gälla.
- Defekter eller skador som har uppstått genom: (a) användning av produkterna på ett sätt som inte anses som vanlig eller bruklig användning, (b) felaktig användning, (c) olyckshändelser eller oaktsamhet, till exempel om produkterna tappas på hårda ytor, (d) kontakt med vatten, regn, extrem luftfuktighet och kraftig svettning, (e) kontakt med sand, smuts eller liknande eller (f) kontakt med extrem hetta, eller mat- eller vätskespill.
- Fysiska skador på produkternas yta, till exempel repor, sprickor eller andra skador på skärm, lins eller någon annan externt exponerad del.
- Fel på produkter som i första hand beror på en kommunikationstjänst eller -signal som du prenumererar på eller använder med produkterna.
- Spiralsladdar som sträcks ut eller har skadade modulstift.
- Produkter som leasas.

Reparation till fast pris kan gälla för produkter som inte omfattas av den här garantin. Om du vill ha information om reparation av produkter som inte omfattas av den här garantin kan du ringa det ovan angivna telefonnumret. Vi ger information om tillgängliga reparationsalternativ, priser, betalningsmetoder, var du ska skicka produkterna osv.

VII. Övriga begränsningar

Det här är Motorolas fullständiga garanti för produkter och anger de åtgärder som gäller för dig.

Den här garantin ersätter alla andra uttryckliga garantier. Underförstådda garantier, däribland och utan begränsning påstådda garantier om handelsbarhet och lämplighet för ett visst syfte, ges endast det krävs enligt lag. I annat fall gäller de uttryckligen inte.

Inga garantier ges vad gäller den täckning, tillgänglighet eller servicegrad som produkterna ger, oavsett om tjänster erhålls via en tjänsteleverantör eller på annat sätt.

Inga garantier ges för att programvaran uppfyller dina krav eller fungerar i kombination med andra maskinvaru- eller programvaruprodukter som tillhandahålls av tredje part, att användning av programvaruprodukter är störnings- eller felfri eller att alla felaktigheter i programvaruprodukter korrigeras.

Under inga omständigheter är Motorola ersättningskyldigt, vare sig via kontrakt eller skadestånd (inklusive försumlighet), för skador som överstiger inköpspriset för produkten, eller för några indirekta, oavsiktliga eller särskilda skador eller följdskador av något slag, eller utebliven inkomst eller avkastning, uteblivna affärer, förlust av information eller data eller annan ekonomiskt förlust som uppstått i samband med användning av eller oförmåga att använda produkterna, i den utsträckning sådan friskrivning är möjlig enligt lag.

VIII. Patent- och programvarubestämmelser

Motorola åtar sig kostnaden för att försvara dig och betala kostnader och skadestånd som slutligen kan utdömas till dig, i den utsträckning en rättsprocess baseras på ett yrkande att produkterna gör direkt intrång på ett patent. Vårt åtagande är villkorat av att: (a) du skriftligen meddelar oss direkt när du informeras om yrkandet, (b) du ger oss egen kontroll över försvaret i processen och alla förhandlingar relaterade till förlikning eller kompromisser och (c) om produkterna skulle bli, eller enligt Motorola troligen komma att bli, föremål för yrkande om intrång på ett patent, att du ger oss tillåtelse, enligt vårt gottfinnande och på vår bekostnad, att antingen: driva din rätt att fortsätta använda produkterna, byta ut eller modifiera dem så att de inte innebär någon överträdelse eller ge dig kredit för sådana produkter, enligt det nedsatta värdet, och acceptera retur av dem. Avskrivningen blir en likvärdig summa per år under produkternas eller delarnas livstid såsom fastställs av Motorola.

Motorola har ingen ansvarsskyldighet gentemot dig med avseende på eventuell fordran av patentöverträdelse som baseras på kombinationen av de produkter eller delar som erbjuds med den här garantin med extrautrustning, enligt definitionen i artikel VI ovan.

Det här utgör Motorolas hela ansvarsskyldighet avseende överträdelse av patent för produkterna.

Lagar i vissa länder upprätthåller för Motorola och andra leverantörer av tredjepartsprogramvara vissa exklusiva rättigheter för upphovsrättsskyddad programvara, såsom de exklusiva rättigheterna att reproducera kopior och distribuera kopior av sådan programvara. Programvara kan endast kopieras till, användas i och omdistribueras med produkter som hör till programvaran. Ingen annan användning, inklusive, utan begränsning, demontering eller

bakåtutveckling av sådan programvara eller anspråk på exklusiva rättigheter vad gäller sådan programvara är tillåten.
I vissa länder eller jurisdiktioner tillåts inte undantag eller begränsning av tillfälliga skador eller följdskador eller begränsning av hur länge en underförstådd garanti varar, så ovanstående begränsning eller undantag kanske inte gäller dig. Den här garantin ger dig särskilda juridiska rättigheter. Du kan även ha andra rättigheter, beroende på jurisdiktion.

www.motorolasolutions.com/XTseries

MOTOROLA, MOTO, MOTOROLA SOLUTIONS och den stiliserade M-logotypen är varumärken eller registrerade varumärken som tillhör Motorola Trademark Holdings, LLC och används under licens. Alla andra varumärken tillhör sina respektive ägare.
© 2013 Motorola Solutions, Inc. Med ensamrätt.

 **Varoitus**	Loukkaantumisvaaran välttämiseksi käytä laturia vain taulukossa 1 mainittujen Motorolan hyväksymien ladattavien akkujen lataamiseen. Muut akut saattavat räjähtää ja aiheuttaa henkilö- ja muita vahinkoja. Muiden kuin Motorolan suosittelemien lisävarusteiden käyttö saattaa aiheuttaa tulipalon, sähköiskun tai loukkaantumisen.

TÄRKEITÄ TURVALLISUUSOHJEITA

Tämä asiakirja sisältää tärkeitä turva- ja käyttöohjeita. Lue ohjeet huolellisesti ja pidä ne tallessa.

Ennen kuin käytät akkulaturia, lue kaikki (1) laturia, (2) akkua ja (3) akkua käyttävää radiota koskevat ohjeet ja varoitukset.

Irrota laturin johto vetämällä pistokkeesta (ei johdosta), jotta virtajohto ei vahingoitu.

1. Vältä jatkojohtojen käyttöä. Virheellisen jatkojohdon käyttö voi aiheuttaa tulipalon tai sähköiskun. Mikäli jatkojohto on välttämätön, käytä vain seuraavanlaisia jatkojohtoja: 18 AWG, pituus enintään 2 metriä, ja 16 AWG, pituus enintään 3 metriä.
2. Älä käytä rikkoutunutta tai vahingoittunutta laturia, sillä se voi aiheuttaa tulipalon, sähköiskun tai henkilövahingon. Vie vahingoittunut laturi valtuutettuun Motorola-huoltoon.
3. Älä pura laturia, sillä sitä ei voi korjata itse, eikä varaosia ole saatavilla. Laturin purkaminen voi aiheuttaa sähköiskun tai tulipalon.

4. Sähköiskujen välttämiseksi irrota laturi virtapistokkeesta huollon tai puhdistuksen ajaksi.

KÄYTTÖÄ KOSKEVAT VAROITUKSET

- Sammuta radiopuhelin, kun lataat akkua.
- Älä käytä laitetta ulkotiloissa. Käytä vain kuivassa ympäristössä.
- Kytke laite vain sopivalla virtajohdolla pistorasiaan, jossa on laitteessa määritetty oikea jännite.
- Irrota laite verkkojännitteestä irrottamalla virtapistoke pistorasiasta.
- Liitä laite pistorasiaan, johon pääsee helposti käsiksi.
- Sulakkeita käyttävien laitteiden varaosien on oltava laitteen ohjeissa mainittujen tyyppi- ja luokitusohjeiden mukaisia.
- Älä käytä laturia ympäristöissä, joiden lämpötila on yli 40 °C.
- Virtalähteen lähtöteho ei saa ylittää laturin pohjassa mainittua teholuokitusta.
- Varmista, että laitteen johtoon ei voi kompastua, johdon päälle ei voi astua, eikä johto altistu kosteudelle tai muulle vahingoittumiselle.

MOTOROLAN HYVÄKSYMÄT OSAT

Seuraavissa taulukoissa ovat laturin kanssa käytettäviksi hyväksyttyjen osien osanumerot:

Taulukko 1: Motorolan hyväksymät akut

Akun tuotenumero	Akun kuvaus
PMNN4434_	Normaali litiumioniakku
PMNN4453_	Suuren kapasiteetin litiumioniakku

Taulukko 2: Motorolan hyväksymät virtajohdot

Laturi	Kuvaus	Virtajohto	Pistokkeen tyyppi
PMLN6387_	Monen yksikön laturi (MUC)	Ei mitään	Ei virtajohtoa/ pistoketta
PMLN6385_	Monen yksikön vakiolaturi, Eurooppa/ Iso-Britannia	3004209T01/ T02	Eurooppa/ Iso-Britannia

KÄYTTÖOHJEET

Laturiin voi asettaa joko radiopuhelimen, jossa on akku, tai pelkän akun. **Sulje radiopuhelin ennen sen asettamista laturiin.** Akut latautuvat parhaiten huoneenlämmössä.

Huomautus: Tämä monen yksikön laturi voi ladata radiopuhelimeen asetettua akkua, koteloon asetetussa radiopuhelimessa olevaa akkua tai erillistä akkua.

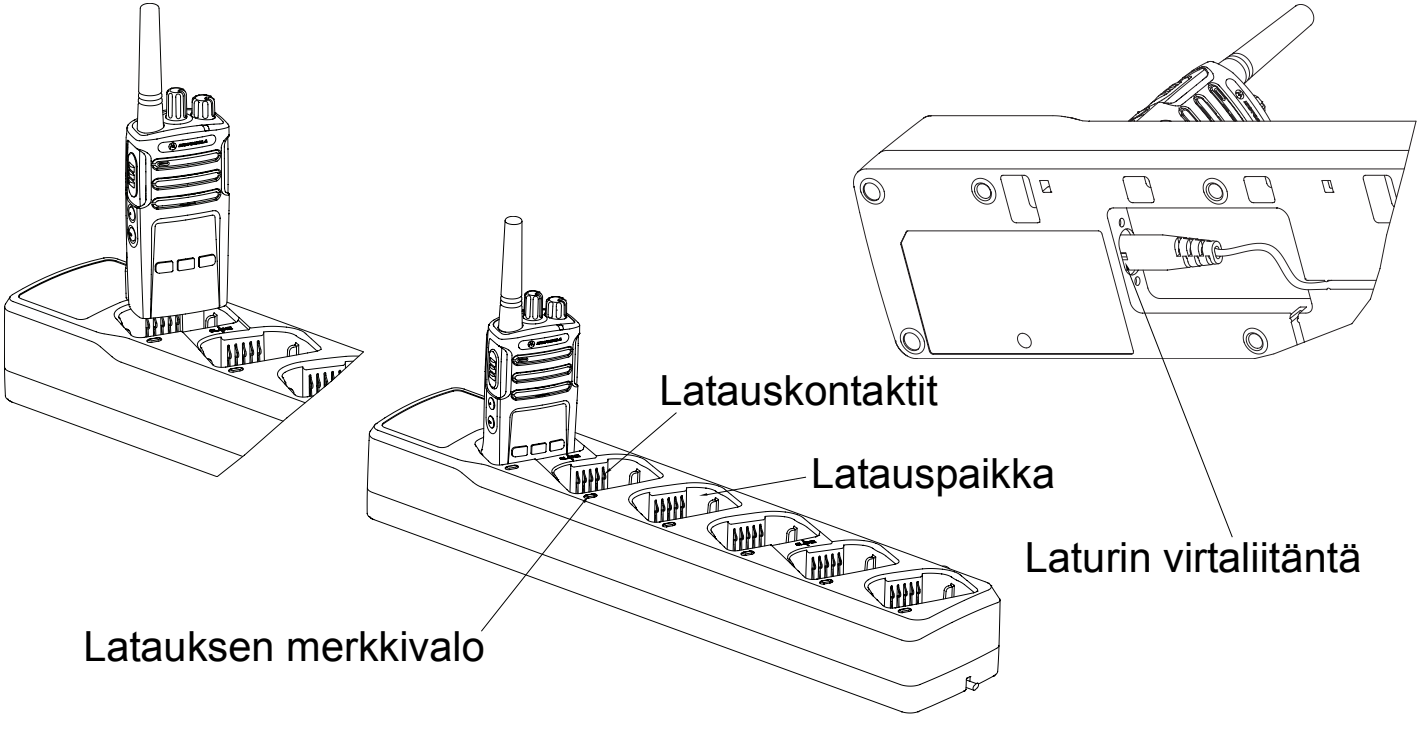

Kuva 1: Monen akun laturi

LATAAMINEN

1. Liitä virtajohdon laturin puoleinen pää laturin pohjassa olevaan virtaliitäntään.
2. Liitä virtajohdon pistorasian puoleinen pää sopivaan pistorasiaan. Laturin merkkivalo ***VÄLÄHTÄÄ KERRAN VIHREÄNÄ*** merkiksi siitä, että laturissa on virta.
3. Aseta akku tai akulla varustettu (**sammutettu**) radiopuhelin laturin latauspaikkaan:
    a. Kohdista akun kummallakin puolella olevat urat laturin latauspaikan koholla oleviin kontaktipintoihin.
    b. Paina akkua latauspaikan takaosaa kohti.
    c. Liu'uta akku latauspaikkaan ja varmista, että laturin ja akun latauskontaktit koskettavat toisiaan.
4. Kun akku on asetettu oikein latauspaikkaan, laturin merkkivalo ilmaisee akun lataustilan. (Katso Taulukko 3.) Laturin merkkivalo ***PALAA PUNAISENA*** akun pikalatauksen merkiksi. Kun akku on ladattu täyteen, laturin merkkivalo muuttuu ***VIHREÄKSI***.
5. Poista radiopuhelin tai akku laturin latauspaikasta kaksin käsin. Tue laturia yhdellä kädellä ja irrota radiopuhelin tai akku vetämällä toisella kädellä.

ERILLISEN AKUN LATAAMINEN

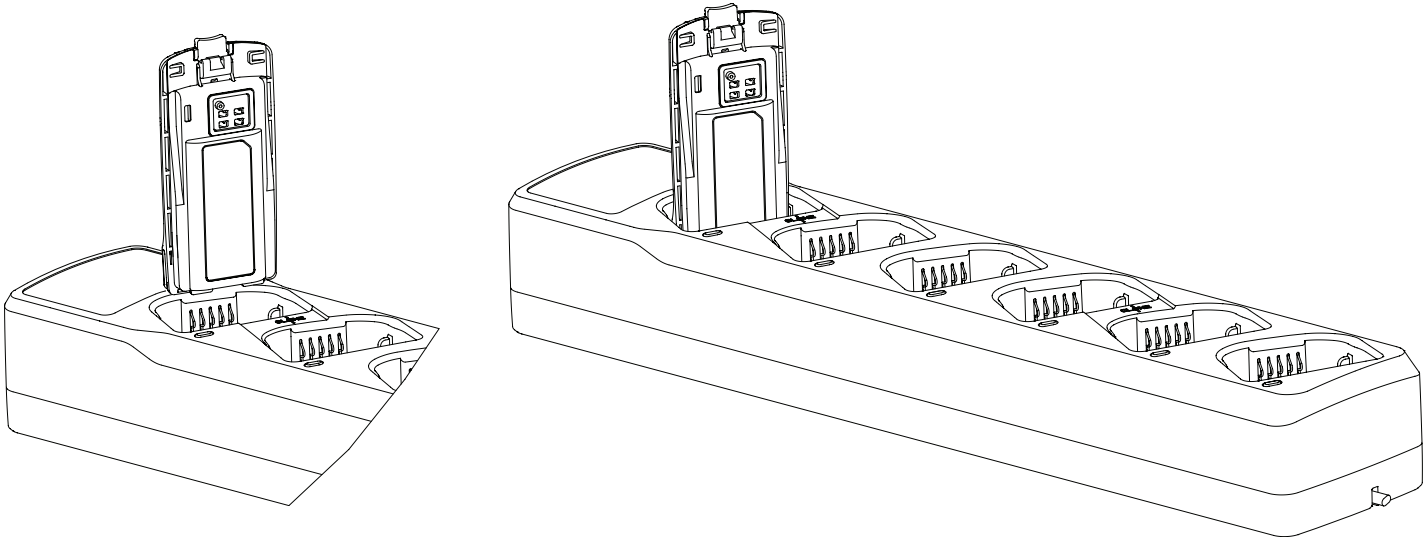

Kuva 2: Erillisen akun lataaminen

Huomautus: Kohdista akun ura laturin kiskoon.

RADIOPUHELIMIEN OHJELMOINNIN KOPIOIMINEN

Tämän monen yksikön laturin avulla voidaan kloonata enintään kaksi radiopuhelinta kerrallaan (kaksi lähde- ja kaksi kohderadiopuhelinta) latauspaikoissa 1 ja 2 sekä 4 ja 5. Kloonauksella kopioidaan radiopuhelimen ohjelmointi.

Kloonaus:

1. Katso radiopuhelimen käyttöoppaasta ohjeet radiopuhelimen asettamiseen isännäksi painikkeita painamalla. Oppaassa on myös lisätietoja kloonauksesta.
2. Varmista, että akut on ladattu täyteen ja etteivät liitinpinnat ole likaisia tai tuota virheellistä kosketusta.
3. Käynnistä orjaradiopuhelimen virta ja aseta se latauspaikkaan 2 tai 5.
4. Valmistele isäntäradiopuhelin kloonausta varten painikkeita painamalla ja aseta se sitten vastaavasti latauspaikkaan 1 tai 4 sen mukaan, mihin orjayksikkö on asetettu.
5. Aloita kloonaus painamalla isäntäradiopuhelimen painiketta.
6. Onnistunut tai epäonnistunut kloonaus osoitetaan äänten avulla. Ilmoitus onnistumisesta tai epäonnistumisesta näkyy myös näytössä.
7. Tavallisesti kloonaus kestää alle neljä sekuntia.

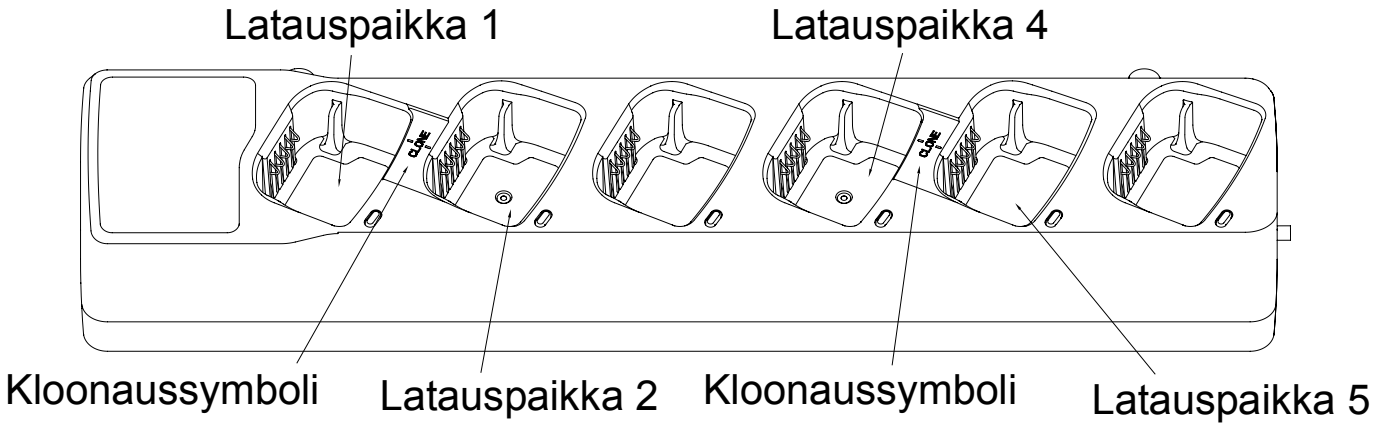

Kuva 3: Radiopuhelimen ohjelmoinnin kloonaus

VIANMÄÄRITYS

Jos kohtaat ongelmia, tarkista aina merkkivalon väri:

Taulukko 3: Laturin merkkivalo

Merkkivalo	Laturin tila	Lisätietoja
 Välähtää kerran vihreänä	**Laturiin tulee virta, ja se on käyttövalmis.**	Laturi on käyttövalmis.
 Sammuneena	**Latauspaikassa ei ole akkua** • Termistori avoin • Akun (-)-napa avoin • Termistori oikosulussa akun (+)-napaan	Jos akku on latauspaikassa, varmista, että virtalähde on kytketty oikeanlaiseen pistorasiaan. Jos merkkivalon tila pysyy samana, irrota akku. Varmista, että laturin ja akun liitinpinnat ovat puhtaita. Aseta akku takaisin laturiin.

Taulukko 3: Laturin merkkivalo (Jatkuu)

 Vilkkuu hitaasti keltaisena	**Odottaa pikalatausta** • Akun alijännitepalautus • Akku liian kylmä, lämpötila < noin 5 °C (tai akkuun ohjelmoitu arvo) • Akku liian kuuma, lämpötila ≥ noin 45 °C (tai akkuun ohjelmoitu arvo) • Termistori oikosulussa akun (+)-napaan	Kun akun alijännitepalautus on suoritettu, kylmä akku lämpenee tai kuuma akku jäähtyy, laturin tulisi aloittaa lataus automaattisesti. Jos pikalatauksen odotus jatkuu (esimerkiksi yli 30 minuuttia), irrota akku. Varmista, että laturin ja akun liitinpinnat ovat puhtaita. Aseta akku takaisin laturiin.

Taulukko 3: Laturin merkkivalo (Jatkuu)

 Vilkkuu nopeasti punaisena	**Vika** • Liian korkea syöttöjännite • Akun (+)- tai (-)-napa avoin tai navat oikosulussa keskenään • Termistori oikosulussa akun (-)-napaan • Akun alijännitepalautuksen aikakatkaisu (15 minuuttia) • Latausongelma	Irrota akku latauspaikasta. Varmista, että laturin ja akun liitinpinnat ovat puhtaita. Aseta akku takaisin laturiin. Jos merkkivalon tila pysyy samana, irrota virtalähde laturista. Varmista, että käytettävä virtalähde on aito Motorola Solutions -virtalähde. Varmista, että virtalähteen ja laturin liitinpinnat ovat puhtaita ja käyttövalmiita. Kytke laturin aito Motorola Solutions -virtalähde. Jos merkkivalon tila pysyy samana, kokeile toista Motorola Solutions -hyväksyttyä akkua. Jos merkkivalon tila pysyy samana toisellakin akulla, ota yhteys Motorola Solutions -edustajaan.

Taulukko 3: Laturin merkkivalo (Jatkuu)

Palaa punaisena	**Latautuu**	Akku latautuu.
Palaa vihreänä	**Lähes ladattu tai ladattu**	Akkua voi käyttää.

Merkkivalo	Akun varastaso
Välähtää vihreänä **kolme kertaa**	Akku on melko täysi. Jos merkkivalo vaihtuu palavaksi punaiseksi Latautuu-merkkivaloksi, anna akun latautua täyteen. Jos merkkivalo vaihtuu palavaksi vihreäksi Lähes ladattu- tai Ladattu-merkkivaloksi, akun lataaminen täyteen voi kestää vielä jonkin aikaa.
Välähtää keltaisena **kaksi kertaa**	Akku on noin puoliksi ladattu. Anna akun latautua täyteen ennen akun runsasta tai pitkäaikaista käyttöä.
Välähtää punaisena **kerran**	Akku on huomattavan tyhjä. Anna akun latautua täyteen ennen sen käyttöä.

Jos merkkivalo on sammuneena:

1. Varmista, että akun sisältävä radiopuhelin tai erillinen akku on asetettu oikein laturiin (vaihe 3, sivu 5).
2. Varmista, että virtajohto on kytketty pitävästi laturiin ja oikeanlaiseen pistorasiaan ja että pistorasiaan tulee virta.
3. Varmista, että radiopuhelimen kanssa käytettävä akku on mainittu kohdassa Taulukko 1.

Ostettujen Motorola Personal Communications Products -tuotteiden rajoitettu takuu

Jos laturi on viallinen, ota yhteys tuotteen myyneeseen Motorola Partner -myyjään.

I. Mitä tämä takuu kattaa?

- Tuotteet. Materiaali- ja valmistusvirheet langattomissa matkapuhelimissa, hakulaitteissa ja/tai radiopuhelimissa ja tietyissä niiden mukana myydyissä lisävarusteissa, kuten akussa, akkulaturissa ja kotelossa, jotka ovat Motorolan valmistamia ja/tai myymiä (Tuotteet).
- Akut. Materiaali- ja valmistusvirheet akuissa, jotka ovat Motorolan valmistamia ja/tai Tuotteiden mukana myytyjä, ovat tämän takuun kattamia vain, jos akun kapasiteetti täyteen ladattuna on laskenut alle 80 %:iin nimelliskapasiteetista tai akku vuotaa.

II. Miten pitkä takuun voimassaoloaika on?

Alkaen siitä päivästä, jona ensimmäinen loppukäyttäjä on ostanut Tuotteet:

- Tuotteet. Takuuaika on yksi vuosi.
- Ohjelmisto. Takuuaika on 90 päivää.

- Korjaukset ja vaihdot. Takuuaika on alkuperäisestä takuuajasta jäljellä oleva aika tai 90 päivää alkaen siitä, kun asiakas on saanut tuotteen, sen mukaan kumpi näistä ajoista on pidempi.

III. Keitä takuu koskee?
Tämä takuu koskee vain tuotteen ostanutta ensimmäistä loppukäyttäjää.

IV. Miten takuuongelmat ratkaistaan?
Voimme veloituksetta joko korjata tai vaihtaa Tuotteet tai ohjelmistot, jotka eivät ole sellaisia kuin takuussa määritetään, tai palauttaa Tuotteiden ostohinnan. Voimme käyttää toiminnallisesti vastaavia korjattuja, kunnostettuja, käytettyjä tai uusia Tuotteita tai osia. Ohjelmistopäivityksiä ei toimiteta.

V. Miten asiakas saa takuupalvelua tai muita tietoja?
Voimme veloituksetta joko korjata tai vaihtaa Tuotteet tai ohjelmistot, jotka eivät ole takuun kattamia, tai palauttaa Tuotteiden ostohinnan. Voimme käyttää toiminnallisesti vastaavia korjattuja, kunnostettuja, käytettyjä tai uusia Tuotteita tai osia. Ohjelmistopäivityksiä ei toimiteta.
Lisätietoja on sivustossamme osoitteessa www.motorolasolutions.com/governmentandenterprise.
Saat ohjeet siitä, miten Tuotteet lähetetään Motorolalle. Sinun on lähetettävä Tuotteet meille rahti, verot ja tullimaksut sekä vakuutus maksettuina. Tuotteiden mukaan on sisällytettävä (a) jäljennös saamastasi ostokuitista tai muu vastaava ostotodistus, (b) kirjallinen kuvaus ongelmasta, (c) palveluntarjoajan nimi (jos kyseinen Tuote vaatii tilauspalvelun), (d) laitteiston asennuspaikan nimi ja sijainti (tarvittaessa) ja ennen kaikkea (e) osoitteesi ja puhelinnumerosi. Pyydettäessä sinun on myös palautettava kaikki irrotettavat osat kuten antennit, akut ja laturit. SÄILYTÄ AINA ALKUPERÄINEN OSTOTODISTUS.

Maksamme rahdin ja vakuutukset korjattujen tai vaihdettujen Tuotteiden palautuslähetyksestä, mutta asiakas vastaa mahdollisista veroista ja tullimaksuista.

VI. Mitä tämä takuu ei kata?

- Tuotteet, joita käytetään yhdessä sellaisten lisä- tai oheislaitteiden tai ohjelmistojen kanssa, joita Motorola ei ole toimittanut Tuotteiden kanssa käytettäviksi ("lisälaitteet"), tai mitkä tahansa tällaisesta käytöstä Tuotteisiin tai lisälaitteisiin aiheutuneet vauriot. "Lisälaitteisiin" kuuluvat esimerkiksi akut, laturit, sovittimet ja virtalähteet, joita Motorola ei ole valmistanut tai toimittanut. Mikä tahansa näistä mitätöi takuun.
- Joku muu kuin Motorola (tai sen valtuutettu huolto) testaa, säätää, asentaa, ylläpitää, muuttaa, muokkaa tai huoltaa Tuotteita jollakin tavalla. Mikä tahansa näistä mitätöi takuun.
- Ladattavat akut, (a) joita on ladattu muulla kuin Motorolan kyseisten akkujen latausta varten hyväksymällä akkulaturilla, (b) joissa on murtuneita tiivisteitä tai joissa näkyy merkkejä peukaloinnista, (c) joita on käytetty muissa laitteissa kuin niille määritetyssä Tuotteessa tai (d) joita on ladattu ja säilytetty yli 60 celsiusasteen lämpötilassa. Mikä tahansa näistä mitätöi takuun.
- Tuotteet, joiden (a) sarjanumerot tai päivämäärätunnisteet on poistettu, muutettu tai tuhottu, (b) piirilevyjen sarjanumerot eivät täsmää keskenään tai kotelon kanssa tai (c) kotelo tai osat ovat epäyhteensopivia tai muiden kuin Motorolan valmistamia. Mikä tahansa näistä mitätöi takuun.
- Virheet tai viat, jotka johtuvat (a) Tuotteiden käyttämisestä epänormaalilla tai epätavanomaisella tavalla, (b) virheellisestä käytöstä tai väärinkäytöstä, (c) Tuotteiden pudottamisesta koville pinnoille tai muusta onnettomuudesta tai laiminlyönnistä, (d) altistumisesta vedelle, sateelle,

erittäin suurelle ilmankosteudelle tai voimakkaalle hikoilulle, (e) altistumisesta hiekalle, lialle tai muulle vastaavalle tai, (f) altistumisesta erittäin korkealle lämpötilalle tai ruoka-aineiden tai nesteiden läikkymiselle.

- Tuotteiden pinnan fyysiset vauriot, kuten näytön, linssin tai muiden ulkoisesti alttiiden osien naarmut, halkeamat tai muut vauriot.
- Tuotteissa oleva virhe, joka johtuu pääasiassa viestintäpalvelusta tai signaalista, jonka olet tilannut tai jota käytät Tuotteiden kanssa.
- Kelan johtimet, jotka ovat venyneet tai joissa on rikkoutuneita moduulikielekkeitä.
- Tuotteet, jotka on vuokrattu.

Tuotteisiin, joita tämä takuu ei kata, voidaan soveltaa kiinteitä korjaushintoja. Tietoja niiden tuotteiden huollosta, joita tämä takuu ei kata, saat edellä olevassa luettelossa mainituista puhelinnumeroista. Tarjoamme tietoja esimerkiksi korjausten saatavuudesta, hinnoista, maksutavoista ja Tuotteiden lähetysosoitteista.

VII. Joitakin muita rajoituksia

Tämä on Motorolan koko takuu Tuotteille ja ilmaisee asiakkaan oikeudet korvauksiin.

Tämä takuu korvaa kaikki muut nimenomaiset takuut. Oletetut takuut, mukaan lukien rajoituksetta oletetut takuut soveltuvuudesta kaupankäynnin kohteeksi ja sopivuudesta tiettyyn tarkoitukseen, myönnetään vain, jos sovellettava laki sitä nimenomaisesti edellyttää. Muutoin ne nimenomaisesti suljetaan pois.

Tuotteiden tarjoaman palvelun kattavuudesta, käytettävyydestä tai laadusta ei anneta takuuta, riippumatta siitä, saadaanko palvelu palveluntarjoajan kautta tai muutoin.

Mitään takuuta ei anneta siitä, että ohjelmistot ovat asiakkaan vaatimusten mukaisia tai toimivat yhdessä minkään kolmannen osapuolen toimittamien laitteiden tai sovellusohjelmistotuotteiden kanssa, että ohjelmistotuotteiden toiminta on keskeytymätöntä tai virheetöntä tai että kaikki ohjelmistotuotteiden virheet korjataan.
Lain sallimissa rajoissa Motorola sanoutuu irti kaikista sopimus- tai vahingonkorvausperusteisista (mukaan lukien laiminlyönti) korvausvaatimuksista, jotka ylittävät Tuotteen ostohinnan, eikä se ole missään tapauksessa vastuussa mistään epäsuorista, satunnaisista, erityisistä tai välillisistä vahingoista, liikevaihdon, liikevoiton tai liiketoiminnan menetyksistä, tietojen katoamisesta tai muista taloudellisista menetyksistä, jotka johtuvat kyvykkyydestä tai kyvyttömyydestä käyttää Tuotteita tai liittyvät siihen.

VIII. Patentti- ja ohjelmisto-oikeudet
Motorola puolustaa omalla kustannuksellaan asiakasta ja maksaa kustannukset ja vahingonkorvaukset, joihin asiakas mahdollisesti tuomitaan, siinä tapauksessa, että oikeudenkäynti perustuu väitteeseen Tuotteen aiheuttamasta suorasta patenttiloukkauksesta. Velvoitteemme täyttämisen ehtona on, että (a) asiakas vaatimusilmoituksen saatuaan ilmoittaa meille siitä viipymättä kirjallisesti, (b) asiakas luovuttaa meille yksinomaisen määräysvallan oikeudenkäynnin puolustuksessa ja sovinto- tai kompromissineuvotteluissa ja (c) jos Motorola katsoo, että Tuotteista on tullut tai todennäköisesti tulee patentin loukkausväitteen kohde, asiakas sallii meidän harkintamme mukaan ja omalla kustannuksellamme joko myöntävän asiakkaalle oikeuden jatkaa Tuotteiden käyttämistä, vaihtavan tai muuttavan niitä niin, että ne eivät enää loukkaa patenttia, tai myöntävän asiakkaalle tällaisista Tuotteista niiden arvon mukaisen korvauksen ja hyväksyvät niiden palauttamisen. Arvo lasketaan käyttämällä samansuuruista vuotuista summaa Tuotteiden käyttöiän ajalta Motorolan harkinnan mukaan.

Motorola ei ole missään vastuussa asiakkaalle väitteistä, jotka perustuvat tämän rajoitetun takuun kattamien Tuotteiden tai osien ja lisälaitteiden yhdistelmien aiheuttamaa patenttiloukkausta, kuten edellä kohdassa VI on määritelty.
Tämä on Motorolan koko vastuu, joka liittyy Tuotteiden aiheuttamiin patenttiloukkauksiin.
Tietyissä maissa sovellettavat lait sallivat Motorolalle ja muille kolmansien osapuolten ohjelmistotoimittajille tiettyjä yksinoikeuksia tekijänoikeuden suojaamiin ohjelmistoihin, kuten yksinoikeuden tuottaa kopioita tällaisista ohjelmistoista ja jaella niitä. Ohjelmistoja saa kopioida vain niihin Tuotteisiin, käyttää vain niissä Tuotteissa ja jaella vain niiden Tuotteiden mukana, joihin kyseiset ohjelmistot liittyvät. Näiden ohjelmistojen kaikenlainen muu käyttö, mukaan lukien rajoituksetta ohjelmiston purkaminen alkuperäiselle ohjelmointikielelle tai sen purkaminen käänteisesti tai yksinomaisten oikeuksien käyttäminen näissä ohjelmistoissa, on kielletty.
Joissakin maissa ja muilla lainkäyttöalueilla ei sallita satunnaisia tai välillisiä vahinkoja koskevia rajoituksia tai oletetun takuun keston rajoittamista, joten edellä mainitut rajoitukset tai poissulkemiset eivät ehkä koske kaikkia asiakkaita. Tämä takuu antaa asiakkaalle tietyt lailliset oikeudet, ja asiakkaalla voi olla myös muita oikeuksia, jotka vaihtelevat lainkäyttöalueen mukaan.

www.motorolasolutions.com/XTseries

MOTOROLA, MOTO, MOTOROLA SOLUTIONS ja tyylitelty M-logo ovat Motorola Trademark Holdings, LLC:n tavaramerkkejä tai rekisteröityjä tavaramerkkejä, joita käytetään lisenssillä. Kaikki muut tavaramerkit ovat omistajiensa omaisuutta.
© 2013 Motorola Solutions, Inc. Kaikki oikeudet pidätetään.

 **Obs!**	For å redusere risikoen for skade må du bare lade oppladbare Motorola-godkjente batterier oppført i tabell 1. Andre batterier kan eksplodere og forårsake personskade og skade på eiendom. Bruk av tilbehør som ikke anbefales av Motorola, kan medføre fare for brann, elektrisk støt eller annen personskade.

VIKTIGE SIKKERHETSINSTRUKSJONER

Dette dokumentet inneholder viktig sikkerhets- og brukerinstruksjoner. Les disse instruksjonene nøye og ta vare på dem for senere bruk.

Før du bruker batteriladeren, må du lese alle instruksjoner og advarsler som gjelder (1) laderen, (2) batteriet og (3) radioen som batteriet brukes i.

Dra i pluggen, ikke ledningen, når du skal koble fra laderen, slik at faren for skade på den elektriske pluggen og ledningen reduseres.

1. Skjøteledning bør ikke brukes med mindre det er absolutt nødvendig. Bruk av feil skjøteledning kan medføre risiko for brann og elektrisk støt. Hvis en skjøteledning må brukes, må du påse at ledningens størrelse er 18 AWG (ca. 1,02 mm i diameter) for lengder på opptil 2,0 m (6,5 fot), og 16 AWG (ca. 1,29 mm i diameter) for lengder opptil 3,0 m (9,8 fot).
2. For å redusere risikoen for brann, elektrisk støt eller annen personskade må du ikke bruke laderen hvis den har blitt ødelagt eller skadet på noen måte. Ta den til en kvalifisert Motorola-servicerepresentant.

3. Du må ikke demontere laderen – den kan ikke repareres, og reservedeler er ikke tilgjengelige. Demontering av laderen kan medføre fare for elektrisk støt eller brann.
4. For å redusere faren for elektrisk støt må du koble ladere fra strømuttaket før du forsøker å utføre vedlikehold eller rengjøring.

RETNINGSLINJER FOR SIKKER BRUK

- Slå av radioen når du lader batteriet.
- Utstyret er ikke egnet for utendørs bruk. Må brukes bare på tørre steder og under tørre værforhold.
- Utstyret må bare kobles til en egnet strømledning med riktig spenning (som angitt på produktet).
- Koble fra nettspenningen ved å fjerne strømpluggen fra strømuttaket.
- Stikkontakten utstyret er koblet til, må være nær og lett tilgjengelig.
- For utstyr med sikring må utskiftninger være i tråd med typen og rangeringen som er angitt i utstyrsinstruksjonene.
- Maksimal romtemperatur rundt laderen må ikke overstige 40 °C (104 °F).
- Utgående strøm fra strømforsyningsenheten må ikke overstige rangeringene som er angitt på produktetiketten på undersiden av laderen.
- Pass på at ledningen er plassert der den ikke kan tråkkes på, snubles i eller utsettes for vann, skader eller belastning.

MOTOROLA-AUTORISERTE KOMPONENTER

De følgende tabellene inneholder komponentenes tabellnumre godkjent for bruk med ladesettet:

Tabell 1: Motorola-autoriserte batterier

Batterisettnummer	Batteribeskrivelse
PMNN4434_	Standard litiumionbatteri
PMNN4453_	Litiumionbatteri med høy kapasitet

Tabell 2: Motorola-autoriserte strømledninger

Ladersett	Beskrivelse	Strømledning	Type støpsel
PMLN6387_	MUC ladeholder	Ingen	Ingen strømledning/ plugg
PMLN6385_	Lader std MUC INT EU/UK	3004209T01/ T02	Euro/UK

BRUKSINSTRUKSJONER

Ladefordypningene har plass til enten en radio med batteri eller bare et batteri. **Slå av radioen før du lader et batteri som sitter i den.** Batterier lades best i romtemperatur.

Merk: Denne laderen kan lade radio med batteri, radio med batteri pluss hylster og et frittstående batteri.

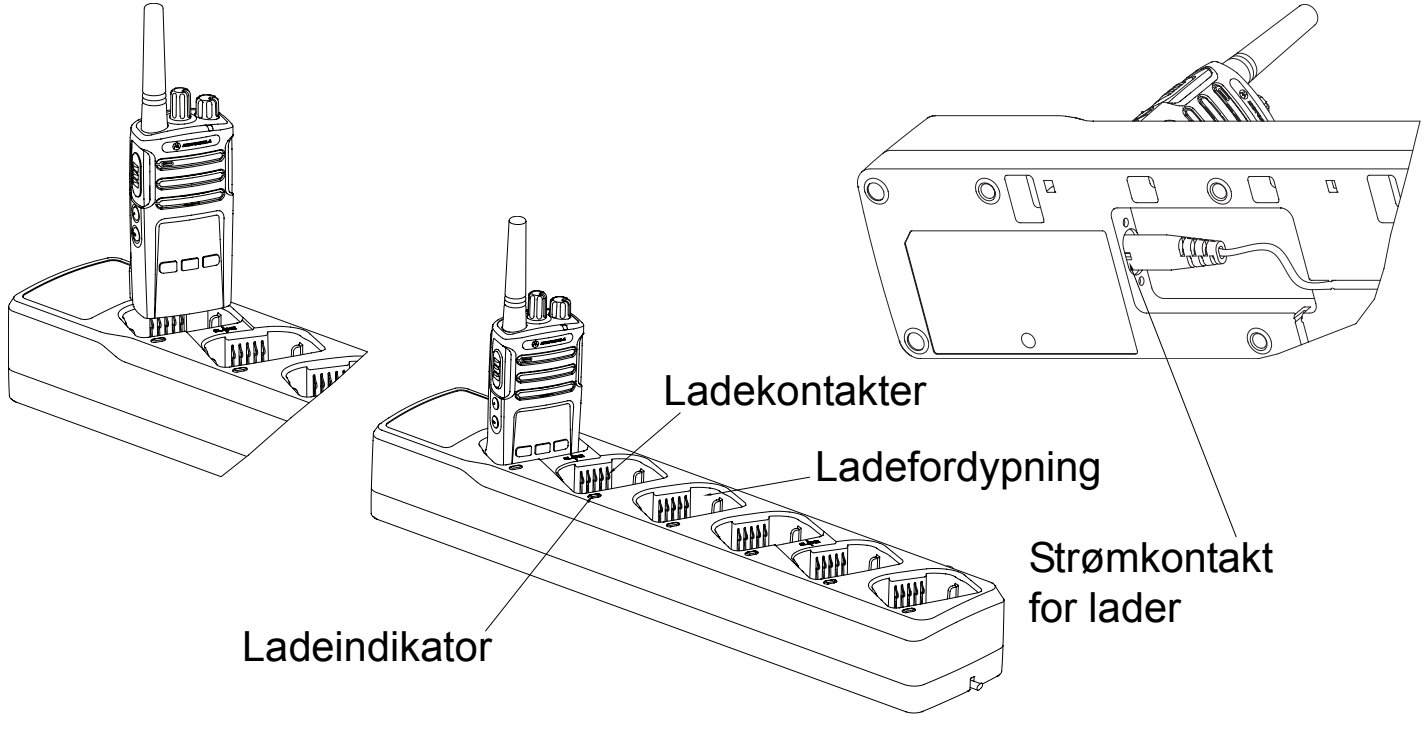

Figur 1: Lader for flere enheter

LADEPROSEDYRE

1. Plugg laderenden av strømforsyningsledningen inn i strømkontakten på undersiden av laderen.
2. Plugg veggkontaktenden av strømledningen til et egnet strømuttak. Ett ***GRØNT BLINK*** på ladeindikatoren angir at strømmen er koblet til.
3. Sett inn et batteri eller en radio med batteri (**radioen må være avslått**) i ladefordypningen på følgende måte:
   a. Juster sporet på hver side av batteriet i forhold til tilsvarende skinne på hver side av ladefordypningen.
   b. Trykk batteriet inn i fordypningen.
   c. Når du skyver batteriet inn i ladefordypningen, må du sørge for at det er full kontakt mellom laderen og batterikontaktene.
4. Når batteriet er riktig satt inn i fordypningen, viser laderen batterinivåstatus som vist i Tabell 3. Ladelampen lyser ***KONTINUERLIG RØDT*** for å angi at batteriet lades raskt. Når batteriet er fulladet, endres ladelampen til å lyse ***KONTINUERLIG GRØNT***.
5. Når du skal fjerne en radio eller et batteri fra laderen, må du bruke begge hender til å ta radioen eller batteriet ut av ladefordypningen. Bruk den ene hånden til å holde og støtte laderen og den andre hånden til å fjerne radioen eller batteriet.

LADING AV ET FRITTSTÅENDE BATTERI

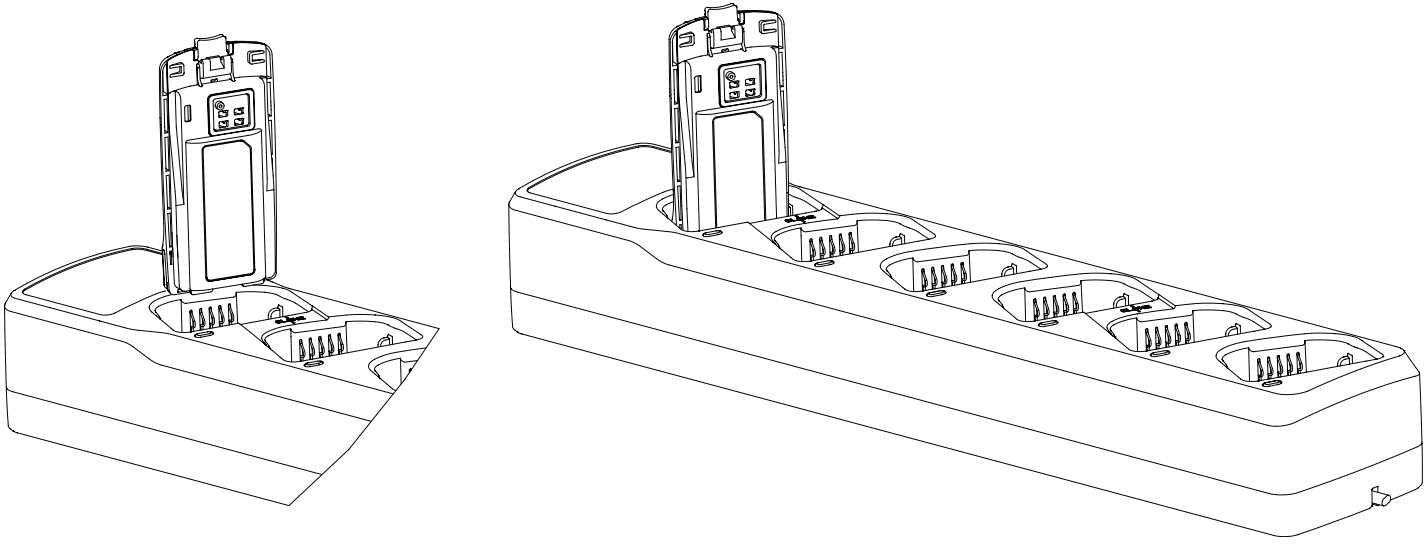

Figur 2: Lading av et frittstående batteri

Merk: Innrett sporet i batteriet etter skinnen i laderen.

RADIOPROGRAMMERING – KLONING

Med denne laderen for flere enheter kan du klone to radioer samtidig (to kilde- og to målradioer) ved hjelp av fordypningene 1, 2 og 4, 5. Formålet med kloning er å kopiere funksjonsbildet av en radio.

Slik utføres kloning:

1. Du finner knappesekvensen for å aktivere masterradioen og andre detaljer om kloningsprosedyren i brukerhåndboken for radioen.
2. Kontroller at batteriene er fulladet og at kontaktene ikke er forurenset eller produserer feil tilkopling.
3. Plasser slaveradio i fordypning 2 eller 5, og kontroller at den er PÅ.
4. Masterradioen er klargjort for kloning ved å trykke på nøkkelknappen, og den er deretter plassert i fordypning 1 eller 4, avhengig av hvor slaveradioen befinner seg.
5. Trykk på nøkkelknappen på masterradioen for å starte kloningen.
6. Lydsignaler brukes til å angi god eller dårlig kloning. På skjermen vises en indikasjon på godkjent eller ikke godkjent.
7. Vanligvis tar kloningen mindre enn 4 sek.

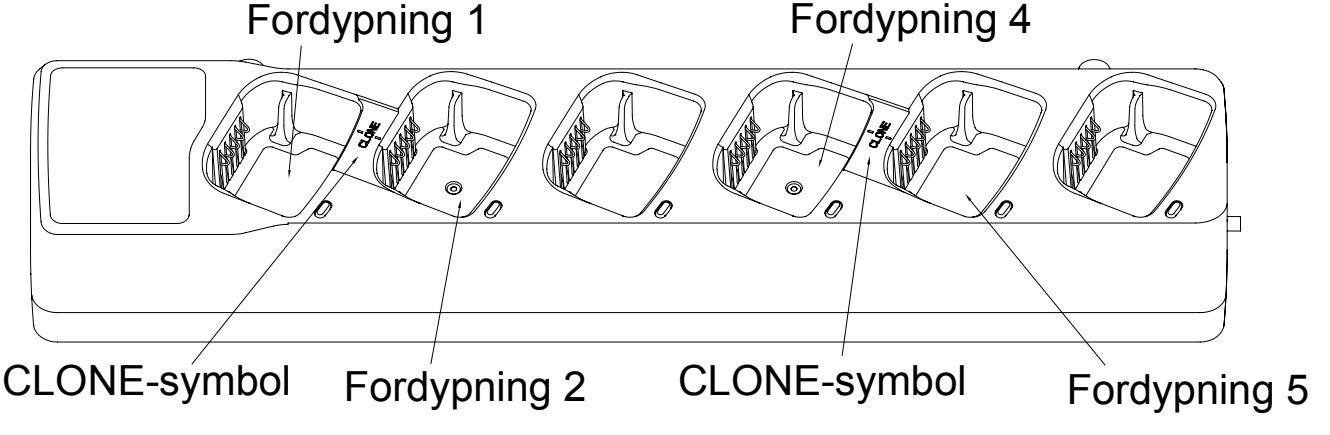

Figur 3: Radioprogrammering – kloning

FEILSØKING

Kontroller alltid LED-fargen ved feilsøking:

Tabell 3: LED-indikator for laderen

LED-indikasjon	Laderstatus	Kommenter
 Ett grønt blink	**Laderen er slått på og klar til bruk.**	Laderen er klar til bruk.
 avslåing	**Ikke noe batteri i fordypning** • Termistor åpen • Batteri (-) åpen • Termistorkortslutning til batteri (+)	Hvis et batteri er i fordypningen, må du kontrollere at strømforsyningen er koblet til riktig stikkontakt. Ta ut batteriet hvis indikasjonen vedvarer. Kontroller laderen og batterikontaktene for å være sikker på at de er rene. Sett på plass batteriet.

Tabell 3: LED-indikator for laderen (forts.)

 Gul blinking, sakte	**Venter på hurtiglading** • Gjenoppretting av batteri etter underspenning • Batteriet for kaldt, temperatur < ca. 5 °C (eller verdi programmert i batteriet) • Batteriet for varmt, temperatur < ca. 45 °C (eller verdi programmert i batteriet) • Termistorkortslutning til batteri (+)	Når gjenopprettingen etter underspenning er fullført, når et kaldt batteri er varmet opp eller et varmt batteri er kjølt ned, skal laderen skal automatisk gå over til lading. Hvis venting på hurtiglading fortsetter (f.eks. lenger enn 30 minutter), bør du ta ut batteriet. Kontroller laderen og batterikontaktene for å være sikker på at de er rene. Sett på plass batteriet.

Tabell 3: LED-indikator for laderen (forts.)

 Rød blinking, rask	**Feil** • For høy spenning i strømforsyning • Batteriets (+) eller batteri (-) åpen eller kortsluttet sammen • Termistorkortslutning til batteri (-) • Gjenoppretting av batteri etter underspenning med tidsavbrudd (15 minutter) • Ladeproblem	Ta ut batteriet fra fordypningen. Kontroller laderen og batterikontaktene for å være sikker på at de er rene. Sett på plass batteriet. Koble fra strømforsyningen til laderen hvis indikasjonen fortsetter. Kontroller at det brukes en autentisk strømforsyning fra Motorola Solutions. Kontroller strømforsyningen og laderkontaktene for å sikre at de er rene og klare til bruk. Koble en autentisk strømforsyning fra Motorola Solutions til laderen. Prøv å bruke et annet Motorola Solutions-autorisert batteri hvis indikasjonen fortsetter. Kontakt din Motorola Solutions-representant hvis indikasjonen fortsetter med et annet batteri.

Tabell 3: LED-indikator for laderen (forts.)

Kontinuerlig rød	**Lader**	Batteriet lades.
Kontinuerlig grønn	**Nesten ladet eller ladet**	Batteriet kan brukes.

LED-indikasjon	Batteriets ladenivå
Grønn blinking **3 ganger**	Batteriet er betydelig ladet. Hvis det etterfølges av en rød ladeindikator, bør du gi batteriet tid til å lades helt opp. Hvis det etterfølges av den grønne indikasjonen på nesten ladet eller ladet, kan det være nødvendig med litt mer tid for å sikre at batteriet blir fulladet.
Gul blinking **2 ganger**	Batteriet er moderat ladet. Gi batteriet tid til å lades helt opp før det tas i bruk ved stor belastning eller over lengre tid.
Rød blinking **1 gang**	Batteriet er betydelig utladet. Gi batteriet tid til å lades helt opp før det tas i bruk.

Hvis det er INGEN LED-indikasjon:

1. Kontroller om radioen med batteri, eller bare batteriet, er satt inn riktig (se trinn 3 i side 5).
2. Kontroller at strømledningen er godt plugget inn i laderen og en passende stikkontakt, og at det er strøm til uttaket.
3. Kontroller at batteriet som brukes sammen med radioen, er angitt i Tabell 1.

Begrenset garanti for kjøpte Motorola-produkter for personlig kommunikasjon

Hvis laderen er defekt, kan du ta kontakt med Motorola-forhandleren du kjøpte enheten av.

I. Hva dekkes av denne garantien?

- Produkter. Feil på materialer og utførelse i trådløse mobiltelefoner, personsøkere og/eller toveisradioer og enkelte tilbehør som er solgt sammen med dem, for eksempel batteriet, batteriladeren og hylsteret som er produsert og/eller selges av Motorola (produkter).
- Batterier. Feil på materialer og utførelse i batterier som er produsert av Motorola og/eller medfølgende produkter dekkes av denne garantien bare hvis fullt oppladet kapasitet faller under 80 % av nominell kapasitet eller, de lekker.

II. Hvor lenge varer dekningsperioden?

Fra den datoen produktene ble kjøpt av den første sluttbrukeren:

- Produkter. Garantien gjelder i ett år.
- Programvare. Garantien gjelder i 90 dager.

- Reparasjoner/utskiftninger. Garantien gjelder det som gjenstår av den opprinnelige garantiperioden, eller i 90 dager fra den datoen du mottok den, avhengig av hva som er lengst.

III. Hvem er dekket?
Denne garantien gjelder bare for den første sluttbrukeren.

IV. Hva vil vi gjøre for å løse garantisaker?
Vi har mulighet til å reparere eller erstatte (uten kostnader for deg) produkter eller programvare som ikke oppfyller garantibetingelsene, eller å refundere produktets innkjøpspris. Vi kan bruke funksjonelt tilsvarende rehabiliterte, fornyede, brukte eller nye produkter eller deler. Ingen programvareoppdateringer leveres.

V. Hvordan kan du få garantiservice eller annen informasjon?
Uten kostnader for deg har vi mulighet til å reparere eller erstatte produkter eller programvare som ikke oppfyller garantibetingelsene, eller å refundere produktets innkjøpspris. Vi kan bruke funksjonelt tilsvarende rehabiliterte, fornyede, brukte eller nye produkter eller deler. Ingen programvareoppdateringer leveres.
Du finner mer produktinformasjon hvis du besøker oss på: www.motorolasolutions.com/governmentandenterprise.
Du får instruksjoner om hvordan du skal sende produktene til Motorola. Frakt, toll og forsikring må være forhåndsbetalt når du sender produktene til oss. Sammen med produktene må du legge ved: (a) en kopi av kvitteringen, pantebrevet eller annet tilsvarende bevis på kjøpet; (b) en skriftlig beskrivelse av problemet; (c) navnet på tjenesteleverandøren (hvis dette produktet krever abonnement); (d) navn og adresse på monteringsstedet (hvis aktuelt) og, ikke

minst, (e) din adresse og telefonnummer. Hvis du blir bedt om det, må du også returnere alle avtakbare deler for eksempel antenner, batterier og ladere. TA ALLTID VARE PÅ DET OPPRINNELIGE KJØPSBEVISET.
Vi betaler frakt og forsikring når vi sender reparerte eller erstattede produkter, men eventuell toll må du selv betale.

VI. Hva denne garantien ikke dekker

- Produkter som brukes i kombinasjon med tilleggsutstyr eller eksternt utstyr eller programvare som ikke er levert av Motorola for bruk med produkter ("tilleggsutstyr"), eller skade på produkter eller tilleggsutstyr som følge av slik bruk. "Tilleggsutstyr" omfatter blant annet batterier, ladere, adaptere og strømforsyninger som ikke er produsert eller levert av Motorola. Alt dette opphever garantien.
- Noen andre enn Motorola (eller dets autoriserte servicesentre) tester, justerer, installerer, vedlikeholder, forandrer, endrer eller vedlikeholder produkter på noen måte. Alt dette opphever garantien.
- Oppladbare batterier som: (a) lades med annet enn Motorola-godkjent batterilader beregnet for lading av slike batterier; (b) har brutte forseglinger eller viser tegn på sabotasje; (c) er brukt i utstyr annet enn produktet som de er beregnet for eller (d) lades og oppbevares ved temperaturer høyere enn 60 grader celsius. Alt dette opphever garantien.
- Produkter som har: (a) serienumre eller datomerking som er fjernet, endret eller ødelagt; (b) kortserienumre som ikke samsvarer med hverandre, eller kortserienumre som ikke samsvarer med dekselet; eller (c) deksler eller deler som ikke samsvarer med eller ikke er produsert av Motorola. Alt dette opphever garantien.
- Defekter eller skader som skyldes: (a) unormal eller uvanlig bruk av produktene; (b) feilaktig bruk eller misbruk; (c) ulykke eller uaktsomhet

som å slippe produkter på hardt underlag; (d) kontakt med vann, regn, ekstrem fuktighet eller kraftig svette; (e) kontakt med sand, smuss eller lignende eller (f) kontakt med ekstrem varme, eller søl av mat eller væske.

- Fysisk skade på overflaten av produkter, inkludert riper, sprekker eller andre skader på en skjerm, et objektiv eller andre utvendige deler.
- Feil på produkter som primært skyldes en kommunikasjonstjeneste eller et signal du kanskje abonnerer på, eller bruker med produktene.
- Ledninger som er strukket, eller som har ødelagte modulære komponenter.
- Produkter som er leaset.

Flate takster for reparasjon kan gjelde for produkter som ikke dekkes av denne garantien. Hvis du ønsker informasjon om produkter som trenger reparasjon, og som ikke dekkes av denne garantien, kan du ringe telefonnummeret som er oppgitt ovenfor. Vi gir informasjon om reparasjonsmuligheter, priser, betalingsmåter, hvor produktene skal sendes osv.

VII. Øvrige begrensninger

Dette er Motorolas fullstendige garanti for produktene og uttrykker dine eksklusive rettigheter.

Denne garantien er gitt i stedet for alle andre eksplisitte garantier. Underforståtte garantier, inkludert, uten begrensning, indirekte garantier for salgbarhet og egnethet for et bestemt formål, gis bare hvis det kreves spesifikt i henhold til gjeldende lover. Hvis ikke, er de spesifikt unntatt. Ingen garanti gis med hensyn til dekning, tilgjengelighet eller servicenivå for produktene, verken gjennom en tjenesteleverandør eller på annen måte. Det gis ingen garanti for at programvaren vil tilfredsstille dine krav eller fungere i kombinasjon med maskinvare eller programvareproduktene som

leveres av tredjeparter, at bruken av programvareproduktene vil være uten avbrudd eller feil, eller at alle feil i programvareprodukter vil bli rettet opp. Ikke i noe tilfelle skal Motorola holdes ansvarlig, verken på grunnlag av kontrakt eller erstatningsbetingede forhold (inkludert uaktsomhet), for skader utover kjøpsprisen for produktet, eller for noen indirekte, tilfeldige, spesielle skader eller følgeskader av noe slag, eller tap av inntekt eller fortjeneste, tap av forretningsvirksomhet, tap av informasjon eller data, eller andre økonomiske tap som oppstår som følge av eller i forbindelse med evne eller manglende evne til å bruke produktene, i den grad disse skadene kan fraskrives ved lov.

VIII. Patent- og programvarebestemmelser

På Motorolas bekostning vi vil forsvare deg og betale kostnader og skader som kan bli endelig rettet mot deg, i den grad en rettssak er basert på en påstand om at produktene direkte krenker et patent. Våre forpliktelser betinget av: (a) at du varsler oss umiddelbart skriftlig når du mottar varsel om kravet; (b) du gir oss eksklusiv kontroll over forsvaret i saken og alle forhandlinger om forlik eller kompromiss; og (c) skulle produktene bli, eller etter Motorolas syn ha sjanse til å bli, gjenstand for påstand om patentinngrep, gir du oss tillatelse, etter vårt valg og våre kostnader til enten: å gi deg retten til å fortsette å bruke produktene; bytte dem ut eller endre dem slik at de ikke krenker patentrettighetene, eller gi deg en kreditt for de gjeldende produktene, som avskrevet, og godta at de returneres. Avskrivningen vil være et likt beløp per år over produktenes levetid, som fastsatt av Motorola. Motorola har intet ansvar overfor deg med hensyn til påstander om patentinngrep som er basert på kombinasjonen av produkter eller deler som dekkes under denne begrensede garantien med tilleggsutstyr, som definert i artikkel VI ovenfor.

Dette er Motorolas hele erstatningsansvar med hensyn til patentinngrep i forbindelse med produktene.
Lover i enkelte land gir Motorola og andre tredjeparts programvareleverandører visse eksklusive rettigheter for opphavsrettslig beskyttet programvare, for eksempel den eksklusive retten til å kopiere og distribuere kopier av slik programvare. Programvaren kan kopieres inn i, brukes i og omfordeles bare med de produktene som er tilknyttet slik programvare. Ingen annen bruk, inkludert, uten begrensning, demontering eller dekompilering av slik programvare eller utøvelse av eksklusive rettigheter i programvaren er tillatt.
Noen land og andre jurisdiksjoner tillater ikke utelukkelse eller begrensning av tilfeldige skader eller følgeskader, eller begrensninger på lengden av en underforstått garanti, så begrensningene eller utelatelsene ovenfor gjelder muligens ikke for deg. Denne garantien gir deg bestemte juridiske rettigheter, og du kan også ha andre rettigheter, som varierer fra jurisdiksjon til jurisdiksjon.

www.motorolasolutions.com/XTseries

MOTOROLA, MOTO, MOTOROLA SOLUTIONS og den stiliserte M-logoen er varemerker eller registrerte varemerker for Motorola Trademark Holdings, LLC og brukes under lisens. Alle andre varemerker tilhører sine respektive eiere.
© 2013 Motorola Solutions, Inc. Med enerett.

 **Dikkat**	Yaralanma riskini azaltmak için yalnızca Tablo 1'de belirtilen yeniden şarj edilebilir Motorola onaylı pilleri şarj edin. Diğer piller patlayarak yaralanmalara ve hasara yol açabilir. Motorola tarafından önerilmeyen aksesuarların kullanılması yangın, elektrik çarpması veya yaralanmaya sebep olabilir.

ÖNEMLİ GÜVENLİK TALİMATLARI

Bu belge önemli güvenlik ve kullanım talimatları içerir. Lütfen bu talimatları dikkatle okuyun ve ileride başvurmak üzere saklayın.

Pil şarj cihazını kullanmadan önce (1) şarj cihazının, (2) pilin ve (3) pilin kullanıldığı telsizin üzerindeki tüm talimatları ve uyarı işaretlerini okuyun.

Elektrik prizinde ve kabloda oluşabilecek zararı azaltmak için şarj cihazını çıkarırken kablodan değil, fiş kısmından çekin.

1. Kesinlikle gerekli olmadığı sürece uzatma kablosu kullanılmamalıdır. Uygun olmayan bir kablonun kullanılması yangın ve elektrik çarpması riski yaratabilir. Uzatma kablosu kullanmak gerekiyorsa kablo boyutu 2,0 metreye (6,5 fit) kadar olan uzunluklar için 18 AWG, 3,0 metreye (9,8 fit) kadar olan uzunluklar içinse 16 AWG olmalıdır.
2. Yangın, elektrik çarpması ve yaralanma riskini azaltmak için bozuk ya da herhangi bir şekilde zarar görmüş şarj cihazını çalıştırmayın. Şarj cihazını yetkin bir Motorola servis temsilcisine götürün.

3. Şarj cihazını parçalarına ayırmayın; şarj cihazı onarılamaz ve yedek parçaları mevcut değildir. Şarj cihazının parçalarına ayrılması elektrik çarpması veya yangın riskine yol açabilir.
4. Elektrik çarpması riskini azaltmak için bakım ve temizlik işlemlerinden önce şarj cihazını AC prizinden çekin.

GÜVENLİ ÇALIŞTIRMA YÖNERGELERİ

- Pili şarj ederken telsizi kapatın.
- Bu cihaz dış mekanda kullanıma uygun değildir. Yalnızca kuru yerlerde/koşullarda kullanın.
- Cihazı yalnızca (ürünün üzerinde belirtilen şekilde) doğru gerilimi sağlayan uygun bir güç kablosuna bağlayın.
- Elektrik fişini prizden çekerek hat gerilimi bağlantısını kesin.
- Bu cihazın takılacağı priz yakınınızda ve kolaylıkla erişilebilir olmalıdır.
- Sigorta kullanan cihazlarda, değiştirilen parçalar cihaz talimatlarında belirtilen tip ve derecelendirmeye uygun olmalıdır.
- Şarj cihazının çevresindeki maksimum ortam sıcaklığı en fazla 40°C (104°F) olmalıdır.
- Güç kaynağı ünitesinden gelen çıkış gücü, şarj cihazının alt kısmında bulunan ürün etiketinde belirtilen derecelendirme değerlerini aşmamalıdır.
- Kablonun kimsenin üzerine basmayacağı, takılmayacağı ya da suya, zarara veya baskıya maruz kalmayacağı bir konuma yerleştirildiğinden emin olun.

MOTOROLA ONAYLI BİLEŞENLER

Aşağıdaki çizelgeler Şarj Cihazı Kiti ile kullanımı onaylanmış bileşen çizelge numaralarını içermektedir:

Tablo 1: Motorola Onaylı Piller

Pil Kiti Numarası	Pil Açıklaması
PMNN4434_	Standart Li-Ion Batarya
PMNN4453_	Yüksek Kapasiteli Li-Ion Batarya

Tablo 2: Motorola Onaylı Güç Kabloları

Şarj Cihazı Kiti	Açıklama	Güç Kablosu	Fiş Tipi
PMLN6387_	MUC Şarj Tepsisi	Yok	Güç kablosu/ fişi yok
PMLN6385_	Şarj Cihazı Std MUC INT AB/ İngiltere	3004209T01/ T02	AB/İngiltere

KULLANMA TALİMATLARI

Şarj cihazı yuvaları, pili takılı bir telsizi ya da yalnızca pili alabilir. **Pili telsizin içindeyken şarj etmeden önce telsizi kapatın.** Piller en iyi oda sıcaklığında şarj olur.

Not: Bu Çok Üniteli Şarj Cihazı ile pili takılı telsizi, “Pili ve Kılıfı Takılı Telsizi” ve pili tek başına şarj edebilirsiniz.

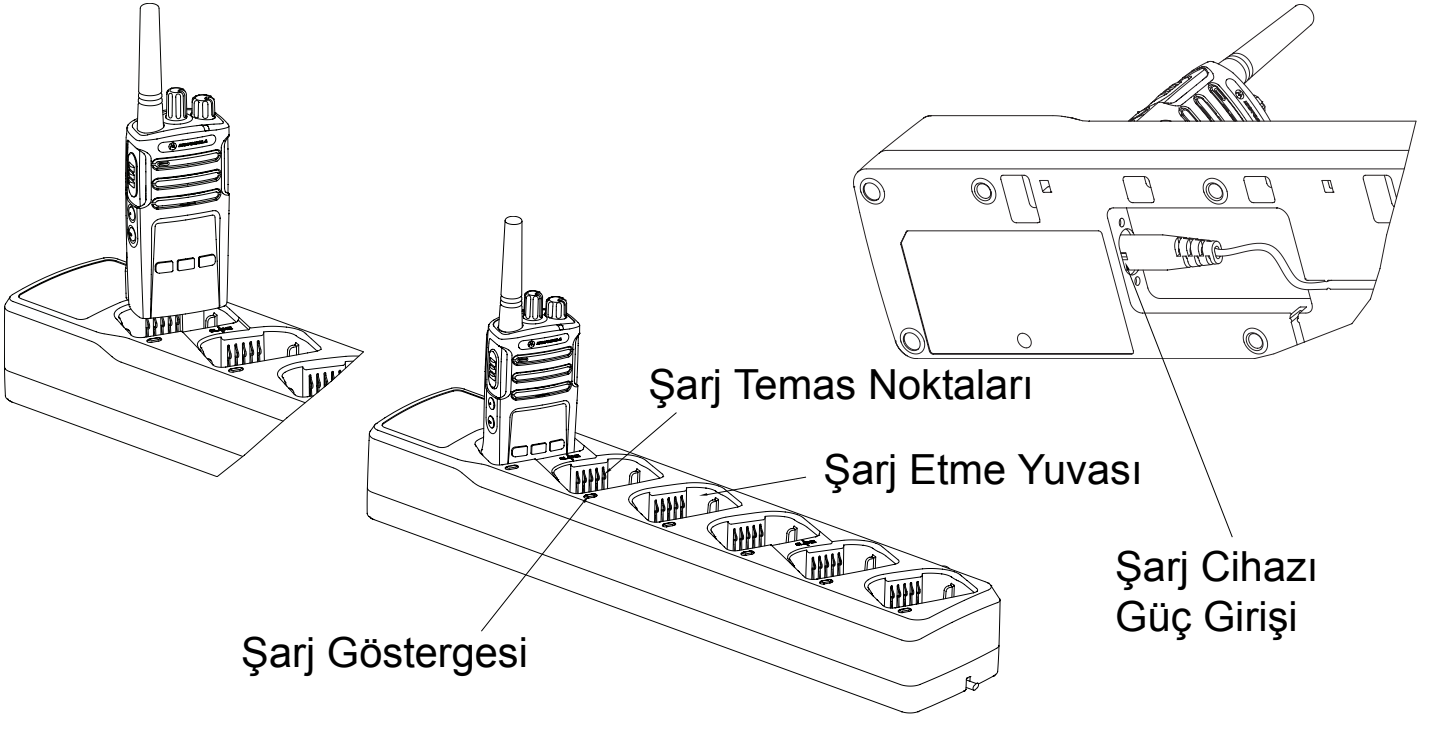

Şekil 1: Çok Üniteli Şarj Cihazı

ŞARJ ETME PROSEDÜRÜ

1. Güç kaynağı kablosunun şarj cihazı ucunu şarj cihazının altında bulunan güç girişine takın.
2. Güç kaynağı kablosunun duvar prizi ucunu uygun bir AC prizine takın. Başarılı bir güç alma dizisi, şarj cihazı göstergesinin üzerinde ***TEK BİR KEZ YEŞİL YANIP SÖNEN*** bir ışıkla gösterilir.
3. Aşağıdakileri uygulayarak şarj cihazının yuvasına bir pil veya pili takılı bir telsiz takın (**telsiz kapalı olmalıdır**):
   a. Pilin her iki tarafındaki oyukları şarj cihazı yuvasının her iki tarafındaki ilgili yükseltilmiş rayla hizalayın.
   b. Pili yuvanın arkasına doğru bastırın.
   c. Şarj cihazı ile pil temas noktaları arasında tam bir temas sağlandığından emin olun ve pili şarj cihazının içine kaydırın.
4. Pil yuvaya doğru şekilde takıldığında şarj cihazı Tablo 3'de gösterildiği gibi Pil Düzeyi durumunu gösterir. Şarj göstergesi ***SABİT KIRMIZI*** yanarak pilin hızla şarj olduğunu gösterir. Pil tamamen şarj olduğunda şarj göstergesi ***SABİT YEŞİL*** yanmaya başlar.
5. Telsizi veya pili şarj cihazından çıkarmak için iki elinizi kullanarak telsizi veya pili şarj cihazı yuvasından çıkarın. Bir elinizle şarj cihazını tutup desteklerken diğer elinizle telsizi veya pili çıkarmanız gerekir.

PİLİ TEK BAŞINA ŞARJ ETME

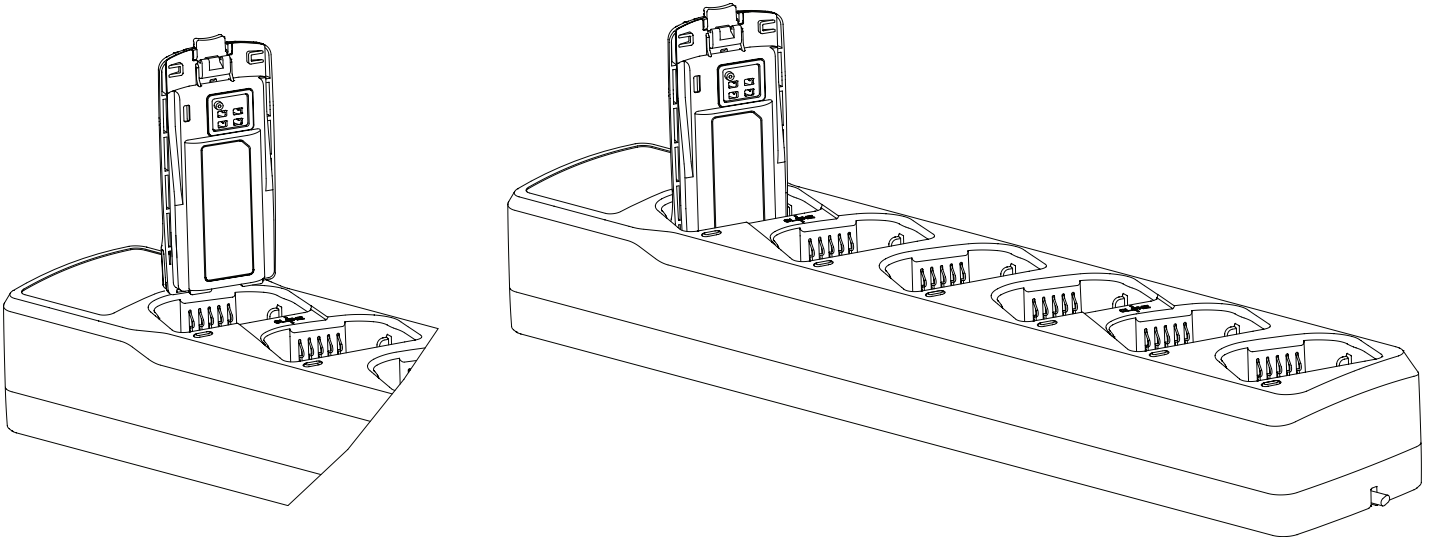

Şekil 2: Pili Tek Başına Şarj Etme

Not: Pil yuvasını şarj cihazı kızağıyla hizalayın.

KOPYALAMA YOLUYLA TELSİZ PROGRAMLAMA

Çok Üniteli Şarj Cihazı, yuva 1, 2 ve yuva 4, 5'i kullanarak aynı anda iki telsize kadar (2 kaynak ve 2 hedef telsiz) kopyalamanıza olanak verir. Kopyalamanın amacı, bir telsizin özellik görüntüsünü kopyalamaktır.

Kopyalama Nasıl Kullanılır:

1. Ana telsizi etkinleştirmek için kullanılacak düğme sırası ve kopyalama prosedürü ile ilgili diğer ayrıntılar için lütfen telsizin kılavuzuna başvurun.
2. Pillerin tam dolu olduklarından, temas noktalarının kirli olmadığından veya hatalı bağlantı kurmadığından emin olun.

3. Yedek telsizi yuva 2 veya 5'e yerleştirin ve telsizin AÇIK olduğundan emin olun.
4. Ana telsizde anahtar düğmesine basılarak telsiz kopyalamaya hazır hale getirilir ve yedek telsizin bulunduğu yuvaya bağlı olarak yuva 1 veya 4'e yerleştirilir.
5. Kopyalamaya başlamak için Ana telsizdeki anahtar düğmesine basın.
6. Kopyalamanın başarılı olup olmadığını belirtmek için farklı tonlar kullanılır. Ekranda, bir başarılı veya başarısız göstergesi yer alır.
7. Kopyalama işlemi normalde 4 saniyeden daha kısa sürer.

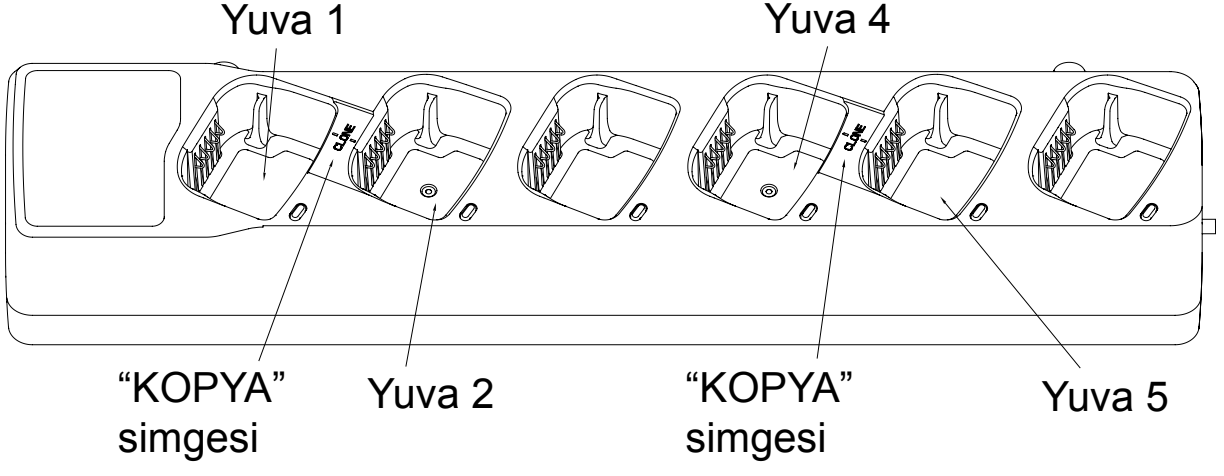

Şekil 3: Telsiz Programlarını Kopyalama

SORUN GİDERME

Sorun giderme işlemleri sırasında mutlaka LED'in rengini gözlemleyin:

Tablo 3: Şarj Cihazı LED Göstergesi

LED Göstergesi	Şarj Cihazı Durumu	Yorum
 Tek Bir Kez Yeşil Yanıp Sönme	**Şarj cihazı açılmıştır ve kullanıma hazırdır.**	Şarj cihazı kullanıma hazırdır.
 Kapalı	**Yuvada Pil Yok** • Termistör Açık • Pil (-) Açık • Termistör, Pil (+) ile kısa devre yapmış	Yuvada bir pil varsa, güç kaynağının doğru fişe takıldığından emin olun. Gösterge görünmeye devam ediyorsa pili çıkartın. Temiz olduklarından emin olmak için şarj cihazının ve pilin temas noktalarını inceleyin. Pili geri takın.

Tablo 3: Şarj Cihazı LED Göstergesi (Devamı)

 Sarı Yavaş Yanıp Sönme	**Hızlı Şarj Bekleniyor** • Pili Düşük Voltajdan Kurtarma • Pil Çok Soğuk, Sıcaklık < yaklaşık 5°C (veya pilde programlanmış değer) • Pil Çok Sıcak, Sıcaklık ≥ yaklaşık 45°C (veya pilde programlanmış değer) • Termistör, Pil (+) ile kısa devre yapmış	Düşük Voltajdan Kurtarma işlemi tamamlandıktan sonra soğuk bir pil ısınınca veya sıcak bir pil soğuyunca şarj cihazı otomatik olarak Şarj Oluyor durumuna geçmelidir. Hızlı Şarj Bekleniyor durumu devam ediyorsa (örn. 30 dakikadan daha uzun) bu durumda pili çıkartın. Temiz olduklarından emin olmak için şarj cihazının ve pilin temas noktalarını inceleyin. Pili geri takın.

Tablo 3: Şarj Cihazı LED Göstergesi (Devamı)

 Kırmızı Hızlı Yanıp Sönme	**Hata** • Güç Kaynağı Voltajı Çok Yüksek • Pil (+) veya Pil (-) Açık ya da Birlikte Kısa Devre Yapmış • Termistör, Pil (-) ile kısa devre yapmış • Pili Düşük Voltajdan Kurtarma Zaman Aşımı (15 dakika) • Şarj Etme Sorunu	Pili yuvadan çıkarın. Temiz olduklarından emin olmak için şarj cihazının ve pilin temas noktalarını inceleyin. Pili geri takın. Gösterge görünmeye devam ediyorsa güç kaynağını şarj cihazından sökün. Orijinal bir Motorola Solutions güç kaynağının kullanılmakta olduğunu doğrulayın. Temiz ve kullanıma hazır olduklarından emin olmak için güç kaynağının ve şarj cihazının ve temas noktalarını inceleyin. Şarj cihazına bir orijinal Motorola Solutions güç kaynağı takın. Gösterge görünmeye devam ediyorsa farklı bir Motorola Solutions onaylı pil kullanmayı deneyin. Farklı bir pil kullandığınızda da gösterge görünmeye devam ediyorsa Motorola Solutions temsilcinize başvurun.

Tablo 3: Şarj Cihazı LED Göstergesi (Devamı)

Sabit Kırmızı	**Şarj Oluyor**	Pil şarj oluyordur.
Sabit Yeşil	**Neredeyse Şarj Olmuş veya Dolu**	Pil kullanılabilir.

LED Göstergesi	Pilin Şarj Durumu
Yanıp Sönen Yeşil **3 Kez**	Pil büyük ölçüde şarj olmuştur. Hemen devamında Sürekli Kırmızı Şarj Oluyor göstergesi görülürse pilin tamamen şarj olmasını bekleyin. Hemen devamında Sürekli Yeşil Neredeyse Şarj Olmuş veya Dolu göstergesi görülürse pilin tamamen şarj olması için biraz daha ilave süre gerekiyor olabilir.
Yanıp Sönen Sarı **2 Kez**	Pil orta seviyede şarj olmuştur. Aşırı veya uzun süreli pil kullanımından önce pilin tamamen şarj olmasını bekleyin.
Yanıp Sönen Kırmızı **1 Kez**	Pilin şarjı büyük ölçüde bitmiştir. Pili kullanmadan önce tamamen şarj olmasını bekleyin.

LED göstergesi YOKSA:

1. Pili takılı telsizin doğru takılıp takılmadığını kontrol edin (sayfa 5'deki bölümündeki 3. adıma başvurun).
2. Güç kablosunun şarj cihazına ve uygun bir AC prizine sağlam bir şekilde takıldığından ve prizde güç bulunduğundan emin olun.
3. Telsizde kullanılan pilin Tablo 1'deki listede bulunduğunu doğrulayın.

Satın Alınan Motorola Kişisel İletişim Ürünleri için Sınırlı Garanti

Şarj cihazınız arızalıysa lütfen birimi satın aldığınız Motorola İş Ortağınız ile iletişime geçin.

I. Bu Garantinin Kapsamı Nedir?

- Ürünler. Kablosuz cep telefonları, çağrı cihazları ve/veya çift yönlü telsizler ve bunlarla birlikte satılan ya da Motorola tarafından üretilen ve/veya satılan piller, pil şarj cihazları ve kılıflar gibi bazı aksesuarlarda (Ürünler) karşılaşılan malzeme ve işçilik kusurları.
- Piller. Motorola tarafından üretilen ve/veya satılan Ürünlerde karşılaşılan malzeme ve işçilik kusurları sadece cihazın tam şarjlı kapasitesi ölçülen kapasitesinin %80'inin altına düşerse bu garanti kapsamında değerlendirilir.

II. Garanti Süresi Ne Kadardır?

Ürünlerin son kullanıcı tarafından ilk satın alındığı tarihten itibaren başlar:

- Ürünler. Garanti süresi bir yıldır.
- Yazılım. Garanti süresi 90 gündür.
- Onarılan/Değiştirilen Parçalar. Orijinal garanti süresi veya elinize geçtiği tarihten itibaren 90 gün boyunca (hangisi daha uzunsa) garanti devam eder.

III. Kimler Garanti Kapsamındadır?
Bu garanti sadece ürünü ilk satın alan son kullanıcıya verilmektedir.

IV. Garanti İle İlgili Sorunları Düzeltmek İçin Ne Yapmalısınız?
Garanti koşullarına uymayan Ürünü veya yazılımı hiçbir ücret ödemenize gerek olmadan onarma, değiştirme veya Ürünlerin satın alma fiyatının iadesi seçenekleri sunulur. İşlevsel olarak eşdeğer olan onarılmış, yenilenmiş, ikinci el veya yeni Ürün ve parçalar kullanabiliriz. Herhangi bir yazılım güncellemesi sağlanmaz.

V. Garanti Hizmetini veya Diğer Bilgileri Nasıl Edinebilirsiniz?
Garanti koşullarına uymayan Ürünü veya yazılımı hiçbir ücret ödemenize gerek olmadan onarma, değiştirme veya Ürünlerin satın alma fiyatının iadesi seçenekleri sunulur. İşlevsel olarak eşdeğer olan onarılmış/yenilenmiş/ikinci el veya yeni Ürün ve parçalar kullanabiliriz. Herhangi bir yazılım güncellemesi sağlanmaz.
Ürün bilgileri için lütfen aşağıdaki adresimizi ziyaret edin: www.motorolasolutions.com/governmentandenterprise.
Ürünlerin Motorola'ya iadesi ile ilgili talimatlar alacaksınız. Ürünleri bize nakliye, gümrük ve sigorta bedelleri ödenmiş olarak göndermelisiniz. Ürünlerle birlikte şunları da göndermelisiniz: (a) faturanızın, satış fişinizin veya satın aldığınızı gösterir eşdeğer bir belgenin kopyası; (b) sorunun yazılı bir açıklaması; (c) hizmet sağlayıcınızın adı (bu Ürün için abonelik hizmeti gerekiyorsa); (d) (varsa) kurulumun yapıldığı tesisin adı ve konumu; (e) ve en önemlisi de, adresiniz ve telefon numaranız. Anten, pil ve şarj cihazı gibi tüm sökülebilen parçaları da istenirse iade etmeniz gerekir. ORİJİNAL SATIN ALMA BELGENİZİ DAİMA SAKLAYIN.

Onarılan veya değiştirilen Ürünlerin nakliye ve sigorta ücretlerini kendimiz karşılıyoruz, ancak gümrük masrafları sizin sorumluluğunuzdadır.

VI. Bu Garanti Kapsamı Dışında Kalanlar

- Yardımcı veya çevre cihazlarla ya da Motorola tarafından üretilmeyen yazılımlarla çalıştırılan Ürünler (“yardımcı cihazlar”) veya Ürünlerde ya da yardımcı cihazlarda bu tür kullanımdan kaynaklanan hasarlar. “Yardımcı cihazlar” arasında, Motorola tarafından üretilmemiş veya temin edilmemiş piller, şarj cihazları, adaptörler ve güç kaynakları gösterilebilir. Bu durumda garanti geçersiz kılınır.
- Motorola (veya yetkili servis merkezleri) dışında bir yerde Ürünlerin herhangi bir şekilde test edilmesi, ayarlanması, kurulumunun yapılması, bakımının yapılması, değiştirilmesi, modifiye edilmesi veya servis sağlanması. Bu durumda garanti geçersiz kılınır.
- Şu özelliklere sahip olan şarj edilebilir piller: (a) bu tip pilleri şarj etmek üzere Motorola tarafından onaylanmış pil şarj cihazları dışında bir cihazla şarj edilmiş piller; (b) mühürleri kırılmış veya kurcalandığına dair kanıt bulunan piller; (c) birlikte kullanılmak üzere üretilmiş olduğu Ürün dışında bir cihazla kullanılan piller; veya (d) 60 santigrat derecenin üzerinde sıcaklıklarda şarj edilen ve saklanan piller. Bu durumda garanti geçersiz kılınır.
- Şu tip Ürünler: (a) seri numaraları veya tarih etiketleri sökülmüş, değiştirilmiş veya tamamen silinmiş olan ürünler; (b) kart seri numaraları birbiriyle veya birlikte gelen kasa ile eşleşmeyen ürünler; veya (c) uyumlu olmayan veya Motorola tarafından üretilmemiş mahfaza veya parçaların bulunduğu ürünler. Bu durumda garanti geçersiz kılınır.
- Şu nedenlerle oluşan arızalar veya hasarlar: (a) Ürünün normal veya ve alışılmış olmayan yollarla kullanılması; (b) düzgün çalıştırılmaması veya

amacı dışında kullanılması; (c) Ürünün sert yüzeye düşürülmesi gibi kazalar veya ihmaller; (d) su, yağmur suyu, aşırı nem veya terleme ile temas; (e) kum, kir veya benzeri ile temas; veya (f) aşırı sıcak ile temas veya yiyecek ya da sıvı dökülmesi.

- Ürünün yüzeyinde oluşan fiziksel hasarlar ve ekran, lens ya da dışarıda kalan diğer parçalarda meydana gelebilecek çizik, çatlak veya diğer hasarlar.
- Ürünün abone olabileceğiniz veya Ürün ile birlikte kullanabileceğiniz herhangi bir iletişim hizmeti ya da sinyal ile çalışmaması.
- Kabloların gerilmesi veya modüler tırnaklarının kırılması.
- Ürünlerin kiralanması.

Bu garanti kapsamında olmayan Ürünler için sabit fiyatlı onarım ücretleri geçerlidir. Bu garanti kapsamında olmayan ve onarılmaları gereken Ürünler hakkında bilgi edinmek için lütfen daha önce listelenen telefon numarasını arayın. Onarımının mümkün olup olmadığı, ücreti, ödeme yöntemleri, Ürünün nereye gönderilmesi gerektiği vb. bilgileri sağlayacağız.

VII. Diğer Bazı Sınırlamalar

İşbu garanti, Ürünler için Motorola tarafından verilen garantinin tamamını oluşturur ve münhasır başvuru yollarınızı belirtir.

İşbu garanti, diğer tüm açık garantilerin yerine verilmektedir. Ticarilik ve belirli bir amaca uygunluk için verilen zımni garantiler de dahil, ancak bunlarla sınırlı olmamak kaydıyla, her türlü zımni garanti sadece geçerli yasalar gerektiriyorsa verilir. Aksi durumda, garanti kapsamı dışındadır.

Ürün tarafından bir hizmet sağlayıcısı aracılığıyla veya başka yollarla sağlanan hizmetin kapsamı, kullanılabilirliği veya seviyesi konusunda herhangi bir garanti verilmez.

Yazılımın gereksinimlerinizi karşılayacağı veya üçüncü taraflarca sağlanan herhangi bir donanım ya da uygulama yazılım ürünüyle birlikte çalışacağı,

yazılım ürününün kesintisiz veya herhangi bir hata oluşmadan çalışacağı ya da yazılım ürünlerindeki her türlü hatanın giderileceği konusunda herhangi bir garanti verilmez.
Motorola yasaların izin verdiği ölçüde, Ürünün satış fiyatını aşan hasarlardan veya dolaylı, arızi, özel veya sonuç olarak oluşan hasarlardan ya da Ürünün kullanımı veya kullanılamaması ile bağlantılı olarak oluşan kazanç kaybı, iş kaybı, bilgi veya veri kaybı ya da diğer finansal kayıplardan sözleşme veya haksız fiil (ihmal de dahil) gerekçesiyle hiçbir durumda sorumlu tutulamaz.

VIII. Patent ve Yazılım Hükümleri

Motorola, kendisi tarafından karşılanmak kaydıyla, Ürünün doğrudan bir patent ihlali iddiasına dayanarak açılan her türlü davayı savunacak ve aleyhinizde tahakkuk eden masrafları ve zararları kendisi ödeyecektir. Yükümlülüğümüz şu koşullara bağlıdır: (a) böyle bir iddiayla ilgili olarak yapılan her türlü bildirimi yazılı olarak derhal bize bildirmeniz gerekmektedir; (b) söz konusu davayla ilgili olarak savunmayı ve sulh olmaya veya anlaşmaya yönelik her türlü görüşmenin tek başına bizler tarafından kontrol edilmesini kabul etmeniz gerekmektedir; ve (c) Ürünün bir patenti ihlal ettiğine dair bir iddiaya konu olması veya Motorola'nın görüşüne göre iddiaya konu olmasının muhtemel olması halinde, bütün masrafları ve tercih hakkı Motorola'ya ait olmak üzere Motorola'nın Ürünü kullanmaya devam etme hakkınızı tanımasına; ihlali ortadan kaldıracak şekilde Ürünü değiştirmesine ya da Üründe değişiklik yapmasına; veya Ürünün değeri düşen kısmının parasını ödeyip ürünü iadeyi kabul etmesine izin vermiş olursunuz. Değer düşmesi ödemesi, Motorola'nın belirlediği Ürünün kullanım ömrü süresi boyunca her yıl eşit miktarlarda yapılacaktır.

Motorola yukarıdaki VI. Madde'de tanımlandığı şekilde bu sınırlı garanti kapsamında Ürün veya parçalarla birlikte yardımcı cihazların kullanılmasından kaynaklanan patent ihlali talepleriyle ilgili hiçbir sorumluluk kabul etmez. Motorola'nın, Ürünün patent ihlaline neden olmasıyla ilgili tüm sorumluluğu bununla sınırlıdır.

Bazı ülkelerdeki kanunlar, ilgili yazılımların kopyalarını çoğaltmak ve dağıtmaya yönelik münhasır haklar gibi, telif hakkıyla kullanılan yazılımlar için belli münhasır hakları Motorola'ya ve diğer üçüncü taraf yazılım sağlayıcılarına vermektedir. Yazılım sadece kendisiyle ilişkilendirilmiş olan Ürünlere kopyalanabilir, bu Ürünlerde kullanılabilir ve Ürünlerle birlikte yeniden dağıtılabilir. Bu tip yazılımların, bunlarla da sınırlı olmamak kaydıyla, parçalara ayrılması veya tersine mühendislik gibi başka hiçbir şekilde kullanılmasına ya da bu hakların yazılıma uygulanmasına izin verilmemektedir.

Bazı ülkelerde veya yasal bölgelerde tesadüfi ya da dolaylı hasarların muaf tutulmasına ya da sınırlanmasına veya zımni garantinin süresiyle ilgili sınırlamalara izin verilmemektedir; dolayısıyla yukarıda belirtilen sınırlamalar ya da muafiyetler geçerli olmayabilir. İşbu garanti size bazı özel haklar vermektedir ve her yasal bölgede farklılık gösterecek başka haklar da veriyor olabilir.

www.motorolasolutions.com/XTseries

MOTOROLA, MOTO, MOTOROLA SOLUTIONS ve stil verilmiş M Logosu, Motorola Trademark Holdings, LLC'nin ticari markaları veya tescilli ticari markalarıdır ve lisans kapsamında kullanılmaktadır. Diğer tüm ticari markalar, ilgili sahiplerinin malıdır.

© 2013 Motorola Solutions, Inc. Tüm hakları saklıdır.

 **Uwaga**	Aby zmniejszyć ryzyko obrażeń ciała, należy ładować tylko autoryzowane akumulatory firmy Motorola wymienione w tabeli 1. Inne baterie mogą eksplodować, powodując obrażenia ciała i inne uszkodzenia. Korzystanie z akcesoriów niezalecanych przez Motorola może grozić pożarem, porażeniem prądem lub obrażeniami ciała.

WAŻNE INSTRUKCJE DOTYCZĄCE BEZPIECZEŃSTWA

Niniejszy dokument zawiera ważne instrukcje dotyczące bezpieczeństwa i eksploatacji. Należy się z nimi dokładnie zapoznać i zachować na przyszłość.

Przed użyciem ładowarki do akumulatorów należy przeczytać wszystkie instrukcje i oznaczenia ostrzegawcze na (1) ładowarce, (2) akumulatorach i (3) radiu zasilanym bateryjnie.

W celu zredukowania ryzyka uszkodzenia wtyczki elektrycznej i przewodu podczas odłączania ładowarki należy pociągać za wtyczkę, a nie za przewód.

1. Nie należy korzystać z przedłużacza, o ile nie jest to absolutnie konieczne. Użycie niewłaściwego przedłużacza może doprowadzić do pożaru i porażenia prądem. Jeśli konieczne jest użycie przedłużacza, należy się upewnić, że rozmiar przewodu to 18 AWG dla długości do 2,0 m i 16 AWG dla długości do 3,0 m.

2. Aby zmniejszyć ryzyko pożaru, porażenia prądem lub obrażeń ciała, nie wolno używać uszkodzonej w jakikolwiek sposób ładowarki. Należy taką ładowarkę zabrać do autoryzowanego serwisu Motorola.
3. Nie wolno demontować ładowarki — nie jest ona przeznaczona do naprawy i nie są dostępne dla niej części zamienne. Demontaż ładowarki może prowadzić do porażenia prądem lub pożaru.
4. Aby ograniczyć ryzyko porażenia prądem, przed próbą jakiejkolwiek konserwacji czy czyszczenia należy odłączyć ładowarkę od gniazda sieciowego.

WYTYCZNE DLA BEZPIECZEŃSTWA EKSPLOATACJI

- Podczas ładowania akumulatora należy wyłączyć radio.
- Sprzęt ten nie nadaje się do użytku na zewnątrz. Należy go używać wyłącznie w suchych miejscach/warunkach.
- Sprzęt należy podłączać tylko do odpowiedniego przewodu z właściwym napięciem (określonym na produkcie).
- Urządzenie należy odłączać od zasilania, wyjmując wtyczkę z gniazdka elektrycznego.
- Gniazdko, do którego jest podłączany ten sprzęt, powinno być położone blisko i łatwo dostępne.
- W przypadku wyposażenia z bezpiecznikami wymiany muszą być zgodne z typem i wartościami znamionowymi określonymi w instrukcjach wyposażenia.
- Maksymalna temperatura otoczenia wokół ładowarki nie może przekraczać 40°C.

- Moc wyjściowa z zasilacza nie może przekraczać wartości znamionowych określonych na etykiecie produktu w dolnej części ładowarki.
- Należy się upewnić, że przewód znajduje się w miejscu, w którym nie zostanie nadepnięty, gdzie nie spowoduje potknięcia, nie będzie miał kontaktu z wodą i nie zostanie uszkodzony.

AUTORYZOWANE KOMPONENTY MOTOROLA

Poniższe tabele zawierają numery komponentów dopuszczone do pracy z ładowarką:

Tabela 1: Autoryzowane akumulatory Motorola

Nr zestawu akumulatorów	Opis akumulatorów
PMNN4434_	Standardowa bateria litowo-jonowa
PMNN4453_	Bateria litowo-jonowa wysokiej pojemności

Tabela 2: Autoryzowane przewody zasilające Motorola

Zestaw ładowarki	Opis	Przewód zasilający	Typ wtyczki
PMLN6387_	Taca ładująca MUC	Brak	Brak przewodu zasilającego/ wtyczki
PMLN6385_	Ładowarka Std MUC INT EU/UK	3004209T01/ T02	Euro/UK

INSTRUKCJE OBSŁUGI

Kieszonki ładowarki mieszczą zarówno radiotelefon z akumulatorem, jak i sam akumulator. **Przed rozpoczęciem ładowania akumulatora należy wyłączyć radiotelefon.** Ładowanie przebiega optymalnie w temperaturze pokojowej.

Uwaga: Niniejsza ładowarka dla wielu jednostek może ładować radiotelefon z akumulatorem, „radio z akumulatorem plus kaburą” i samodzielny akumulator.

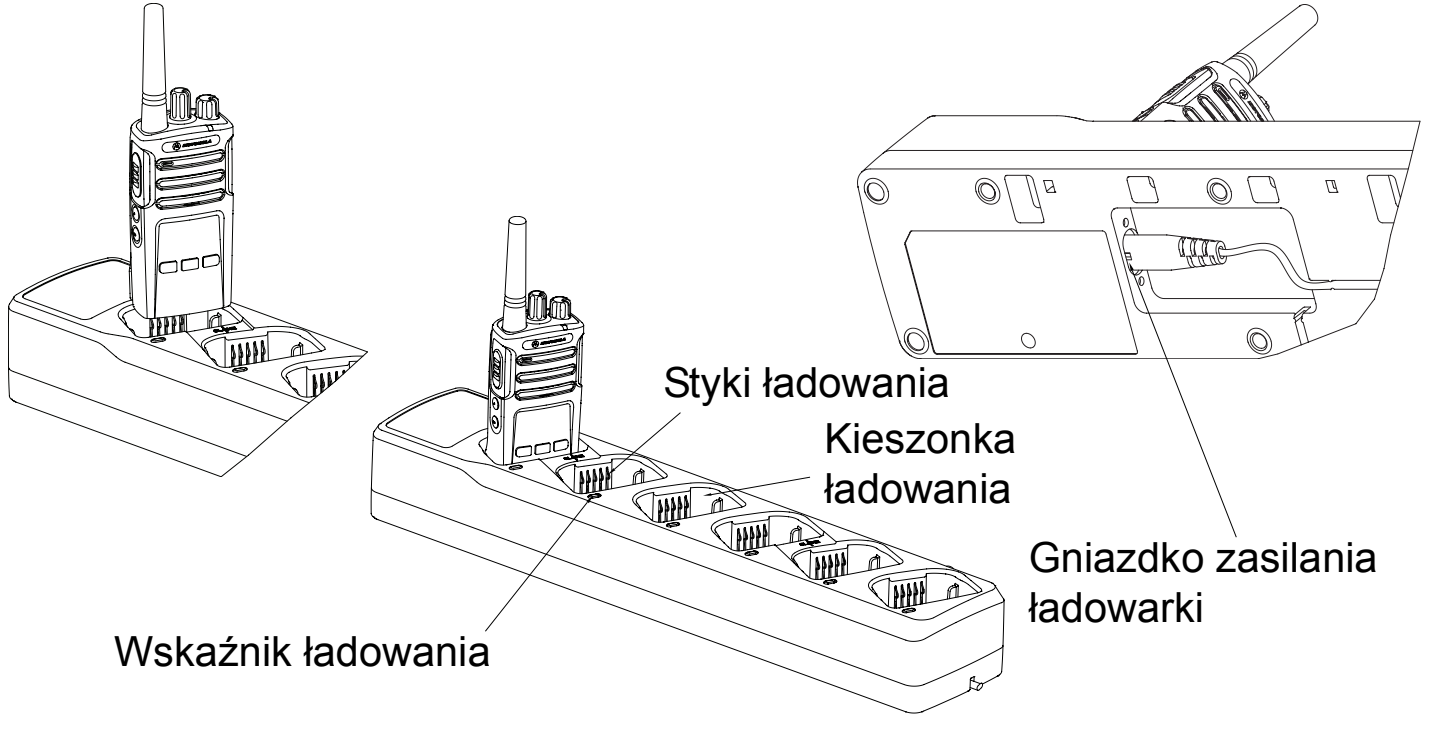

Rysunek 1: Wielostanowiskowa ładowarka

PROCEDURA ŁADOWANIA

1. Podłącz końcówkę kabla zasilania od strony ładowarki do gniazda zasilania umieszczonego na spodzie ładowarki.
2. Podłącz końcówkę kabla zasilania od strony gniazdka do odpowiedniego gniazdka elektrycznego. Pomyślna sekwencja uruchamiania jest wskazana przez ***POJEDYNCZE MIGNIĘCIE NA ZIELONO*** na wskaźniku ładowarki.
3. Włóż akumulator lub radio z akumulatorem (**radio wyłączone**) do kieszonki ładowarki poprzez:
    a. Wyrównanie rowka po każdej stronie akumulatora z uniesioną odpowiednią szyną po obu bokach kieszonki ładowarki.
    b. Wciśnięcie akumulatora w kierunku tylnej części kieszonki.
    c. Wsunięcie akumulatora do kieszonki ładowarki, co zapewnia pełny kontakt między stykami ładowarki i akumulatora.
4. Po prawidłowym umieszczeniu akumulatora w kieszonce ładowarka wskaże poziom naładowania akumulatora, jak pokazano w Tabela 3. Wskaźnik ładowarki ***ZAŚWIECI SIĘ NA CZERWONO*** wskazując, że akumulator jest szybko ładowany. Po pełnym naładowaniu akumulatora wskaźnik ładowarki ***ZAŚWIECI SIĘ NA ZIELONO***.
5. Aby usunąć radio lub akumulator z ładowarki, użyj obu dłoni do usunięcia radia lub akumulatora z kieszonki ładowarki. Jedną ręką przytrzymaj ładowarkę, a drugą usuń radiotelefon lub akumulator.

ŁADOWANIE SAMODZIELNEGO AKUMULATORA

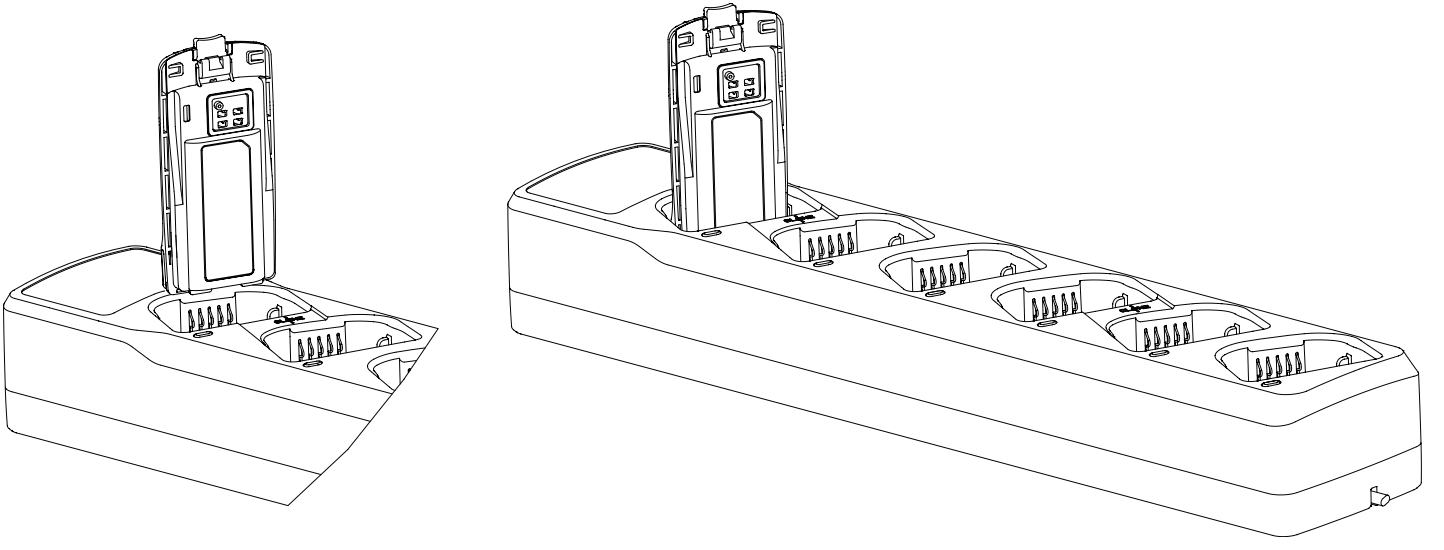

Rysunek 2: Ładowanie samodzielnego akumulatora

Uwaga: Wyrównaj gniazdo akumulatora z szyną ładowarki.

PROGRAMOWANIE RADIOTELEFONÓW PRZEZ KLONOWANIE

Niniejsza ładowarka wielu jednostek umożliwia sklonowanie do dwóch radiotelefonów jednocześnie (2 radia źródłowe i 2 docelowe) za pomocą kieszonek 1, 2 i 4, 5. Celem klonowania jest kopiowanie obrazu funkcji radiotelefonu.

Jak przeprowadzić klonowanie:

1. Podręcznik radiotelefonu zawiera sekwencję przycisków umożliwiającą włączenie głównego radia i dalsze szczegóły dotyczące procedury klonowania.

2. Upewnij się, że akumulatory są całkowicie naładowane i że styki nie są zanieczyszczone ani nie powodują wadliwego połączenia.
3. Umieść radio podrzędne w kieszonce 2 lub 5 i włącz je.
4. Główne radio jest przygotowywane do klonowania przez naciśnięcie przycisków, a potem umieszczane odpowiednio w kieszonce 1 lub 4 w zależności od lokalizacji radia podrzędnego.
5. Naciśnij przycisk na głównym radiu, aby rozpocząć klonowanie.
6. Dźwięki służą do wskazywania poprawnego lub niepoprawnego klonowania. Na wyświetlaczu znajduje się wskazanie powodzenia lub niepowodzenia.
7. W normalnych warunkach proces klonowania trwa krócej niż 4 s.

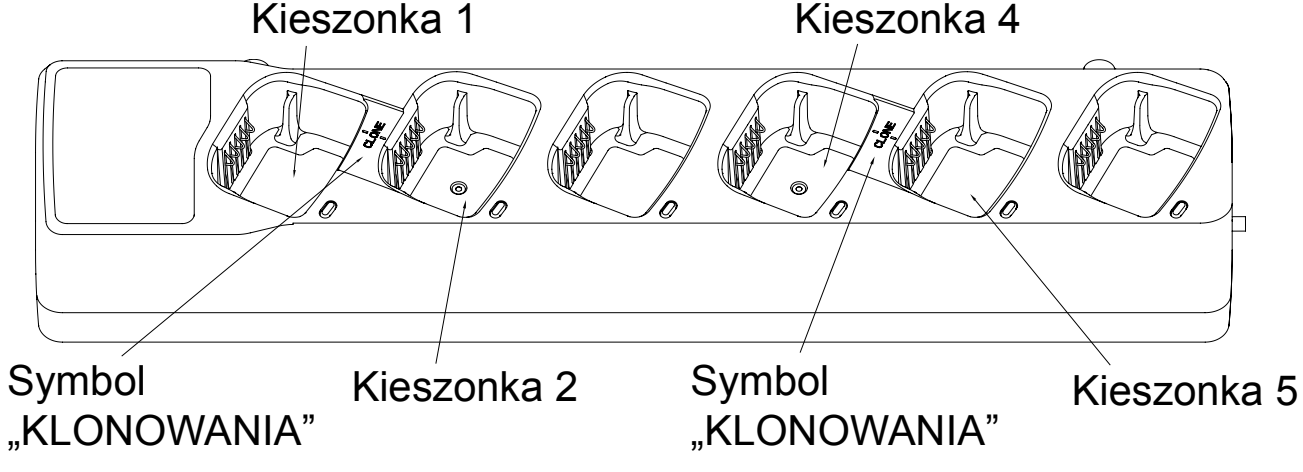

Rysunek 3: Programowanie radiotelefonów przez klonowanie

ROZWIĄZYWANIE PROBLEMÓW

Podczas rozwiązywania problemów zawsze obserwuj kolor diody LED:

Tabela 3: Wskaźnik LED ładowarki

Zachowanie diody LED	Stan ładowarki	Komentarz
 Jedno mignięcie na zielono	**Ładowarka pomyślnie się uruchomiła i jest gotowa do użycia.**	Ładowarka jest gotowa do użycia.
 Wyłączone	**Brak akumulatora w kieszonce** • Termistor otwarty • Akumulator (-) otwarty • Zwarcie termistora do akumulatora (+)	Jeśli akumulator jest w kieszonce, upewnij się, że zasilacz jest podłączony do odpowiedniego gniazdka elektrycznego. Jeśli wskazanie nie znika, usuń akumulator. Sprawdź styki ładowarki i akumulatora w celu zapewnienia, że są one czyste. Włóż ponownie akumulator.

Tabela 3: Wskaźnik LED ładowarki (ciąg dalszy)

 Wolne miganie na pomarańczowo	**Czekanie na szybkie ładowanie** • Odzyskiwanie zbyt niskiego napięcia akumulatora • Akumulator za zimna, temperatura < ok. 5°C (lub wartość zaprogramowana w akumulatorze) • Akumulator za gorąca, temperatura ≥ ok. 45°C (lub wartość zaprogramowana w akumulatorze) • Zwarcie termistora do akumulatora (+)	Po zakończeniu odzyskiwania zbyt małego napięcia, po rozgrzaniu akumulatora lub po schłodzeniu gorącego akumulatora ładowarka powinna automatycznie przejść do ładowania. Jeśli Oczekiwanie na szybkie ładowanie trwa, (np. ponad 30 minut), usuń akumulator. Sprawdź styki ładowarki i akumulatora w celu zapewnienia, że są one czyste. Włóż ponownie akumulator.

Tabela 3: Wskaźnik LED ładowarki (ciąg dalszy)

 Szybkie miganie na czerwono	**Awaria** • Nadmierne napięcie zasilacza • (+) lub (-) akumulatora otwarty lub zwarty • Zwarcie termistora do akumulatora (-) • Limit czasu dla wyjścia ze stanu zbyt niskiego napięcia akumulatora (15 minut) • Problem z ładowaniem	Wyjąć akumulator z kieszonki. Sprawdź styki ładowarki i akumulatora w celu zapewnienia, że są one czyste. Włóż ponownie akumulator. Jeśli wskazanie nie znika, odłącz zasilacz od ładowarki. Sprawdź, czy używany jest oryginalny zasilacz Motorola Solutions. Sprawdź złącza zasilacza i ładowarki i upewnij się, że są one czyste i gotowe do użycia. Podłącz autentyczny zasilacz Motorola Solutions do ładowarki. Jeśli wskazanie nie znika, spróbuj użyć innego autoryzowanego akumulatora Motorola Solutions. Jeśli wskazanie nie znika przy innym akumulatorze, skontaktować się z przedstawicielem Motorola Solutions.

Tabela 3: Wskaźnik LED ładowarki (ciąg dalszy)

Świeci się na czerwono	**Ładowanie**	Bateria jest w trakcie ładowania.
Świeci się na zielono	**Akumulator naładowany lub prawie naładowany**	Akumulator może być używany.

Zachowanie diody LED	Stan naładowania akumulatora
 Migające zielone światło **3 razy**	Akumulator jest w znacznym stopniu naładowany. Jeśli po tym występuje świecenie na czerwono, należy pozwolić na pełne naładowanie akumulatora. Jeśli po tym występuje świecenie na zielono wskazujące na pełne lub niemal pełne naładowanie, wymagany może być dodatkowy czas na zapewnienie, że akumulator jest w pełni naładowany.
 Migające pomarańczowe światło **2 razy**	Akumulator jest w średnim stopniu naładowany. Przed solidnym lub długim używaniem akumulatora należy pozwolić na jego pełne naładowanie.
 Migające czerwone światło **1 raz**	Akumulator jest w znacznym stopniu rozładowany. Przed użyciem akumulatora należy pozwolić na jego pełne naładowanie.

Jeśli nie ma wskazania za pomocą diody LED:

1. Sprawdź, czy radiotelefon z akumulatorem lub sam akumulator jest włożony prawidłowo (patrz krok 3, strona 6).
2. Upewnij się, że przewód zasilający jest prawidłowo podłączony do ładowarki i odpowiedniego gniazdka elektrycznego oraz że w gniazdku jest prąd.
3. Potwierdź, że akumulator używany z radiem jest wymieniony w Tabela 1.

Ograniczona gwarancja dla zakupionych osobistych produktów komunikacyjnych Motorola

Jeśli ładowarka jest wadliwa, skontaktuj się Partnerem Motorola w miejscu dokonania zakupu.

I. Co obejmuje niniejsza gwarancja?

- Produkty. Defekty materiałowe i produkcyjne w telefonach komórkowych, pagerach i/lub dwukierunkowych radiotelefonach oraz niektóre akcesoria sprzedawane z nimi, takie jak akumulatory, ładowarka czy kabura wyprodukowane i/lub sprzedawane przez firmę Motorola (Produkty).
- Akumulatory. Defekty materiałowe i produkcyjne akumulatorów wyprodukowanych przez firmę Motorola i/lub sprzedawane z Produktami są objęte niniejszą gwarancją tylko wówczas, gdy pojemność w pełni naładowanego akumulatora spadnie poniżej 80% pojemności znamionowej lub gdy dojdzie do wycieku.

II. Jak długa jest ochrona gwarancyjna?

Pd daty zakupu Produktów przez pierwszego użytkownika końcowego:

- Produkty. Okres gwarancji wynosi jeden rok.
- Oprogramowanie. Okres gwarancji wynosi 90 dni.
- Naprawy/wymiany. Gwarancja na równowagę oryginalnej gwarancji lub na 90 dni od daty otrzymania, cokolwiek wypada dłużej.

III. Kto jest objęty ochroną?

Niniejsza gwarancja dotyczy tylko pierwszego nabywcę-użytkownika końcowego.

IV. Co zrobimy, by naprawić problemy związane z gwarancją?
Bez pobierania opłat możemy skorzystać z opcji naprawy lub wymiany Produktów lub oprogramowania, które nie podlegają gwarancji lub zwrócić kwotę ich zakupu. Możemy użyć odnowionych funkcjonalnie, zmodernizowanych, wcześniej używanych lub nowych Produktów lub części. Nie dostarczamy aktualizacji oprogramowania.

V. W jaki sposób uzyskać obsługę gwarancyjną lub inne informacje?
Bez pobierania opłat możemy skorzystać z opcji naprawy lub wymiany Produktów lub oprogramowania, które nie podlegają gwarancji lub zwrócić kwotę ich zakupu. Możemy użyć odnowionych funkcjonalnie, zmodernizowanych, wcześniej używanych lub nowych Produktów lub części. Nie dostarczamy aktualizacji oprogramowania.
Aby uzyskać informacje o produkcie, odwiedź nas pod adresem: www.motorolasolutions.com/governmentandenterprise.
Otrzymasz instrukcje dotyczące wysyłki Produktów do firmy Motorola. Produkty muszą być do nas wysyłane z opłaconym przewozem, cłami i ubezpieczeniem. Wraz z Produktami należy załączyć: (a) kopię odbioru, rachunek lub inny porównywalny dowód zakupu; (b) pisemny opis problemu; (c) nazwę dostawcy usług (jeśli Produkt wymaga usługi abonamentowej); (d) nazwę i lokalizację instalacji (jeśli dotyczy) i co najważniejsze; (e) adres i numer telefonu do kontaktu. W przypadku wystosowania prośby należy również zwrócić wszystkie odłączane części, takie jak anteny, akumulatory i ładowarki. ZAWSZE NALEŻY ZWRACAĆ ORYGINALNY DOWÓD ZAKUPU. Naprawione lub wymienione Produkty wysyłamy na nasz koszt w zakresie przesyłki i ubezpieczenia, ale na koszt użytkownika w zakresie ceł.

VI. Czego nie obejmuje niniejsza gwarancja

- Produktów używanych w połączeniu z dodatkowym lub peryferyjnym wyposażeniem lub oprogramowania nie wskazanego przez Motorola do używania z Produktami („wyposażenie dodatkowe”) lub uszkodzeń Produktów lub wyposażenia dodatkowego wynikających z takiego używania. „Wyposażenie dodatkowe” oznacza między innymi akumulatory, ładowarki, adaptery i zasilacze nie wyprodukowane lub nie dostarczone przez Motorola. Powyższe wiąże się z utratą gwarancji.
- Firma inna niż Motorola (lub jej autoryzowane centra serwisowe) testuje, reguluje, instaluje, konserwuje, modyfikuje lub serwisuje Produkty w jakikolwiek sposób. Powyższe wiąże się z utratą gwarancji.
- Akumulatory, które: (a) są ładowane za pomocą ładowarki innej niż wskazana przez Motorola do tego typu akumulatorów; (b) mają uszkodzone uszczelki lub noszą ślady manipulacji; (c) są używane w sprzęcie innym niż Produkt, dla którego zostały przeznaczone; lub (d) są ładowane i przechowywane w temperaturach wyższych niż 60 stopni Celsjusza. Powyższe wiąże się z utratą gwarancji.
- Produkty, które mają: (a) usunięte, zmienione lub zamazane numery seryjne lub znaczniki daty; (b) numery seryjne płyt, które nie pasują do siebie lub numery seryjne płyt nie pasujące do obudowy; lub (c) niezgodne lub niewyprodukowane przez Motorola obudowy lub części. Powyższe wiąże się z utratą gwarancji.
- Wady lub uszkodzenia wynikające z: (a) używania Produktów w sposób niewłaściwy lub nietypowy; (b) nieprawidłowej obsługi lub nadużyć; (c) wypadku lub zaniedbania takiego jak upuszczenie Produktów na twarde powierzchnie; (d) kontaktu z wodą, deszczem, nadmierną wilgotnością lub obfitym potem; (e) kontaktu z piaskiem, pyłem lub (f) kontaktu z nadmierną temperaturą, żywnością lub cieczami.

- Fizyczne uszkodzenia powierzchni Produktów, w tym zarysowania, pęknięcia lub uszkodzenia wyświetlacza, obiektywu lub innych zewnętrznych elementów.
- Awaria Produktów wynikająca z usług komunikacyjnych lub abonamentowego sygnału lub używania z innymi Produktami.
- Przewody kręcone, które są rozciągnięte lub mają uszkodzone elementy.
- Produkty wypożyczane.

Produktów nieobjętych gwarancją może dotyczyć opłata ryczałtowa za naprawę. W celu uzyskania informacji o Produktach wymagających naprawy, które nie są objęte gwarancją należy zadzwonić pod podany wcześniej numer. Przekażemy informacje dotyczące dostępności napraw, stawek, metod płatności, miejsca wysyłki Produktów itd.

VII. Inne ograniczenia

To jest pełna gwarancja Motorola dla Produktów i zawiera ona sposoby naprawiania szkód.

Niniejsza gwarancja jest udzielana w miejsce wszelkich innych jasno określonych gwarancji. Gwarancje domniemane, w tym między innymi domniemane gwarancje zbywalności i służenia do określonych potrzeb, są nadane wyłącznie przez obowiązujące prawo. W przeciwnym razie są one wyłączone.

Nie ma żadnej gwarancji dotyczącej ochrony, dostępności lub stopnia serwisu dla Produktów, niezależnie od tego, czy jest on realizowany przez dostawcę serwisu gwarancyjnego czy też nie.

Nie ma żadnej gwarancji, że oprogramowanie spełni wymagania lub będzie działać w połączeniu z każdym sprzętem lub oprogramowaniem innych firm, że działanie oprogramowania będzie nieprzerwane lub wolne od błędów oraz że wszystkie defekty oprogramowania zostaną usunięte.

W żadnym wypadku Motorola nie ponosi odpowiedzialności niezależnie od tego czy odpowiedzialność ma charakter kontraktowy deliktowy czy oparta jest na innej podstawie (włącznie z zaniedbaniem) za uszkodzenia powyżej ceny zakupu Produktu lub inne pośrednie, przypadkowe, celowe lub wynikowe uszkodzenia, utratę przychodów lub zysków, utratę informacji lub danych czy inne straty finansowe wynikające w możliwości lub niemożliwości używania Produktów, w pełnym stopniu, w którym te uszkodzenia mogą być zniesione przez prawo.

VIII. Postanowienia patentowe i dla oprogramowania

Motorola będzie bronić użytkownika na własny koszt oraz opłacać koszty, które mogą być przeciwko niemu postawione w stopniu, w którym proces prawny jest oparty na twierdzeniu, że Produkty bezpośrednio naruszają patent. Nasze zobowiązanie opiera się na: (a) informowaniu nas pisemnie o fakcie otrzymania informacji o takim roszczeniu; (b) przekazaniu nam całkowitej kontroli nad obroną procesu i wszystkich negocjacji w celu ich zakończenia lub dojścia do kompromisu; a (c) jeśli Produkty stają się, lub w opinii Motorola mogą się stać tematem roszczenia dotyczącego naruszenia prawa czy patentów, na zezwoleniu nam na: zapewnieniu użytkownikowi prawa do dalszego używania Produktów; ich wymiany lub modyfikacji, aby nie naruszały przepisów; lub nadaniu kredytu dla takich Produktów i przyjęcia ich zwrotu. Deprecjacja będzie jednakowa w każdym roku okresu eksploatacji Produktów, zgodnie z postanowieniem Motorola.

Motorola nie ponosi odpowiedzialności w odniesieniu do jakichkolwiek roszczeń związanych z naruszeniem patentów, które są oparte na połączeniu Produktów lub części z wyposażeniem dodatkowym, jak zdefiniowano w art. VI powyżej.

Jest to całkowita odpowiedzialność Motorola w odniesieniu do naruszenia patentów przez Produkty.
Przepisy w niektórych państwach gwarantują Motorola i innym dostawcom oprogramowania pewne wyłączne prawa dla oprogramowania objętego prawem autorskim, takie jak wyłączne prawa powielania oraz dystrybucji kopii wspomnianego oprogramowania. Oprogramowanie może być kopiowane, używane i dystrybuowane tylko w połączeniu z tymi Produktami, dla których zostało przeznaczone. Nie jest dozwolone żadne inne wykorzystanie, w tym bez ograniczeń demontaż czy inżyniera wsteczna takiego oprogramowania, ani też wykorzystywanie praw do tego oprogramowania.
Niektóre kraje i inne jurysdykcje nie zezwalają na wyłączenie lub ograniczenie przypadkowych lub wynikowych uszkodzeń czy ograniczenie długości domniemanej gwarancji, więc powyższe ograniczenia czy wyłączenia mogą nie dotyczyć użytkownika. Niniejsza gwarancja zapewnia określone prawa, a klient może również mieć inne prawa, które różnią się w zależności od stanu lub jurysdykcji.

www.motorolasolutions.com/XTseries

MOTOROLA, MOTO, MOTOROLA SOLUTIONS oraz stylizowane logo M są znakami towarowymi lub zastrzeżonymi znakami towarowymi firmy Motorola Trademark Holdings, LLC i są używane na licencji. Wszystkie inne znaki towarowe są własnością ich właścicieli.
© 2013 Motorola Solutions, Inc. Wszelkie prawa zastrzeżone.

 **Осторожно**	Для снижения риска травм используйте зарядное устройство только для зарядки сертифицированных аккумуляторов Motorola, указанных в таблице 1. Зарядка аккумуляторов других типов может привести к взрыву и, как следствие, к травмам и материальному ущербу. Использование аксессуаров, не рекомендованных компанией Motorola, может стать причиной пожара, поражения электрическим током или иных травм.

ВАЖНЫЕ ИНСТРУКЦИИ ПО ТЕХНИКЕ БЕЗОПАСНОСТИ

В настоящем документе содержатся важные инструкции по безопасной эксплуатации. Внимательно прочтите эти инструкции и сохраните для дальнейшего использования в качестве справки.

Прежде чем использовать зарядное устройство для аккумуляторов, ознакомьтесь со всеми инструкциями и выясните значение всех предупреждающих знаков на (1) зарядном устройстве, (2) аккумуляторе и (3) радиостанции, работающей от аккумулятора.

Для снижения риска поражения электрическим током от вилки и кабеля отключайте зарядное устройство от электрической сети, удерживая кабель за вилку. Не тяните за кабель.

1. Используйте удлинительный кабель только тогда, когда это действительно необходимо. Использование удлинительного кабеля с недопустимыми параметрами может стать причиной пожара и поражения электрическим током. Если без использования

удлинителя не обойтись, убедитесь, что сечение проводников кабеля составляет >1 мм для длины до 2 м и >1,5 мм для длины до 3 м.

2. Для снижения риска возникновения пожара, поражения электрическим током или получения травм не используйте зарядное устройство, если в нем имеются какие-либо неполадки или повреждения. Передайте его квалифицированному представителю сервисной службы компании Motorola.
3. Не разбирайте зарядное устройство: оно не подлежит ремонту, и запасные детали к нему не предусмотрены. Разборка зарядного устройства может привести к поражению электрическим током или возникновению пожара.
4. Для снижения риска поражения электрическим током обесточьте устройство перед проведением каких-либо операций по обслуживанию или чистке.

УКАЗАНИЯ ПО БЕЗОПАСНОЙ ЭКСПЛУАТАЦИИ

- Выключайте радиостанцию во время зарядки аккумулятора.
- Данное оборудование не предназначено для использования вне помещений. Используйте его только в помещениях с невысокой влажностью.
- Подключайте данное устройство только к кабелю питания с соответствующим напряжением (напряжение указано на корпусе).
- Отключайте устройство от сети, выключая сетевой штепсель из розетки.
- Электрическая розетка переменного тока, к которой подключено данное оборудование, должна быть расположена рядом с

устройством, при этом к ней должен быть обеспечен свободный доступ.

- Замена плавких предохранителей в устройстве должна производиться с учетом типа и значения, указанных в инструкции к устройству.
- Температура окружающей среды вокруг зарядного устройства не должна превышать 40°C.
- Выходная мощность источника питания не должна превышать значений, указанных на этикетке изделия, расположенной на нижней части зарядного устройства.
- Убедитесь, что кабель питания расположен так, чтобы на него нельзя было наступить, об него нельзя было споткнутся или зацепиться, а также чтобы он не подвергался воздействию влаги и иным механическим повреждениям.

КОМПОНЕНТЫ, РАЗРЕШЕННЫЕ К ИСПОЛЬЗОВАНИЮ КОМПАНИЕЙ MOTOROLA

В нижеследующих таблицах перечислены номера компонентов, одобренных к использованию с комплектом зарядного устройства:

Табл. 1: Аккумуляторы, разрешенные к использованию компанией Motorola

Наименование аккумулятора	Описание аккумулятора
PMNN4434_	Литий-ионный аккумулятор стандартной емкости
PMNN4453_	Литий-ионный аккумулятор повышенной емкости

Табл. 2: Кабели питания, разрешенные к использованию компанией Motorola

Комплект зарядного устройства	Описание	Кабель питания	Тип разъема
PMLN6387_	Подставка многоместного зарядного устройства (MUC)	Нет	Без кабеля/ разъема
PMLN6385_	Зарядное устройство Std MUC INT EU/UK	3004209T01 /T02	Европа/ Великобритания

ИНСТРУКЦИИ ПО ЭКСПЛУАТАЦИИ

В разъемы зарядного устройства можно помещать как радиостанцию с аккумулятором, так и аккумулятор отдельно. **Перед зарядкой аккумулятора, установленного в радиостанцию, выключите ее.** Зарядку аккумуляторов лучше всего проводить при комнатной температуре.

Примечание. Данное многоместное зарядное устройство подходит для зарядки радиостанции с установленным аккумулятором, радиостанции с установленным аккумулятором и с установленным поясным креплением, и аккумулятора отдельно.

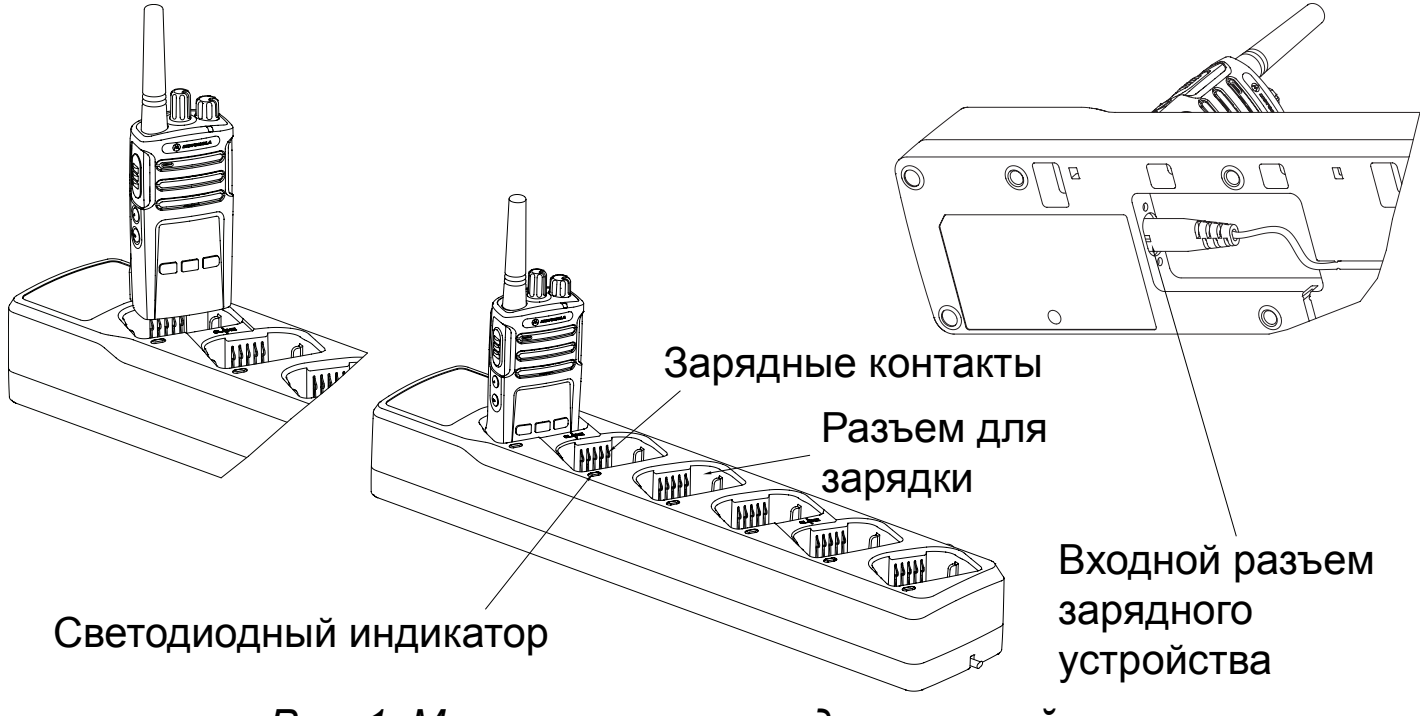

Рис. 1: Многоместное зарядное устройство

ПРОЦЕДУРА ЗАРЯДКИ

1. Подключите выход источника питания к входному разъему, расположенному на нижней части корпуса зарядного устройства.
2. Включите штекер сетевого шнура в розетку с соответствующим напряжением. Если подключение будет успешным, светодиодный индикатор ***ОДИН РАЗ МИГНЕТ ЗЕЛЕНЫМ ЦВЕТОМ***.
3. Вставьте аккумулятор или радиостанцию с аккумулятором (**радиостанция должна быть выключена**) в разъем зарядного устройства следующим образом:
   a. Совместите направляющие на каждой стороне аккумулятора с соответствующими направляющими на каждой стороне разъема зарядного устройства.
   b. Нажмите на аккумулятор, чтобы сдвинуть его в сторону задней части разъема.
   c. Устанавливая аккумулятор в разъем зарядного устройства, обеспечьте полное совмещение контактов зарядного устройства и аккумулятора.
4. Если аккумулятор правильно размещен в разъеме, индикатор зарядного устройства отобразит уровень заряда аккумулятора согласно Табл. 3. Также индикатор зарядного устройства будет ***ГОРЕТЬ КРАСНЫМ ЦВЕТОМ***, подтверждая, что аккумулятор заряжается. Когда аккумулятор зарядится полностью, индикатор будет ***ГОРЕТЬ ЗЕЛЕНЫМ ЦВЕТОМ***.
5. Извлеките радиостанцию или аккумулятор из зарядного устройства двумя руками. Одной рукой придерживайте зарядное устройство, а другой вынимайте радиостанцию или аккумулятор.

ЗАРЯДКА АККУМУЛЯТОРА ОТДЕЛЬНО ОТ РАДИОСТАНЦИИ

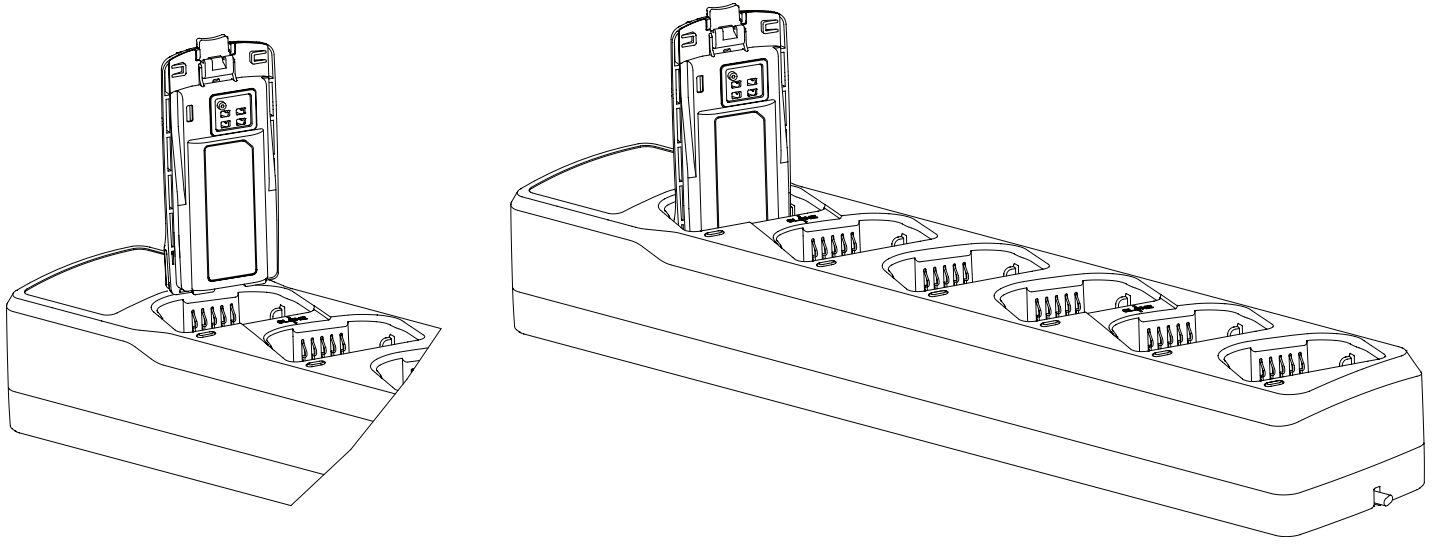

Рис. 6. Зарядка аккумулятора отдельно от радиостанции

Примечание. Совместите разъем аккумулятора с направляющими зарядного устройства.

ПРОГРАММИРОВАНИЕ РАДИОСТАНЦИИ ПУТЕМ КЛОНИРОВАНИЯ

Данное многоместное зарядное устройство позволяет осуществлять клонирование двух радиостанций одновременно (2 источника и 2 целевых радиостанции) при помощи разъемов 1, 2 и 4, 5. Целью клонирования является копирование настроек радиостанции.

Как провести клонирование:

1. Информацию о последовательности нажатия кнопок для активации ведущей радиостанции и прочую информацию о клонировании вы найдете в руководстве пользователя радиостанции.

2. Удостоверьтесь, что аккумуляторы полностью заряжены и их контакты не загрязнены и не повреждены.
3. Поместите ведомую радиостанцию в разъем 2 или 5 (разъем должен быть включен).
4. Подготовьте ведущую радиостанцию к клонированию нажатием определенной последовательности кнопок, затем поместите ее в разъем 1 или 4 соответственно (в зависимости от того, к какому разъему подключена ведомая радиостанция).
5. Для начала клонирования нажмите кнопку на ведущей радиостанции.
6. Успешность или неуспешность процесса клонирования демонстрируется звуковыми сигналами. На дисплее отображается индикатор успешного или неуспешного клонирования.
7. Как правило, клонирование занимает менее 4 секунд.

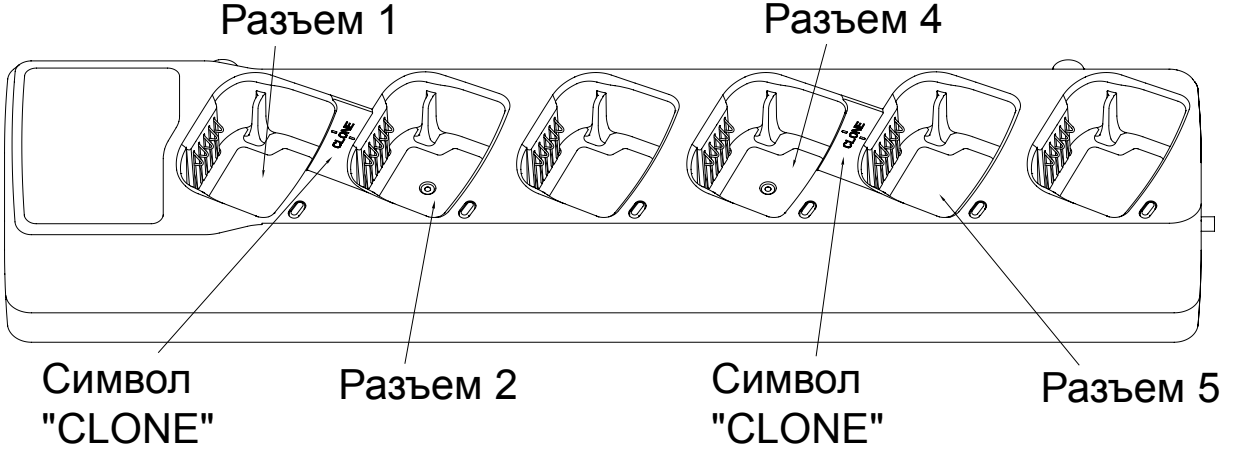

Рис. 8. Клонирование радиостанции

ПОИСК И УСТРАНЕНИЕ НЕИСПРАВНОСТЕЙ

Выполняя диагностику неисправностей, всегда обращайте внимание на цвет индикатора.

Табл. 3: Светодиодный индикатор аккумулятора

Светодиодный индикатор	Статус зарядного устройства	Комментарий
 Индикатор один раз мигает зеленым цветом	**Зарядное устройство успешно подключено и готово к работе.**	Зарядное устройство готово к работе.
 Не горит	**В разъеме нет аккумулятора.** • Термистор открыт. • Аккумулятор (-) открыт • Термистор замкнут на аккумуляторе (+)	Если аккумулятор находится в разъеме, удостоверьтесь, что блок питания подключен в соответствующую розетку. Если индикатор продолжает мигать, извлеките аккумулятор. Осмотрите контакты зарядного устройства и аккумулятора и убедитесь, что они не загрязнены. Снова вставьте аккумулятор в разъем.

Табл. 3: Светодиодный индикатор аккумулятора (продолжение)

 Индикатор медленно мигает желтым цветом	**Ожидание начала быстрой зарядки** • Восстановление аккумулятора при потере напряжения • Аккумулятор переохлажден, его температура < приблизительно 5°C (или значения, заданного в настройках аккумулятора) • Аккумулятор перегрет, его температура ≥ приблизительно 45°C (или значения, заданного в настройках аккумулятора) • Термистор замкнут на аккумуляторе (+)	После завершения восстановления при потере напряжения, когда переохлажденный аккумулятор отогреется или перегретый аккумулятор остынет, зарядное устройство автоматически должно перейти в режим зарядки. Если ожидание режима быстрой зарядки продолжается (например, более 30 минут), извлеките аккумулятор. Осмотрите контакты зарядного устройства и аккумулятора и убедитесь, что они не загрязнены. Снова вставьте аккумулятор в разъем.

Табл. 3: Светодиодный индикатор аккумулятора (продолжение)

 Индикатор быстро мигает красным цветом	**Отказ** • Избыточное напряжение блока питания • Аккумулятор (+) или Аккумулятор (-) открыты или замкнуты • Термистор замкнут на аккумуляторе (-) • Ожидание восстановления аккумулятора при потере напряжения (15 минут) • Проблема с зарядкой	Извлеките аккумулятор из разъема. Осмотрите контакты зарядного устройства и аккумулятора и убедитесь, что они не загрязнены. Снова вставьте аккумулятор в разъем. Если индикатор продолжает гореть, отсоедините блок питания от устройства. Удостоверьтесь, что используете блок питания, одобренный Motorola Solutions. Осмотрите блок питания и разъемы зарядного устройства и убедитесь, что они не загрязнены. Подключите к зарядному устройству сертифицированный блок питания Motorola Solutions. Если индикатор продолжает гореть, попробуйте использовать различные виды сертифицированных аккумуляторов Motorola Solutions. Если индикатор продолжает гореть с другим аккумулятором, обратитесь к представителю Motorola Solutions в регионе.

Табл. 3: Светодиодный индикатор аккумулятора (продолжение)

 Индикатор постоянно горит красным цветом	**Выполняется зарядка**	Аккумулятор заряжается.
 Индикатор постоянно горит зеленым цветом	**Почти заряжен или заряжен**	Аккумулятор можно использовать.

Светодиодный индикатор	Состояние зарядки аккумулятора
 Индикатор мигает зеленым цветом **3 раза**	Аккумулятор полностью заряжен. Если на экране радиостанции сохраняется красный индикатор зарядки, подождите — аккумулятор должен зарядиться полностью. Если затем на экране появляется зеленый индикатор зарядки, близкой к полной, необходимо дополнительное время, чтобы убедиться, что аккумулятор был заряжен полностью.
 Индикатор мигает желтым цветом **2 раза**	Аккумулятор частично заряжен. Перед длительным и интенсивным использованием аккумулятора подождите, пока аккумулятор не зарядится.
 Индикатор мигает красным цветом **1 раз**	Аккумулятор близок к разрядке. Перед использованием аккумулятора подождите, пока аккумулятор не зарядится.

Светодиодная индикация отсутствует:

1. Проверьте, правильно ли радиостанция с аккумулятором или аккумулятор отдельно установлены в зарядное устройство. (см. шаг 3 на стр. 6).

2. Убедитесь, что кабель питания надежно подключен к зарядному устройству и к соответствующей розетке переменного тока, а также что к розетке подведен ток.
3. Убедитесь, что аккумулятор, используемый в устройстве, указан в Табл. 1.

Ограниченная гарантия для персональных коммуникационных изделий Motorola

При обнаружении дефекта зарядного устройства обратитесь к партнеру компании Motorola, у которого вы приобрели это устройство.

I. Распространение гарантии.

- Изделия. Дефекты материалов и производственный брак беспроводных сотовых телефонов, пэйджеров и/или приемопередающих радиостанций и отдельных аксессуаров, поставляющихся в комплекте с ними (аккумуляторы, зарядные устройства и чехлы, произведенные и/или проданные компанией Motorola (далее — изделия).
- Аккумуляторы. На дефекты материалов и производственный брак аккумуляторов, произведенных компанией Motorola и/или проданных одновременно с изделиями компании, гарантия распространяется только в том случае, если емкость аккумулятора составляет менее 80% номинальной емкости или он поврежден.

II. Длительность гарантийного периода.

С момента приобретения изделий первичным покупателем:

- Изделия. Гарантийный период — 1 год.
- Программное обеспечение. Гарантийный период — 90 дней.

- Ремонт/запасные детали. Гарантийный период подбирается с учетом исходного гарантийного периода или составляет 90 дней со дня получения — в зависимости от того, какой из них дольше.

III. Получатель гарантии.
Правом на получение гарантии обладает только первичный покупатель.

IV. Действия компании по предоставлению гарантий.
Без взимания дополнительной платы компания может восстановить или заменить изделия/программное обеспечение, которые не соответствуют условиям гарантии, либо возместить стоимость покупки. Компания может использовать функционально эквивалентные восстановленные, прошедшие ремонт, бывшие в употреблении или новые изделия и запасные детали. Обновления программного обеспечения не предоставляются.

V. Получение обслуживания по гарантии или прочей информации.
Без взимания дополнительной платы компания может восстановить или заменить изделия/программное обеспечение, которые не соответствуют условиям гарантии, либо возместить стоимость покупки. Компания может использовать функционально эквивалентные восстановленные, прошедшие ремонт, бывшие в употреблении или новые изделия и запасные детали. Обновления программного обеспечения не предоставляются.
Для получения информации об изделии посетите веб-сайт по адресу: www.motorolasolutions.com/governmentandenterprise.
На сайте вы найдете информацию о том, как осуществить возврат изделия компании Motorola. Изделие необходимо отправить с

предоплатой транспортировки, пошлин и страховки. Помимо изделия в отправление необходимо включить: (а) копию квитанции, чека или иного доказательства покупки; (б) письменное описание проблемы; (в) наименование вашего поставщика услуг (если изделие требует подписки на услуги); (г) наименование и адрес участка установки изделия (если возможно) и, самое главное, (д) ваш адрес и номер телефона. Вы также должны вернуть все съемные детали устройства: антенны, аккумуляторы и зарядные устройства (по запросу). ВСЕГДА СОХРАНЯЙТЕ ОРИГИНАЛ ДОКУМЕНТА, ПОДТВЕРЖДАЮЩЕГО ПОКУПКУ.
Компания берет на себя обязательства выслать новое или восстановленное изделие, оплатив за свой счет транспортировку и страховку; оплата пошлин возлагается на клиента.

VI. Нераспространение гарантии.

- Изделия, которые используются в сочетании с вспомогательным или периферийным оборудованием или программным обеспечением, не предоставленным компанией Motorola для использования с изделием ("вспомогательное оборудование"), а также любые повреждения изделия или вспомогательного оборудования, полученные ими в результате их использования. Среди прочего, вспомогательное оборудование включает аккумуляторы, зарядные устройства и источники питания, произведенные или проданные не компанией Motorola. На все эти случаи гарантия не распространяется.
- Случаи, если третье лицо (не компания Motorola или авторизованные сервисные центры) любым способом тестирует, настраивает, устанавливает, дополняет или вносит изменения в изделия, а также

производит сервисное обслуживание. На все эти случаи гарантия не распространяется.

- Аккумуляторы, которые: (а) заряжались при помощи зарядного устройства, не сертифицированного компанией Motorola и не предназначенного для зарядки конкретного изделия; (б) имеют разрушенные пломбы или демонстрируют доказательства фальсификации этих пломб; (в) использовались в оборудовании, отличном от изделия, для которого они предназначены; или (г) заряжались или хранились при температуре выше 60 градусов по Цельсию. На все эти случаи гарантия не распространяется.
- Изделия, имеющие: (а) удаленные, измененные или стертые серийные номера или этикетки с датой; (б) несовпадающие серийные номера на элементах изделия или серийные номера, не совпадающие с таковым на упаковке; или (в) корпусы или детали, произведенные сторонними компаниями или не соответствующие стандартам. На все эти случаи гарантия не распространяется.
- Дефекты или повреждения, возникшие в результате: (а) использования изделия ненадлежащим или нестандартным образом; (б) неправильного функционирования или использования; (в) аварии или неосторожности, например, при падении изделия на твердую поверхность; (г) контакта с водой, дождем, повышенной влажностью или тяжелыми испарениями; (д) контакта с песком, грязью или подобными веществами или (е) контакта с повышенной температурой, пищей или напитками.
- Физические повреждения поверхности изделия, включая царапины, трещины и прочие повреждения экранов дисплея, линз или прочих внешних незащищенных деталей.

- Случаи сбоев в работе изделия, случившихся по вине услуг связи или сигнала, которые вы использовали совместно с изделием.
- Растянутые спиральные шнуры или спиральные шнуры, имеющие повреждения на сгибах.
- Изделия, предоставленные в аренду.

На изделия, не попадающие под действие гарантии, могут распространяться единые тарифы обслуживания. Для получения информации о требующих ремонта изделиях, не попадающих под действие гарантии, обратитесь по указанному номеру телефона. Мы предоставим информацию о возможностях ремонта, стоимости услуг, способах оплаты, адресах отправки и т.д.

VII. Прочие ограничения

Это полная гарантия компании Motorola на изделие, утверждающая право покупателя на исключительные способы возмещения ущерба. Данная гарантия предоставляется с целью замены всех других явных гарантий. Подразумеваемые гарантии, включая, без ограничений, подразумеваемые гарантии коммерческой выгоды и пригодности для конкретных целей, предоставляются только в соответствии с требованиями применимого законодательства. В противном случае таковые гарантии не предоставляются.

Не предоставляется гарантия на такие качества изделия, как зона покрытия, доступность или качество обслуживания, будь то изделия, приобретенные у поставщика услуг или иным образом.

Не предоставляется гарантия на соответствие программного обеспечения вашим требованиям или возможность его работы с любым оборудованием или приложениями, предоставленными третьими

лицами, также не гарантируется непрерывная или безошибочная работа изделий или полное устранение дефектов программного обеспечения. Ни при каких обстоятельствах компания Motorola не несет ответственности, будь то в силу договора или нарушения правил эксплуатации (включая неосторожное обращение), за убытки, превышающие стоимость покупки изделия, или любые косвенные случайные или специальные убытки любого рода или потерю дохода или прибыли, потерю бизнеса, потерю информации или данных, а также прочие финансовые потери, каким-либо образом относящиеся к изделию либо следующие из покупки или использования изделия в полном соответствии с применимым законодательством.

VIII. Предоставление патентов и программного обеспечения
Компания Motorola будет защищать за свой счет изделия и возмещать убытки, связанные с исками о претензиях о нарушениях изделием каких-либо патентных прав. Это обязательство компания выполнит при следующих условиях: (а) заблаговременное уведомление в письменной форме о таковых претензиях; (б) управление компанией Motorola защитой на таких процессах и ведение всех переговоров по их разрешению; и (в) если изделие становится или, по мнению компании Motorola, может стать предметом нарушения законодательства о патентах, покупатель разрешает компании либо обеспечить право на продолжение использования изделия покупателем или на замену или изменение изделия и компонентов таким образом, чтобы исключить нарушение, либо предоставить этому покупателю снижение стоимости изделия или компонентов как устаревших и дать согласие на их возврат. Снижение стоимости будет равно ежегодной сумме с учетом срока службы изделия, установленного компанией Motorola.

Компания Motorola не несет ответственности по каким-либо претензиям, связанным с нарушением патентов, которые основаны на комбинировании изделия или компонентов с вспомогательным оборудованием, упомянутым в пункте VI.
Компания Motorola несет все обязательства по нарушениям патентов на изделие или любые компоненты.
Законы некоторых стран обеспечивают компании Motorola и сторонним производителям программного обеспечения некоторые эксклюзивные права в отношении защищенных авторским правом компьютерных программ, например эксклюзивные права на создание копий и распространение копий программного обеспечения. Программное обеспечение разрешается копировать, использовать и распространять только с изделиями, для которых оно предназначено. Запрещены любые иные действия, включая, без ограничений, дизассемблирование, инженерный анализ для создания аналога либо осуществление эксклюзивных прав.
В некоторых государствах запрещается исключение или ограничение случайных или косвенных убытков или ограничение продолжительности подразумеваемой гарантии, поэтому перечисленные выше ограничения или исключения могут не применяться. Данная гарантия предоставляет определенные юридические права и другие права, которые могут отличаться в разных государствах.

www.motorolasolutions.com/XTseries

ПРИМЕЧАНИЕ

Наименования MOTOROLA, MOTO, MOTOROLA SOLUTIONS и логотип в виде стилизованной буквы "M" являются товарными знаками или зарегистрированными товарными знаками Motorola Trademark Holdings, LLC и используются по лицензии. Все прочие товарные знаки являются собственностью соответствующих владельцев.
© 2013 Motorola Solutions, Inc. Все права защищены.

 **Застереження**	Щоб зменшити ризик травмування, заряджайте лише схвалені компанією Motorola акумуляторні батареї, перелік яких наведено в таблиці 1. Інші батареї можуть вибухнути та стати причиною травмування людей і пошкодження пристроїв. У випадку використання не рекомендованих компанією Motorola аксесуарів існує ризик займання, ураження електричним струмом чи травмування.

ВАЖЛИВІ ПРАВИЛА ТЕХНІКИ БЕЗПЕКИ

Цей документ містить важливі правила техніки безпеки та інструкції з експлуатації. Уважно прочитайте ці інструкції та збережіть їх для довідки в майбутньому.

Перш ніж використовувати зарядний пристрій для акумулятора, прочитайте всі інструкції та повідомлення з застережними позначками на (1) зарядному пристрої, (2) акумуляторі та (3) радіостанції, в якій використовується цей акумулятор.

Щоб уникнути ризику пошкодження вилки та шнура пристрою, відключаючи зарядний пристрій від електромережі, тягніть за вилку, а не за шнур.

1. Не потрібно використовувати подовжувач, якщо в цьому немає крайньої потреби. У випадку використання подовжувача неналежної якості існує ризик займання та ураження електричним струмом. Якщо використання подовжувача є необхідним, переконайтеся, що використовується шнур класу 18 AWG за довжини до 6,5 футів (2,0 м), та 16 AWG за довжини до 9,8 футів (3,0 м).

2. Щоб уникнути ризику займання, ураження електричним струмом чи травмування, не користуйтеся зарядним пристроєм, якщо він зламаний або пошкоджений будь-яким іншим способом. Покажіть пристрій представнику сервісного центру Motorola.
3. Не розбирайте зарядний пристрій – він не підлягає ремонту і запасних частин для нього немає у продажу. У випадку розбирання зарядного пристрою може виникнути ризик ураження електричним струмом або займання.
4. Щоб уникнути ризику ураження електричним струмом, відключайте зарядний пристрій від розетки змінного струму, перш ніж намагатися виконати будь-яке обслуговування чи очищати пристрій.

ІНСТРУКЦІЇ З БЕЗПЕЧНОЇ ЕКСПЛУАТАЦІЇ

- Вимикайте радіопристрій під час заряджання акумулятора.
- Це обладнання не підходить для використання надворі. Використовуйте лише в сухих приміщеннях.
- Підключайте обладнання лише до відповідного шнура живлення з правильним рівнем напруги (як вказано на продукті).
- Відключайте пристрій від мережевої напруги шляхом виймання вилки з розетки.
- Штепсельна розетка, до якої підключається це обладнання, має розташовуватись поруч та бути легкодоступною.
- Якщо в обладнанні використовуються плавкі запобіжники, їх потрібно заміняти на запобіжники такого типу та такої потужності, які вказано в інструкції до обладнання.
- Максимальна температура середовища навколо зарядного пристрою не повинна перевищувати 40°C (104°F).

- Вихідна потужність блоку живлення не повинна перевищувати рівень, вказаний на ярлику, розташованому в нижній частині зарядного пристрою.
- Переконайтеся, що шнур розташовано таким чином, що на нього неможливо наступити чи перечепитися через нього, та забезпечено відсутність ризику потрапляння на нього води, його пошкодження чи виникнення навантаження на нього.

СХВАЛЕНІ КОМПАНІЄЮ MOTOROLA КОМПОНЕНТИ

У наведених далі таблицях містяться табличні номери компонентів, схвалених для використання з комплектом зарядного пристрою:

Таблиця 1: Схвалені Motorola акумулятори

Номер комплекту акумулятора	Опис акумулятора
PMNN4434_	Стандартний літій-іонний акумулятор
PMNN4453_	Літій-іонний акумулятор великої ємності

Таблиця 2: Схвалені компанією Motorola шнури живлення

Комплект зарядного пристрою	Опис	Шнур живлення	Тип штепсельної вилки
PMLN6387_	Підставка багатомісного зарядного пристрою	Немає	Без шнура живлення/ штепсельної вилки
PMLN6385_	Підставка багатомісного зарядного пристрою міжнародний (ЄС/ Великобританія)	3004209T01/ T02	Євро/ Великобританія

ІНСТРУКЦІЇ З ЕКСПЛУАТАЦІЇ

В гнізда зарядного пристрою поміщається радіостанція з акумулятором або акумулятор окремо. **Перед заряджанням акумулятора разом із радіостанцією вимикайте радіостанцію.** Акумулятори краще заряджаються за кімнатної температури.

Примітка: За допомогою цього багатомісного зарядного пристрою можна заряджати радіостанцію з акумулятором, «радіостанцію у чохлі з акумулятором» та акумулятор окремо.

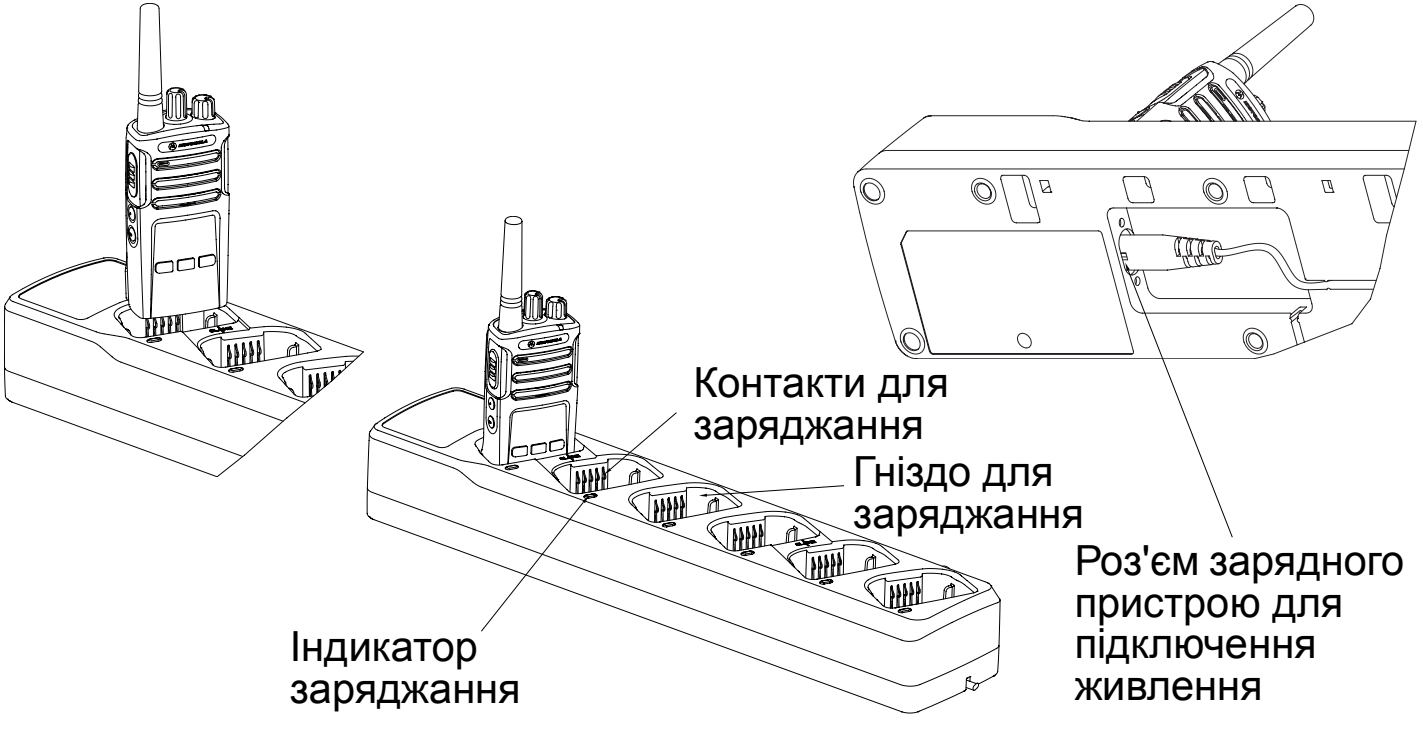

Малюнок 1: Багатомісний зарядний пристрій

ПРОЦЕДУРА ЗАРЯДЖАННЯ

1. Підключіть кінець шнура живлення, що підключається до зарядного пристрою, до роз'єму, розташованого на зарядному пристрої знизу.
2. Інший кінець шнура живлення, підключіть до відповідної розетки змінного струму. У випадку успішного ввімкнення живлення індикатор на зарядному пристрої ***ОДИН РАЗ БЛИМНЕ ЗЕЛЕНИМ КОЛЬОРОМ***.
3. Вставте акумулятор чи радіостанцію з акумулятором (**радіостанцію необхідно вимкнути**) у гніздо зарядного пристрою. Для цього:
   a. Співставте паз із кожного боку акумулятора з відповідною рельєфною напрямною з кожного боку гнізда зарядного пристрою.
   b. Натисніть на акумулятор у напрямку задньої стінки гнізда.
   c. Вставте акумулятор у гніздо зарядного пристрою, забезпечуючи повне з'єднання між зарядним пристроєм та контактами акумулятора.
4. Коли акумулятор буде належним чином вставлений у гніздо, індикатор зарядного пристрою відобразить стан заряду акумулятора, як показано в таблиці «Таблиця 3». Якщо індикатор зарядного пристрою ***ПОСТІЙНО ГОРИТЬ ЧЕРВОНИМ КОЛЬОРОМ***, це означає, що йде процес швидкого заряджання. Коли акумулятор буде повністю заряджений, індикатор ***ПОСТІЙНО ГОРІТИМЕ ЗЕЛЕНИМ КОЛЬОРОМ***.

5. Виймайте радіостанцію чи акумулятор із гнізда зарядного пристрою двома руками. Однією рукою тримайте зарядний пристрій, а іншою виймайте радіостанцію чи акумулятор.

ЗАРЯДЖАННЯ АКУМУЛЯТОРА ОКРЕМО ВІД РАДІОСТАНЦІЇ

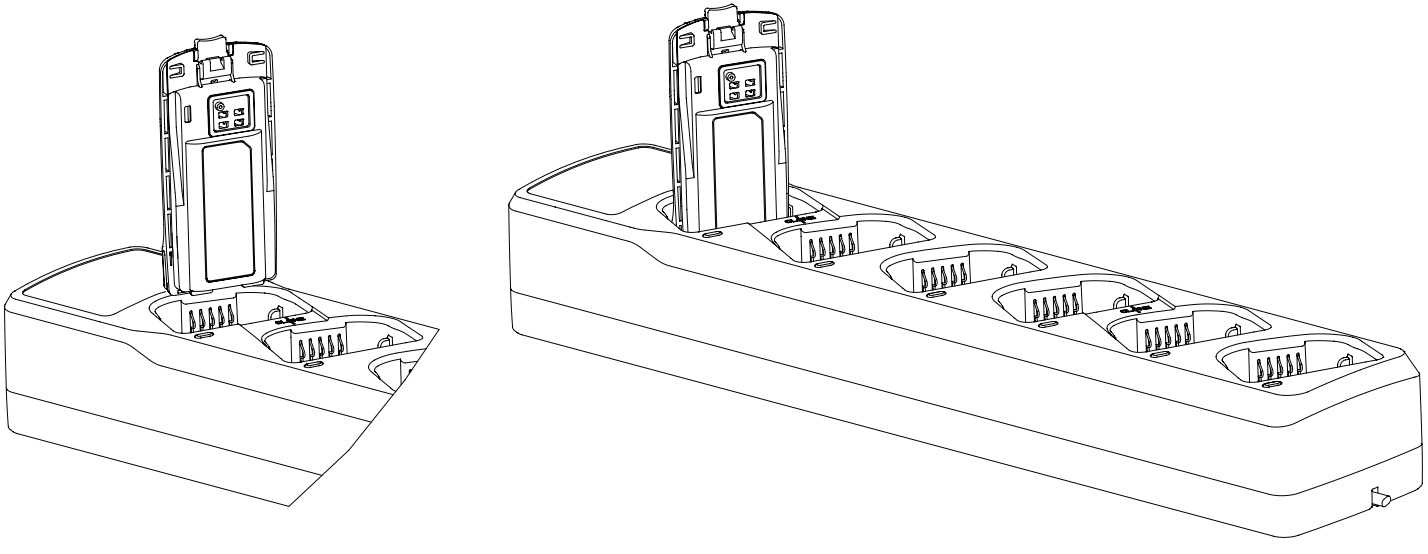

Малюнок 2: Заряджання акумулятора окремо від радіостанції

Примітка: Співставте паз в акумуляторі з напрямною в зарядному пристрої.

ПРОГРАМУВАННЯ РАДІОСТАНЦІЙ ШЛЯХОМ КЛОНУВАННЯ

Цей багатомісний зарядний пристрій дозволяє клонувати до двох радіостанцій одночасно (2 вихідні та 2 цільові радіостанції), скориставшись гніздами 1, 2 та 4, 5. Метою клонування є копіювання образу функції радіостанції.

Як виконується клонування:

1. Подивіться в посібнику до радіостанції, у якій послідовності потрібно натискати кнопки, щоб увімкнути вихідну радіостанцію, та як надалі виконується процедура клонування.
2. Переконайтеся, що акумулятори повністю заряджені, а контакти не забруднені та не спричиняють несправного з'єднання.
3. Помістіть цільову радіостанцію у гніздо 2 або 5. Вона має бути ВВІМКНЕНА.
4. Вихідну радіостанцію необхідно підготувати до клонування, натиснувши кнопковий перемикач, а потім її потрібно помістити у гніздо 1 або 4 відповідно, в залежності від того, де розташовано цільові радіостанції.
5. Натисніть кнопковий перемикач на вихідній радіостанції, щоб розпочати клонування.
6. Для індикації успішного або невдалого клонування використовуються тональні сигнали. На екрані відображатиметься індикація виконання або невдачі.
7. Як правило, процес клонування займає менше 4 с.

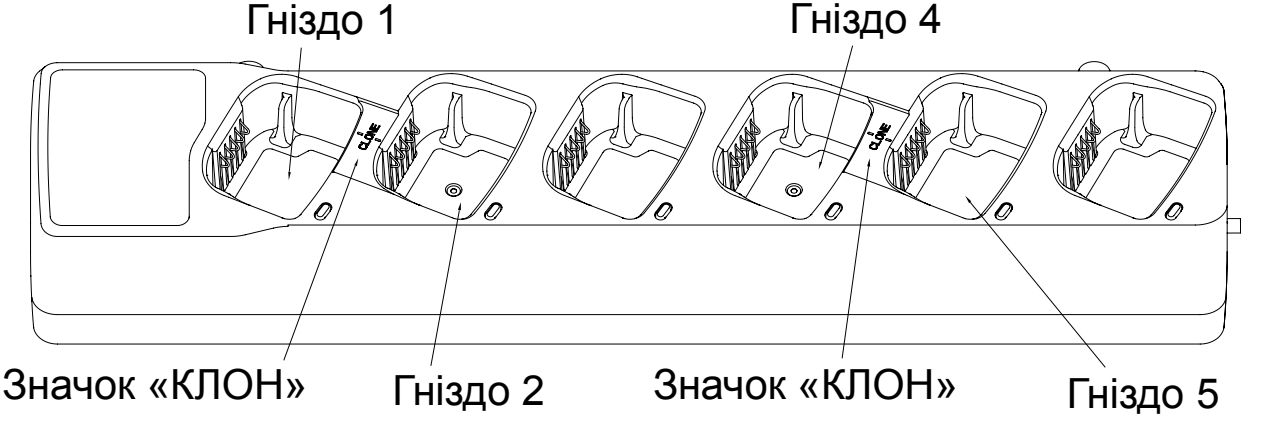

Малюнок 3: Клонування для програмування радіостанцій

УСУНЕННЯ НЕСПРАВНОСТЕЙ

Під час усунення несправностей завжди звертайте увагу на колір світлодіодного індикатора:

Таблиця 3: Світлодіодний індикатор зарядного пристрою

Світлодіодний індикатор	Стан зарядного пристрою	Коментар
 Одне блимання зеленим кольором	**Зарядний пристрій успішно підключено і він готовий до використання.**	Зарядний пристрій готовий до використання.
 Вимкнений	**У гнізді немає акумулятора** • Термістор відкритий • Полюс (-) акумулятора відкритий • Коротке замикання між термістором і полюсом (+) акумулятора	Якщо акумулятор у гнізді є, переконайтесь, що блок живлення підключено до відповідної розетки електромережі. Якщо індикація не зміниться, вийміть акумулятор. Огляньте контакти зарядного пристрою та акумулятора, щоб переконатись, що вони чисті. Вставте акумулятор знову.

Таблиця 3: Світлодіодний індикатор зарядного пристрою (Продовження)

 Повільно блимає жовтим кольором	**Очікування швидкого заряджання** • Відновлення акумулятора за зниженої напруги • Занадто низька температура акумулятора, нижче приблизно 5°C (або значення, запрограмованого в акумуляторі) • Занадто висока температура акумулятора, вище приблизно 45°C (або значення, запрограмованого в акумуляторі) • Коротке замикання між термістором і полюсом (+) акумулятора	Після завершення процесу відновлення акумулятора за зниженої напруги, після нагрівання холодного акумулятора або охолодження гарячого акумулятора зарядний пристрій автоматично перейде до заряджання. Якщо очікування швидкого заряджання затягнеться (наприклад, довше 30 хвилин), вийміть акумулятор. Огляньте контакти зарядного пристрою та акумулятора, щоб переконатись, що вони чисті. Вставте акумулятор знову.

Таблиця 3: Світлодіодний індикатор зарядного пристрою (Продовження)

 Швидко блимає червоним кольором	**Збій** • Надмірна напруга живлення • Один із полюсів акумулятора, (+) або (-), відкритий або між ними виникло коротке замикання • Коротке замикання між термістором і полюсом (-) акумулятора • Час на відновлення акумулятора за зниженої напруги (15 хвилин) вичерпано • Проблема із заряджанням	Вийміть акумулятор із гнізда. Огляньте контакти зарядного пристрою та акумулятора, щоб переконатись, що вони чисті. Вставте акумулятор знову. Якщо показання індикатора не зміняться, відключіть блок живлення від зарядного пристрою. Перевірте, чи використовується оригінальний блок живлення Motorola Solutions. Огляньте роз'єми блоку живлення та зарядного пристрою, щоб переконатися, що вони чисті і готові до використання. Підключіть оригінальний блок живлення Motorola Solutions до зарядного пристрою. Якщо показання індикатора не зміняться, спробуйте використати інший акумулятор, схвалений Motorola Solutions акумулятор. Якщо показання індикатора не зміняться з іншим акумулятором, зверніться до свого представника Motorola Solutions.

Таблиця 3: Світлодіодний індикатор зарядного пристрою (Продовження)

 Постійно горить червоним кольором	**Заряджання**	Акумулятор заряджається.
 Постійно горить зеленим кольором	**Акумулятор майже заряджений або повністю заряджений**	Акумулятор можна використовувати.

Світлодіодний індикатор	Стан заряджання акумулятора
 Блимає зеленим кольором **3 рази**	Акумулятор майже заряджений. Якщо після цього індикатор безперервно світитиметься червоним кольором, необхідно дати акумулятору час, щоб він зарядився повністю. Якщо після цього індикатор безперервно світитиметься зеленим кольором, повідомляючи про майже повне або повне заряджання, для забезпечення дійсно повного заряджання може знадобитись ще деякий додатковий час.
 Блимає жовтим кольором **2 рази**	Заряд акумулятора досяг середнього рівня. Перед інтенсивним або тривалим використанням акумулятора дайте йому час, щоб він зарядився повністю.
 Блимає червоним кольором **1 раз**	Акумулятор майже розряджений. Перед використанням акумулятора дайте йому час, щоб він зарядився повністю.

У випадку відсутності світлодіодної індикації:

1. Перевірте, чи правильно вставлено радіостанцію із акумулятором чи акумулятор окремо (див. крок 3 на стор. 7).

2. Переконайтеся, що шнур живлення надійно вставлено в зарядний пристрій та у відповідну розетку змінного струму, а також що в розетці наявна напруга.
3. Переконайтеся, що акумулятор, який використовується з радіостанцією, є у списку, наведеному в таблиці «Таблиця 1».

Обмежена гарантія на придбані засоби особистого зв'язку Motorola
За наявності дефектів зарядного пристрою зверніться до партнера Motorola, у якого було придбано цей виріб.

I. На що розповсюджується ця гарантія?
- Продукти. Дефекти в матеріалах та якості виготовлення бездротових стільникових телефонів, пейджерів та/або радіостанцій двостороннього зв'язку і деяких аксесуарів, що продаються разом із ними, наприклад акумулятори, зарядні пристрої або чохли, що виробляються та продаються компанією Motorola (Продукти).
- Акумулятори. Дефекти в матеріалах та якості виготовлення бездротових стільникових телефонів, пейджерів та/або радіостанцій двостороннього зв'язку і деяких аксесуарів, що продаються разом із ними, наприклад акумулятори, зарядні пристрої або чохли, що виробляються та продаються компанією Motorola (Продукти).

II. Скільки становить термін дії?
Від дати придбання Продуктів першим кінцевим користувачем:
- Продукти. Гарантія надається на один рік.
- Програмне забезпечення. Гарантія надається на 90 днів.

- Ремонт/Заміна. Гарантія надається на строк, що залишився до завершення вихідного гарантійного терміну, або на 90 днів від дати отримання, в залежності від того, який із термінів довший.

III. На кого розповсюджується ця гарантія?
Ця гарантія розповсюджується лише на першого покупця, який є кінцевим користувачем.

IV. Що ми робитимемо для вирішення проблем за гарантією?
Існують варіанти безкоштовно для вас відремонтувати або замінити Продукти чи програмне забезпечення, що не відповідають гарантії, або відшкодувати вартість Продукту на момент придбання. Ми можемо використовувати аналогічні за функціональністю нові або відремонтовані, відновлені Продукти чи їх частини, які раніше вже комусь належали. Жодні оновлення програмного забезпечення не надаються.
V. Як можна отримати гарантійне обслуговування чи іншу інформацію?
Існують варіанти безкоштовно для вас відремонтувати або замінити Продукти чи програмне забезпечення, що не відповідають гарантії, або відшкодувати вартість Продукту на момент придбання. Ми можемо використовувати аналогічні за функціональністю нові або відремонтовані, відновлені Продукти чи їх частини, які раніше вже комусь належали. Жодні оновлення програмного забезпечення не надаються.
Щоб знайти інформацію про продукти, завітайте на сайт: www.motorolasolutions.com/governmentandenterprise.
Ви отримаєте інструкції щодо особливостей відправки Продуктів до компанії Motorola. Продукти потрібно відправляти нам, попередньо сплативши вартість перевезення та страхування і мито. Разом із Продуктом необхідно вкласти: (a) копію розписки про отримання, чек чи

інше аналогічне підтвердження факту придбання; (b) опис проблеми у письмовому вигляді; (c) назву вашого постачальника послуг (якщо для цього Продукту потрібні послуги за підпискою); (d) назву та інформацію про розташування місця встановлення (якщо можливо) і, найважливіше, (e) свою адресу та номер телефону. За запитом ви маєте також повернути всі знімні частини, такі як антени, акумулятори та зарядні пристрої. ЗАВЖДИ ЗБЕРІГАЙТЕ ОРИГІНАЛ ЧЕКА.
Ми надішлемо відремонтований Продукт або Продукт на заміну за наш рахунок, сплативши вартість перевезення та страховку, але будь-яке мито сплачує споживач.

VI. На що не розповсюджується ця гарантія

- Продукти, що використовуються в поєднанні з допоміжним або периферійним обладнанням чи програмним забезпеченням, що не постачається компанією Motorola для використання з Продуктами («допоміжне обладнання»), або будь-які пошкодження Продуктів чи допоміжного обладнання внаслідок використання згаданих раніше засобів. До «допоміжного обладнання», поміж іншого, відносяться акумулятори, зарядні пристрої, адаптери та блоки живлення, що не виготовляються та не постачаються компанією Motorola. У випадку використання будь-якого зі згаданих вище засобів гарантія анулюється.
- Будь-які інші сторони, крім компанії Motorola (чи її авторизованих сервісних центрів) випробовують, налаштовують, виконують встановлення або обслуговування програмного забезпечення, змінюють, модифікують або будь-яким способом обслуговують Продукт. У випадку використання будь-якого зі згаданих вище засобів гарантія анулюється.

- Акумуляторні батареї, які: (a) заряджаються за допомогою зарядних пристроїв, що не є схваленими компанією Motorola і призначеними для заряджання таких акумуляторів; (b) мають будь-які пошкодження пломб або ознаки підробки; (c) використовуються в обладнанні, що не є Продуктом, для якого вони призначені; або (d) заряджаються та зберігаються за температури понад 60 градусів за шкалою Цельсія. У випадку використання будь-якого зі згаданих вище засобів гарантія анулюється.
- Продукти, на яких: (a) видалено, змінено або стерто серійні номери або позначки дати; (b) серійні номери на панелях не співпадають між собою або серійні номери на панелях не співпадають із серійним номером на корпусі; або (c) встановлено корпуси та частини, не виготовлені або не схвалені компанією Motorola. У випадку використання будь-якого зі згаданих вище засобів гарантія анулюється.
- Дефекти або пошкодження внаслідок: (a) використання Продуктів ненормальним або незвичайним способом; (b) неналежного поводження або неправильного використання; (c) нещасного випадку чи недбалості, наприклад падіння Продукту на тверді поверхні; (d) контакту з водою, потрапляння під дощ, критичного рівня вологості або сильного потовиділення; (e) контакту з піском, брудом чи подібними речовинами або (f) контакту з надмірним теплом чи пролитими їжею чи напоями.
- Фізичне пошкодження поверхні Продуктів, у тому числі подряпини, тріщини або інші пошкодження екрана, лінзи чи інших зовнішніх частин.
- Збої в роботі Продуктів, причиною яких є, в першу чергу, неналежна робота служби зв'язку або відсутність сигналу, на який можна підписатися або який можна використати разом із Продуктами.

- Спіральні шнури, що розтягнулися або мають зламані модульні контактори.
- Продукти, що здаються в оренду.

За ремонт, не передбачений цією гарантією, може стягуватись стандартна плата. Щоб отримати інформацію про Продукти, що потребують ремонту, не передбаченого цією гарантією, телефонуйте за вказаним раніше номером телефону. Ми надамо інформацію щодо можливості ремонту, цін, способів оплати, місць, до яких потрібно надсилати Продукти і т.д.

VII. Деякі інші обмеження

Це повна гарантія компанії Motorola на Продукти, і в ній викладено ваші ексклюзивні права на отримання послуг із усунення пошкоджень.
Ця гарантія надається замість усіх інших чітко виражених гарантій. Непрямі гарантії, включаючи без жодних обмежень непрямі гарантії комерційної придатності та відповідності певним цілям, надаються лише у випадку, якщо цього прямо вимагає застосовне законодавство. В інших випадках такі гарантії не надаються.
Жодні гарантії не надаються у відношенні покриття, доступності або якості послуг, якщо для роботи Продуктів необхідні ресурси, що надаються постачальником послуг чи іншим способом.
Не надається жодних гарантій щодо відповідності програмного забезпечення вашим вимогам або щодо його роботи в поєднанні з будь-яким апаратним забезпеченням чи прикладними програмами, наданими третіми сторонами, щодо безперебійної чи безпомилкової роботи програмного забезпечення та щодо того, що всі дефекти програмного забезпечення буде виправлено.
Компанія Motorola за жодних обставин не нестиме відповідальності, за контрактом чи в результаті правопорушення (у тому числі недбалості), за

пошкодження у сумі, що перевищує купівельну вартість Продукту, або за будь-яку непряму, випадкову, спеціальну чи побічну шкоду будь-якого типу або втрату доходів чи прибутків, втрату бізнесу, втрату інформації чи даних або інші фінансові втрати, що виникли внаслідок або у зв'язку з можливістю чи неможливістю використання Продуктів, до тієї максимальної міри, яка дозволена законом у відношенні відмови від відповідальності за такі пошкодження.

VIII. Патенти та програмне забезпечення

Компанія Motorola за свій кошт забезпечить вам захист і відшкодує витрати та збитки, якщо судом буде прийнято рішення про сплату вами відшкодування, якщо причиною судового розгляду є позов, у якому прямо говориться про порушення патенту Продуктами. Наше зобов'язання є дійсним за таких умов: (a) отримавши повідомлення про позов, ви негайно повідомляєте нам про це; (b) ви надаєте нам виняткові права щодо захисту під час судового розгляду та всіх переговорів для врегулювання спірної ситуації чи знаходження компромісного рішення; та (c) у випадку, якщо Продукти стануть або на думку компанії Motorola вірогідно можуть стати об'єктом позову щодо порушення патенту, ви дозволяєте нам, на наш розсуд та за наш кошт: забезпечити вам право продовжити користуватись Продуктами; замінити або змінити їх таким чином, щоб вони не порушували жодних патентів; або надати вам кредит на такі Продукти як на застарілі і погодитися на їх повернення. Зменшення вартості являтиме собою однакову суму щороку протягом терміну служби Продуктів, визначеного компанією Motorola.

Компанія Motorola не нестиме жодної відповідальності перед вами стосовно будь-яких позовів про порушення патентів, якщо таке порушення виникає внаслідок використання Продуктів чи їх частин, що

постачаються в межах цієї обмеженої гарантії, в поєднанні з допоміжним обладнанням, як визначено в пункті VI вище.
Компанія Motorola повністю несе відповідальність за порушення патентів Продуктами.
У деяких країнах закони передбачають для компанії Motorola та інших сторонніх постачальників програмного забезпечення певні ексклюзивні права на захищене авторським правом програмне забезпечення, наприклад ексклюзивні права на відтворення програмного забезпечення у вигляді копій та розповсюдження копій такого програмного забезпечення. Програмне забезпечення можна копіювати лише на ті Продукти, які пов'язані з цим програмним забезпеченням, використовувати та надалі розповсюджувати його також можна лише з такими Продуктами. Будь-яке інше використання, включаючи без обмежень дизасемблювання чи зворотне проектування такого програмного забезпечення або використання ексклюзивних прав у такому програмному забезпеченні, є забороненим.
У деяких країнах та інших юрисдикціях не дозволяється виключати або обмежувати відповідальність за випадкову або непряму шкоду чи обмежувати тривалість дії непрямої гарантії, отже викладені раніше обмеження або виключення можуть вас не стосуватись. Ця гарантія надає вам певні юридичні права, а також у вас можуть бути інші права, які відрізняються в різних країнах.

www.motorolasolutions.com/XTseries

MOTOROLA, MOTO, MOTOROLA SOLUTIONS і стилізований логотип M є торговими марками або зареєстрованими торговими марками компанії Motorola Trademark Holdings, LLC і використовуються за ліцензією. Усі інші торгові марки належать відповідним власникам.
© 2013 Motorola Solutions, Inc. Усі права захищені.

MOTOROLA



68012009063-B

