Manuale di funzionamento

Smart-UPS™ C

Gruppo di continuità (UPS)

1000/1500/2000/3000 VA

120/230 Vac

Montaggio a rack 2U

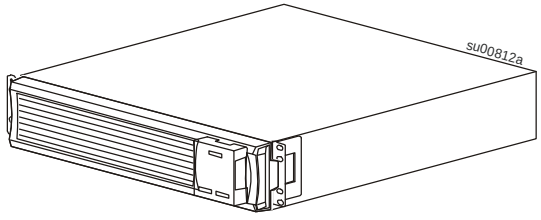

Per applicazioni aziendali professionali - Non per l'utilizzo da parte dei consumatori

Messaggi di Sicurezza Importanti

CONSERVARE LE PRESENTI ISTRUZIONI - La presente Guida all'uso in sicurezza contiene importanti istruzioni da seguire durante le operazioni di installazione e manutenzione delle Smart-UPS e delle batterie.

Leggere attentamente le istruzioni e osservare l'apparecchiatura per migliorare la conoscenza del dispositivo prima di installarlo, utilizzarlo o sottoporlo a manutenzione. Nel presente manuale o nell'apparecchiatura possono apparire i seguenti messaggi speciali per avvertire di potenziali pericoli o per richiamare l'attenzione su informazioni che chiariscono o semplificano una procedura.



L'aggiunta di questo simbolo a un'etichetta di sicurezza di "Pericolo" o "Attenzione" indica che esiste il pericolo di scossa elettrica che può provocare lesioni personali nel caso di mancata osservanza delle istruzioni.



Questo simbolo rappresenta un avviso di sicurezza. Viene utilizzato per avvisare l'utente sui pericoli relativi alla propria sicurezza. Rispettare tutti i messaggi per la sicurezza che seguono questo simbolo, per evitare possibili lesioni o mortalità.

⚠ PERICOLO

PERICOLO indica una situazione di pericolo imminente che, se non evitata, provoca morte o gravi lesioni.

⚠ AVVERTENZA

AVVERTENZA Indica una situazione di pericolo imminente che, se non evitata, potrebbe provocare morte o gravi lesioni.

⚠ CAUTELA

Il segnale di CAUTELA indica una situazione pericolosa che, nel caso in cui non venga evitata, potrebbe provocare lesioni minori o moderate.

AVVISO

Il segnale di AVVISO è utilizzato per indicare procedure non correlate a lesioni personali.

Linee guida per la manipolazione dei prodotti

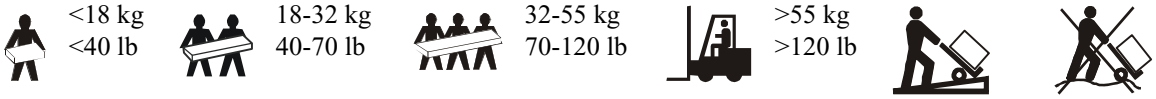

Sicurezza e Informazioni Generali

Al momento della ricezione, si prega di ispezionare il contenuto dell'imballaggio.
In caso di danneggiamenti, informare il vettore ed il rivenditore.

- Si prega di rispettare le normative elettriche nazionali e locali.
- Tutti i cablaggi devono essere eseguiti da un elettricista qualificato.
- Modifiche o cambiamenti apportati a questa unità, non approvati esplicitamente da Schneider Electric, potrebbero invalidare la garanzia.
- Questo UPS è destinato esclusivamente all'uso interno.
- Non utilizzare la presente unità alla luce diretta del sole, al contatto con liquidi o in luoghi con eccessiva polvere o umidità.
- Assicurarsi che le prese d'aria sull'UPS non siano ostruite. Lasciare uno spazio adeguato per una corretta ventilazione.
- Per un UPS con un cavo di alimentazione preinstallato, collegare direttamente il cavo di alimentazione dell'UPS ad una presa di rete. Non utilizzare protezioni da sovratensioni o prolunghe.
- Il conduttore di terra in ingresso dell'UPS deve essere correttamente collegato alla terra protettiva sul pannello di manutenzione. Se l'alimentazione in ingresso dell'UPS viene fornita da un sistema di derivazione separato, il conduttore di terra deve essere collegato correttamente al trasformatore di alimentazione o al gruppo motore-generatore.
- La presente attrezzatura è pesante. Si prega di utilizzare sempre tecniche di sollevamento adeguate al peso dell'attrezzatura.

Sicurezza relativa alla batteria

⚠ CAUTELA

RISCHIO DI GAS SOLIDO DI IDROGENO E FUMO ECCESSIVO

- Sostituire la batteria almeno ogni 5 anni o alla fine della sua vita utile, a seconda di quale avvenga prima.
- Sostituire immediatamente la batteria quando l'UPS segnala la necessità di sostituire la batteria.
- Sostituire le batterie con altre nella stessa quantità e dello stesso tipo installate originariamente nell'apparecchiatura.
- Sostituire immediatamente la batteria quando l'UPS indica una condizione di sovratemperatura della batteria o una sovratemperatura interna dell'UPS oppure quando vi è prova di perdita di elettrolito. Spegnere l'UPS, scollegarlo dall'ingresso CA e scollegare le batterie. Non utilizzare l'UPS fino a quando le batterie non sono state sostituite.
- * l'installazione di batterie aggiuntive, oppure durante la sostituzione di moduli batteria, sostituire tutti i moduli batteria (inclusi quelli delle batterie esterne) più vecchi di un anno.

La mancata osservanza di queste istruzioni può provocare danni all'apparecchiatura e lesioni moderate o minori.

* Contattare l'assistenza clienti internazionale di APC Schneider Electric per determinare l'età dei moduli batteria installati.

- La manutenzione delle batterie deve essere effettuata o supervisionata da personale esperto in materia e a conoscenza di tutte le necessarie precauzioni. Tenere lontano dalle batterie il personale non autorizzato.
- Non è necessario eseguire la messa a terra dell'impianto batteria. L'utilizzatore può optare per il collegamento dell'impianto batteria alla messa a terra del telaio sia al terminale positivo che negativo della batteria.

- La durata tipica della batteria varia da due a cinque anni. I fattori ambientali hanno impatto sul ciclo di vita della batteria. Temperature ambientali elevate, bassa qualità dell'energia elettrica e frequenti scariche di breve durata, accorceranno il ciclo di vita della batteria. Le batterie devono essere sostituite antecedentemente al termine del loro ciclo di vita.
- Schneider Electric utilizza batterie al piombo-acido ermetiche, esenti da manutenzione. Durante il normale utilizzo e manipolazione, non avviene nessun contatto con i componenti interni della batteria. Il sovraccarico, il soprariscaldamento o altri utilizzi non conformi della batteria, possono risultare in una perdita di elettrolito della stessa. L'elettrolito rilasciato ha effetti nocivi sulla cute e sugli occhi e potrebbe essere tossico.
- CAUTELA: Prima di procedere con l'installazione oppure con la sostituzione delle batterie, rimuovere i gioielli come gli orologi da polso ed anelli.
  L'elevata corrente di corto circuito, attraverso materiali conduttivi, potrebbe causare gravi ustioni.
- CAUTELA: Non smaltire le batterie dando loro fuoco. Le batterie potrebbero esplodere.
- CAUTELA: Non aprire o danneggiare le batterie. Il materiale rilasciato ha effetti nocivi sulla cute e sugli occhi e potrebbe essere tossico.
- CAUTELA: Le batterie guaste possono raggiungere temperature che superano le soglie di bruciatura per le superfici con cui si viene a contatto.
- CAUTELA: Le batterie possono presentare il rischio di scariche elettriche e alte correnti di cortocircuito. Quando si maneggiano le batterie, osservare le seguenti precauzioni:
  - Scollegare la sorgente di ricarica prima di collegare o scollegare i terminali delle batterie.
  - Non indossare oggetti metallici, inclusi orologi e anelli.
  - Non appoggiare strumenti o componenti metallici sulle batterie.
  - Utilizzare attrezzi con manici isolati.
  - Indossare guanti e stivali di gomma.
  - Determinare se la batteria è stata messa a terra intenzionalmente o inavvertitamente. Il contatto con qualsiasi parte di una batteria collegata a terra può provocare scosse elettriche e ustioni a causa dell'elevata corrente di cortocircuito. È possibile ridurre il rischio di questi pericoli se una persona qualificata ne rimuove le cause durante l'installazione e la manutenzione.

Diseccitazione sicurezza

Il gruppo di continuità (UPS) contiene batterie interne e potrebbe verificarsi un pericolo di scossa elettrica, anche quando esso è scollegato dal circuito di derivazione (rete elettrica). Prima di effettuare operazioni di installazione o di manutenzione sull'apparecchiatura, verificare che:

- L'interruttore dell'alimentazione sia in posizione **OFF**.
- Le batterie interne del gruppo di continuità (UPS) siano state rimosse.

Avviso relativo alla Radiofrequenza

AVVERTIMENTO: Questo prodotto è un UPS di categoria C2. In un ambiente residenziale, questo prodotto può causare interferenze radio; in tal caso l'utente deve prendere precauzioni aggiuntive.

Nota: Questa apparecchiatura è stata testata ed è risultata conforme ai limiti previsti per le apparecchiature digitali di Classe A,in conformità alla parte 15 delle Norme FCC. Tali limiti sono previsti per la protezione da interferenze dannose nel caso in cui l'apparecchiatura venga utilizzata in ambiente commerciale. L'apparecchiatura genera, utilizza e può irradiare energia a radiofrequenza e, se non installata e utilizzata nel rispetto del manuale delle istruzioni, può causare interferenze dannose alle comunicazioni radio. L'utilizzo di questa apparecchiatura in un'area abitata può causare interferenze dannose. In questo caso, l'utente è tenuto a risolvere tali interferenze a proprie spese.

Descrizione del Prodotto

L'APC by Schneider Electric ™ Smart-UPS ™ C è un rendimento elevato gruppo di continuità (UPS). L'UPS offre una protezione per le apparecchiature elettroniche da interruzioni di corrente alternata, sottotensioni, borse, e picchi, piccole fluttuazioni di alimentazione AC e grandi disturbi. L'UPS offre anche la batteria ackup alimentazione per apparecchiature collegate fino a quando torna la corrente alternata a livelli accettabili o le batterie sono completamente scariche.

Questo manuale è disponibile sul CD della documentazione allegata e sul APC by Schneider Electricsito web, www.apc.com

Specifiche

Per ulteriori specifiche, fare riferimento al sito Web di APC by Schneider Electric all'indirizzo www.apc.com.

Caratteristiche fisiche

	UPS + batteria	Batteria
Specifiche di peso	Modelli 1000 VA 20.48 kg (45,15 lb)	5.6 kg (12,32 lb)
	Modelli 1500 VA 27.8 kg (61,20 lb)	10 kg (22 lb)
	Modelli 2000 VA 26.2 kg (57,76 lb)	10 kg (22 lb)
	Modelli 3000 VA 41 kg (90,38 lb)	19 kg (41,80 lb)

Caratteristiche ambientali

Temperatura	**Esercizio**	Da 0° a 40° C (da 32° a 104° F)
	Immagazzinamento	Da -15° a 45° C (da 5° a 113° F); caricare la batteria dell'UPS ogni sei mesi.
Altezza massima	**Esercizio**	3,000 m (10,000 ft)
	Immagazzinamento	15,000 m (50,000 ft)
Umidità		Da 0% a 95% di umidità relativa, senza condensazione
Codice di Protezione Internazionale		IP20
Livello di inquinamento		2
Categoria di sovratensione		II
Sistema di distribuzione dell'alimentazione della rete elettrica applicabile		Sistema di alimentazione TN
Norma applicabile		IEC 62040-1
Tipo di batteria		Senza bisogno di manutenzione, piombo acido sigillati

Panoramica sul prodotto

Caratteristiche pannello anteriore

1. Interfaccia del display
2. Mascherina
3. Batteria
4. Connettore della batteria interna

1000 VA 120/230 Vac

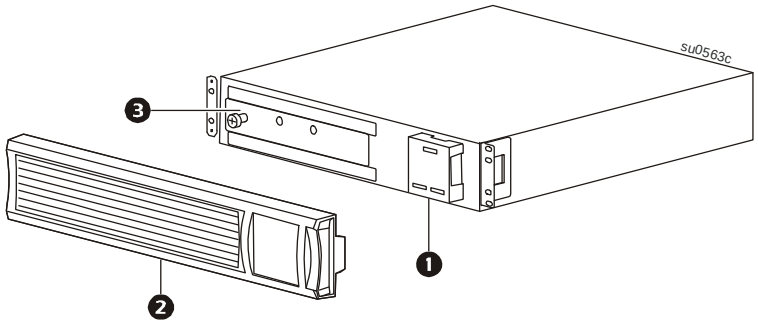

3000 VA 230 Vac

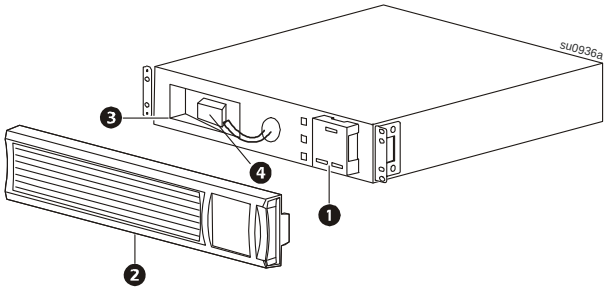

1500 VA 120/230Vac
2000 VA 230 Vac

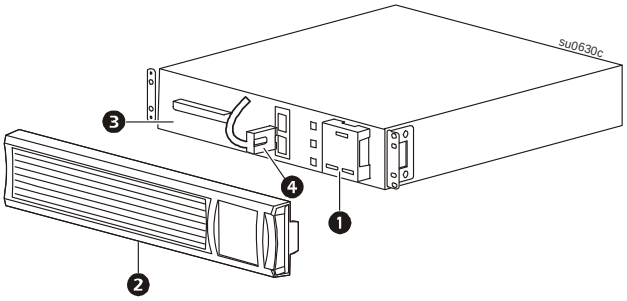

Caratteristiche del pannello posteriore

1000 VA 120 Vac

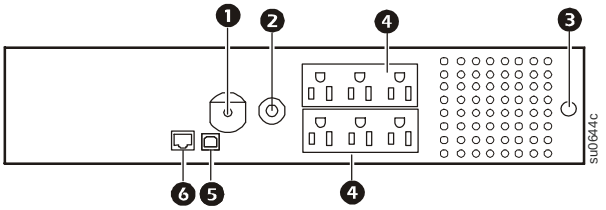

1000 VA 230 Vac

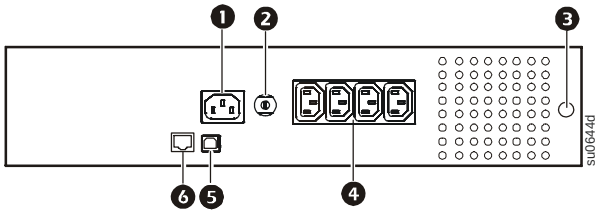

1500 VA 120 Vac

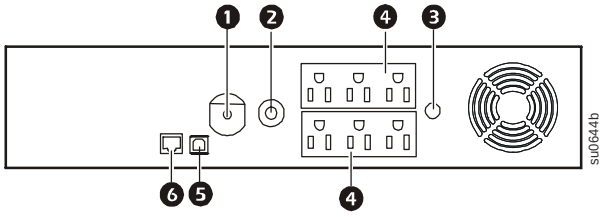

1500 VA 230 Vac

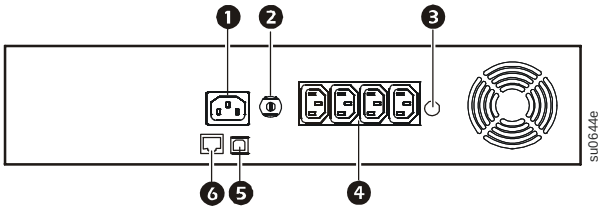

2000 VA 230 Vac

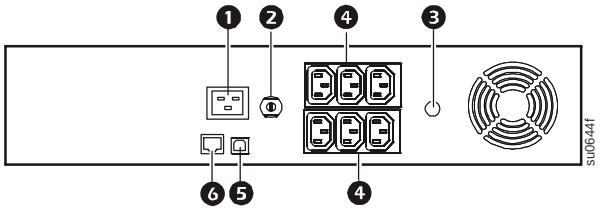

3000 VA 230 Vac

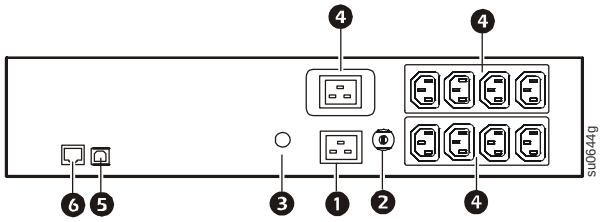

1. Alimentazione dell'UPSS
2. Interruttore automatico/Protezione da sovraccarico
3. Vite di messa a terra per il telaio
4. Prese
5. Porta USB
6. Porta dati seriale

Installazione

Per informazioni sull'installazione dell'UPS, fare riferimento alla Guida all'installazione di Smart-UPS C 1000/1500/2000/3000 VA, montaggio a rack 2U in dotazione con l'UPS.

La Guida all'installazione è disponibile anche nel CD Documentation fornito in dotazione all'UPS e sul sito APC by Schneider Electric all'indirizzo www.apc.com.

Funzionamento

⚠ ATTENZIONE

RISCHIO DI SCOSSE ELETTRICHE

- Rispettare gli standard elettrotecnici nazionali e locali vigenti.
- Il cablaggio deve essere eseguito da un elettricista qualificato.
- Collegare sempre l'UPS a una presa con messa a terra.

La mancata osservanza di queste istruzioni potrebbe provocare lesioni lievi o moderate

Nota: L'UPS si carica al 90% della capacità durante le prime tre ore di funzionamento normale. **Durante il periodo di carica iniziale la capacità di autonomia della batteria non sarà completa.**

1. Collegare le apparecchiature al gruppo di continuità
2. Collegare l'UPS a una presa a due poli, tre fili e dotata di messa a terra.

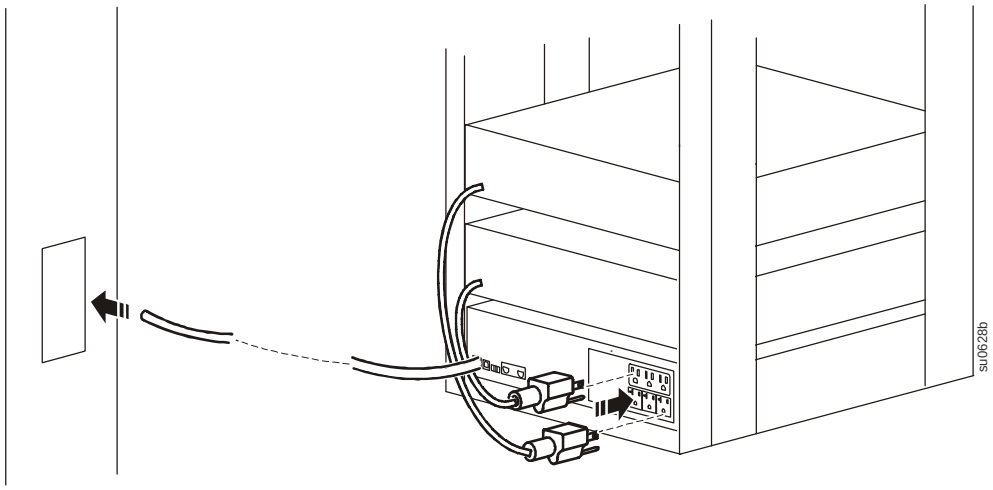

Collegare le apparecchiature al gruppo di continuità

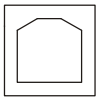	**Porta USB**: Collegare a un computer per utilizzare il software di gestione dell'alimentazione.
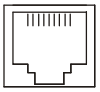	**Porta seriale**:Collegare una cavo per porta seriale (non in dotazione) per utilizzare il software di gestione dell'alimentazione.
	**Vite di messa a terra per telaio:** Collegare i terminali di massa dei dispositivi per la soppressione di picchi transitori alle viti di collegamento a terra per il telaio, situate sul pannello posteriore dell'UPS.

Impostazioni della regolazione di sensibilità

Il gruppo di continuità rileva e reagisce alle distorsioni di tensione passando all'alimentazione a batteria di backup per contribuire a proteggere le apparecchiature collegate. Se le apparecchiature collegate appaiono troppo sensibili al livello di tensione di ingresso, è necessario regolare la tensione di trasferimento.

1. Collegare l'UPS a una sorgente di alimentazione c.a. e assicurarsi che l'UPS sia spento.
2. Posizionare l'unità in Modalità di Configurazione, come descritto a pagina 11
3. Usare l'opzione Impostazioni della sensibilità per impostare l'intervallo di trasferimento di tensione.

Quando l'UPS è in **Configurazione**, le icone del grafico a barre **Sensibilità** visualizzano l'impostazione del livello di sensibilità. Fare riferimento agli esempi di seguito come riferimento.

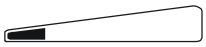		
Sensibilità bassa	**Sensibilità media**	**Sensibilità elevata (predefinita)**
120 Vac: 97-136 Vac	**120 Vac: 103-130 Vac**	**120 Vac: 106-127 Vac**
230 Vac: 195-265 Vac	**230 Vac: 203-257 Vac**	**230 Vac: 207-253 Vac**
Utilizzare questa impostazione con apparecchiature meno sensibili alle fluttuazioni di tensione o alle distorsioni della forma d'onda.	Utilizzare questa impostazioni in condizioni di funzionamento normale.	Utilizzare questa impostazione quando le apparecchiature collegate sono sensibili alle minori fluttuazioni di tensione o alle distorsioni della forma d'onda.

Indicatori di stato

Caratteristiche del pannello di visualizzazione

120 Vac		**230 Vac**	
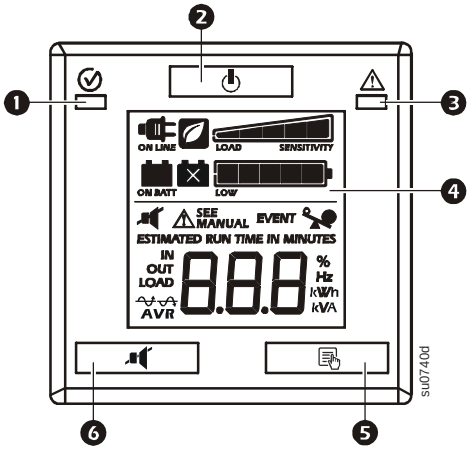		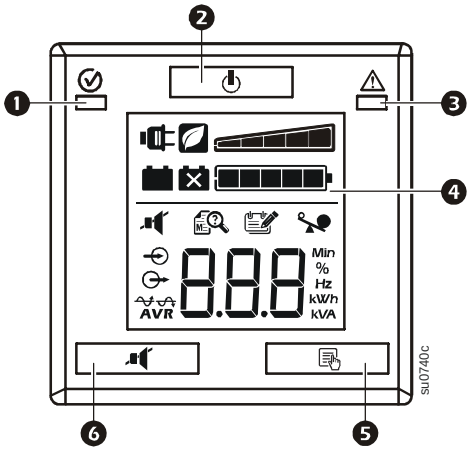	
❶	LED **In linea/A batteria**	❹	Interfaccia del display
❷	Pulsante di POWER ON/OFF	❺	Pulsante DISPLAY
❸	**Errore di Cablaggio in Sito**/LED **Allarme Sistema**	❻	Pulsante Disattivazione dell'audio
Nota: Per una descrizione dettagliata dei pulsanti e delle icone del pannello anteriore, si faccia riferimento alla "Guida di Riferimento delle Funzionalità" a pagina 11 del presente manuale.			

Indicatori di stato LED

Status	LED	Indicatore acustico attivato	Indicatore acustico disattivato
Accensione Il gruppo di continuità sta alimentando le apparecchiature collegate mediante c.a.	Il **LED In linea/A batteria** si illumina di verde.	Nessuna	N/A
Alimentazione a batteria Il gruppo di continuità sta fornendo alimentazione dalla batteria interna.	Il LED **In linea/A batteria** si illumina di giallo.	L'UPS emette un segnale acustico 4 volte ogni 30 secondi.	Il segnale acustico cessa quando si ripristina l'alimentazione c.a. o si preme il pulsante Disattivazione dell'audio per 2 secondi.
Allarme Sistema Il gruppo di continuità (UPS) ha rilevato un errore interno.	**Allarme Sistema** Il LED si illumina di colore rosso.	Tono continuo	L'allarme acustico cessa quando si preme il pulsante di POWER ON/OFF per 2 secondi. Ciò crea un Azzeramento dopo un guasto.
Guasto collegamenti elettrici Si è verificato un errore nel cablaggio dell'edificio. Non azionare il gruppo di continuità. Rivolgersi a un elettricista competente che corregga i problemi nel cablaggio dell'edificio.	**Guasto collegamenti elettrici** Il LED lampeggia di rosso.	Nessuna	N/A

Indicatore di stato LCD

Status	Icona LCD	Allarmi acustici	Allarme acustico disattivato
Alimentazione a batteria Il gruppo di continuità (UPS) sta fornendo l'alimentazione della batteria all'apparecchiatura collegata		Emette 4 segnali acustici ogni 30 secondi.	Il segnale acustico cessa quando si ripristina l'alimentazione c.a. o si spegne l'UPS.
Sovraccarico alimentazione c.a.d Si è verificata una condizione di sovraccarico durante il funzionamento dell'UPS con alimentazione c.a.		Tono costante	L'allarme cessa quando si scollegano le apparecchiature non indispensabili dalle prese o si spegne l'UPS
Sovraccarico alimentazione a batteria Si è verificata una condizione di sovraccarico durante il funzionamento dell'UPS con alimentazione a batteria.		Tono costante	L'allarme cessa quando si scollegano le apparecchiature non indispensabili dalle prese o si spegne l'UPS
Low Battery Il gruppo di continuità (UPS) sta fornendo l'alimentazione della batteria all'apparecchiatura collegata e la batteria è quasi scarica.	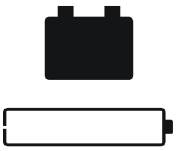	Segnale acustico continuo	Il segnale acustico cessa quando viene ristabilito la corrente alternata oppure il gruppo di continuità (UPS) viene spento.
Allarme Batteria Il gruppo di continuità (UPS) sta operando a corrente alternata. La batteria non fornisce l'alimentazione energetica prevista.		Il gruppo di continuità (UPS) emetterà due segnali acustici per indicare lo scollegamento della batteria. Il gruppo di continuità (UPS) emetterà un segnale acustico continuo per un minuto, ogni cinque ore, per indicare che la batteria deve essere sostituita.	Verificare che la batteria sia collegata correttamente. La batteria è vicina al termine del proprio ciclo di vita e deve essere sostituita.
Allarme Sistema Il gruppo di continuità (UPS) ha rilevato un errore interno.	**Modelli da 120 Vac**  **Modelli da 230 Vac** 	N/A	Identificare il messaggio di allarme sul display e fare riferimento alla sezione **Allarmi del Sistema** del presente manuale.

Funzioni dell’interfaccia del display

120 Vac	230 Vac	Descrizione
		**In linea**:Il gruppo di continuità sta alimentando le apparecchiature collegate mediante c.a. condizionato.
		**Modalità risparmio energetico:** L’UPS sta funzionando al massimo livello di efficienza, escludendo i componenti AVR non utilizzati mentre è presente una tensione c.a. accettabile. L’UPS entra ed esce automaticamente dalla Modalità **risparmio energetico** senza compromettere la protezione dell’alimentazione.
		**Capacità di carico**: La percentuale della capacità di carico è indicata dal numero di sezioni della barra di carico illuminate. Ciascuna barra rappresenta il 20% della capacità di carico.
ESTIMATED RUN TIME IN MINUTES	Min	**Autonomia stimata/min**.: Indica i minuti di autonomia residui della batteria se l’UPS passa all’alimentazione a batteria.
		**Carica della batteria**: Il livello di carica della batteria è indicato dal numero di sezioni della barra di carico illuminate. Quando tutte e cinque le barre sono accese, la batteria è completamente carica. Ciascuna barra rappresenta il 20% della capacità di carica della batteria.
		**Sovraccarico**: L’apparecchiatura collegata all’UPS sta utilizzando più alimentazione di quanto consentito dalla potenza nominale.
EVENT		**Evento:** Il contatore di eventi indica il numero di eventi che hanno causato il passaggio dell’UPS al funzionamento a batteria
		**Regolatore automatico del voltaggio (AVR)**: L’UPS dispone di una funzione di incremento e di riduzione AVR che regola automaticamente i livelli alti o bassi di tensione di ingresso senza utilizzare l’alimentazione a batteria. L’UPS dispone inoltre di bypass AVR che disattiva temporaneamente il circuito AVR quando la tensione di ingresso rientra nel range normale. In tal modo si riduce il consumo della batteria, ottimizzandone la durata.  Quando questo simbolo è acceso, l’UPS compensa una tensione di ingresso bassa.  Quando questo simbolo è acceso, l’UPS compensa una tensione di ingresso alta.
IN OUT		**Ingresso:** Tensione di ingresso. **Uscita:** Tensione di uscita.
		**Alert System:** L’UPS ha rilevato un errore interno. Il numero di allarme si illuminerà sul display. Fare riferimento a "Icone sul display" a pagina 10.
		**Disattivazione dell’audio**: Una linea accesa che attraversa l’icona indica che l’allarme acustico è disattivato.
		**Allarme della batteria:** L’icona lampeggia per indicare che la batteria è scollegato. Quando l’icona rimane continuamente acceso l’UPS non ha superato un Auto-test o la batteria è quasi alla fine della sua vita utile e dovrebbe essere sostituito. Fare riferimento a "Indicatori di stato LCD" a pagina 9.
		**Alimentazione a batteria**: Il gruppo di continuità sta alimentando le apparecchiature collegate mediante la batteria.

Allarmi del Sistema

120 Vac	230 Vac		
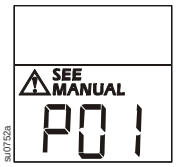	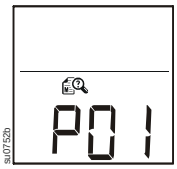	**P00**	Sovraccarico uscita
		P01	Cortocircuito di uscita
		P02	Sovratensione di uscita
		P04	Surriscaldamento dell'unità
		P06	Allarme Relè AVR
		P13	Allarme Inverter

Per maggiori informazioni riguardanti gli Allarmi del Sistema, di prega di contattare il servizio clienti attraverso il sito internet di APC by Schneider Electric, www.apc.com/support.

Guida di riferimento alle funzioni

Modalità Normale

Funzione	Pulsante	Tempo (secondi)	UPS State	Descrizione
Alimentazione				
Accensione		**0,2**	**Spento**	Premere il pulsante di POWER ON/OFF per accendere l'UPS. L'UPS funziona con alimentazione c.a. Se l'alimentazione c.a. non è disponibile, l'UPS funziona a batteria
Spegnimento		**2**	**Attivo**	Premere il pulsante di POWER ON/OFF per spegnere l'UPS.
Display				
Richiesta di stato		**0,2**	**Attivo**	Premere per verificare lo stato o la condizione dell'UPS. Il display LCD si accende per 60 secondi.
Disattivazione dell'audio				
attivazione/ disattivazione		**2**	**Attivo**	Consente di attivare o disattivare gli allarmi acustici. L'icona di **Disattivazione dell'audio** si illuminerà e l'UPS emetterà un segnale acustico.
Azzeramento dopo un guasto		**2**	**mettere in guardia**	In seguito all'identificazione di un allarme si prega di premere il pulsante POWER ON/OFF per eliminare l'indicazione visiva e ritornare allo stato di standby.

Modalità Configurazione

La Modalità Configurazione fornisce ulteriori opzioni per l'UPS. Tenere premuti i tasti Disattivazione dell'audio e DISPLAY buper 2 secondi finché il sistema non emette un breve segnale acustico e il display non lampeggia per indicare che l'UPS è entrato in Modalità Configurazione.

In Modalità Configurazione, il tasto DISPLAY trasmette la visualizzazione attraverso le opzioni disponibili e il tasto Disattivazione dell'audio passa tra le impostazioni di configurazione per tale opzione

Nota: Se il sistema rileva 15 secondi di inattività in Modalità Configurazione, o quando si tengono premuti i tasti Disattivazione dell'audio e DISPLAY per 2 secondi finché il sistema non emette un breve segnale acustico, il programma esce automaticamente e torna in modalità Normale.

Funzione	Opzioni	Descrizione
Verifica automatica	• 0: Impostazione predefinita • 1: Avviare verifica automatica	Se si imposta su 1, premendo il tasto DISPLAY si attiva l'autoverifica e si esce dalla Modalità Configurazione. 0 è l'impostazione predefinita e non avvia un'autoverifica. Premendo il tasto DISPLAY si avanza alla successiva voce di configurazione. **Nota:** Quando l'UPS è in Modalità Configurazione e l'UPS è spento, non è possibile avviare un'autoverifica.
Impostazioni della sensibilità	• High  • Medium  • Low 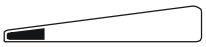	Selezionare l'intervallo di sensibilità in base alla qualità desiderata dell'alimentazione c.a. in ingresso: • Se viene selezionato il valore Alto, l'unità attingerà dall'alimentazione a batteria con maggiore frequenza per fornire l'alimentazione migliore alle apparecchiature collegate. • Quando si seleziona Medio, l'UPS è in condizioni operative normali. • Se viene selezionato il valore Basso, l'UPS tollererà un numero maggiore di fluttuazioni e attingerà dall'alimentazione a batteria con minor frequenza. Se non si è sicuri della qualità dell'alimentazione locale, selezionare Basso.
Produzione Voltaggio Ambientazione * solo modelli a 230 V:	• 220 Vac • 230 Vac • 240 Vac	Selezionare la tensione corretta delle prese quando l'UPS è in modalità Standby.
Attenuatore di luminosità del display LCD	• L'icona della barra di carico mostra 100% = Sempre acceso.  • L'icona della barra di carico mostra 0% = Riduzione luminosità automatic. 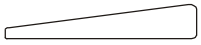	Quando Attenuatore di luminosità del display LCD è configurato su Riduzione luminosità automatica, il display LCD si illumina se si preme un tasto o si verifica un evento, quindi si riduce automaticamente la luminosità dopo 60 secondi di inattività.
Abilitazione di Modalità risparmio energetico	• 0: Disattivazione • 1: Attiva	Quando si abilita Modalità risparmio energetico, l'UPS funziona al massimo livello di efficienza, escludendo i componenti AVR non utilizzati mentre è presente una tensione c.a. accettabile. L'UPS entra ed esce automaticamente da Modalità risparmio energetico quando viene abilitato
Contatore eventi chiaro	• NA	Premere il tasto MUTE per azzerare il contatore di eventi.

Risoluzione dei problemi

Problema e possibile causa	Soluzione
L'UPS non si accende o non viene rilevata alcuna uscita	
L'UPS non è stato acceso.	Premere una volta il pulsante di ON per accendere l'UPS.
L'UPS non è collegato all'alimentazione CA.	Assicurarsi che il cavo di alimentazione sia collegato saldamente all'UPS e alla rete c.a.
L'interruttore automatico di ingresso è saltato.	Scollegare le apparecchiature non essenziali e ripristinare l'interruttore automatico.
La tensione di ingresso c.a. dell'UPS è molto bassa o assente.	Controllare l'alimentazione c.a. fornita all'UPS inserendo la spina di una lampada da tavolo. Se la luce prodotta dalla lampada è molto debole, controllare la tensione c.a.
Batteria non collegata correttamente.	Controllare che tutte le connessioni della batteria siano state effettuate correttamente.
Il gruppo di continuità (UPS) ha rilevato un guasto interno	Non tentare di utilizzare l'UPS. Scollegare l'UPS e richiedere immediatamente un intervento di riparazione.
L'unità UPS funziona a batteria mentre è collegata all'alimentazione c.a.	
L'interruttore automatico di ingresso è saltato.	Scollegare le apparecchiature non essenziali e ripristinare l'interruttore automatico.
La tensione di linea in ingresso è molto elevata, molto bassa o distorta.	Collegare l'UPS a una presa su un altro circuito. Verificare la tensione in ingresso sul visore della tensione di rete. Se è accettabile per le apparecchiature collegate, ridurre la sensibilità dell'UPS.
L'UPS emette un segnale acustico	
L'UPS funziona normalmente.	Nessuno. L'UPS contribuisce a proteggere le apparecchiature connesse.
L'UPS non fornisce il tempo di backup previsto della batteria	
La batteria dell'UPS è debole a causa di un'interruzione di corrente recente oppure è prossima al termine della sua vita utile.	Caricare la batteria. Dopo interruzioni prolungate dell'alimentazione è sempre necessario ricaricare le batterie Temperature ambiente elevate, alimentazione CA di scarsa qualità nonché scariche brevi e frequenti riducono la durata della batteria. Se la batteria è prossima al termine della sua vita utile, si consiglia di sostituirla anche se la relativa icona non è ancora accesa.
Condizione di sovraccarico dell'UPS.	Controllare il display del carico dell'UPS. Scollegare le apparecchiature non indispensabili, come ad es. le stampanti.
Il LED di Allarme è acceso, il gruppo di continuità visualizza un messaggio di allarme ed emette un segnale sonoro costante.	
Il gruppo di continuità (UPS) ha rilevato un guasto interno.	Non tentare di utilizzare il gruppo di continuità (UPS). Spegnere il gruppo di continuità (UPS) e sottoporre immediatamente lo stesso alle operazioni di manutenzione. Nel caso in cui sia presente più di un allarme, i messaggi di allarme saranno visualizzati alternativamente sulla schermata del display.
L'icona di sostituzione della batteria è accesa	
La batteria ha poca carica.	Mettere in carica la batteria per almeno quattro ore, quindi eseguire la verifica automatica. Se il problema persiste dopo la ricarica, sostituire la batteria.
La batteria di ricambio non è collegata correttamente.	Accertarsi che il connettore della batteria sia stato inserito completamente.
Il LED Errori cablaggio lampeggia	
I guasti di cablaggio rilevati comprendono l'assenza di messa a terra, l'inversione di polarità linea- neutro e il sovraccarico del circuito neutro.	Se l'UPS segnala un errore nel cablaggio in uso, rivolgersi a un elettricista qualificato che ispezioni il cablaggio dell'edificio. Valido solo per le unità da 120 V c.a.

Sostituzione della batteria

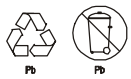

Si raccomanda di riciclare sempre le batterie usate.
Per informazioni sul riciclaggio della batteria usata, consultare il foglio con le informazioni sullo smaltimento della batteria usata allegato alla batteria di ricambio

La durata del ciclo di vita della batteria dipende fortemente dalla temperatura e dall'utilizzo. Per identificare quando sostituire le batterie, Smart- UPS è munito di un indicatore predittivo di sostituzione della batteria presente nel menu "About" e di autodiagnosi automatiche (configurabili).

Per mantenere la massima disponibilità, sostituire le batterie in maniera preventiva. Per assicurare la protezione ed elevate prestazioni, utilizzare solamente cartucce di batterie APC originali (RBC™). Il RBC di APC contiene le istruzioni relative alla sostituzione ed allo smaltimento delle batterie. Per ordinare una batteria sostitutiva, si prega di accedere al sito internet di APC by Schneider Electric Web, www.apc.com.

Modello di UPS	**Batteria sostitutiva**
SMC1000-2U	APCRBC124
SMC1000I-2U	
SMC1000I-2URS	
SMC1500-2U	APCRBC132
SMC1500I-2U	
SMC2000I-2U	APCRBC133
SMC2000I-2URS	
SMC3000RMI2U	APCRBC151
SMC3000RMI2URS	

Trasporto

1. Arrestare e scollegare tutte le apparecchiature collegate
2. Scollegare l'unità dall'alimentazione CA.
3. Scollegare tutte le batterie interne ed esterne (se pertinente).
4. Attenersi alle istruzioni per la spedizione fornite nella sezione *Assistenza* del presente manuale.

Assistenza

Se l'unità necessita di assistenza, non restituirla al rivenditore. Attenersi alla procedura riportata di seguito:

1. Per eliminare i problemi più comuni, fare riferimento alla sezione *Risoluzione dei problemi* del manuale
2. Se il problema persiste, rivolgersi all'assistenza clienti APC by Schneider Electric tramite il sito web APC **www.apc.com.**
    a. Prendere nota del numero del modello, del numero di serie e della data di acquisto. Il modello e i numeri di serie sono riportati sul pannello posteriore dell'unità e su alcuni modelli possono essere visualizzati nel display LCD.
    b. Chiamare il servizio di assistenza clienti APC (Numero Verde 800 905 821); un tecnico tenterà di risolvere il problema per telefono. In caso contrario, il tecnico fornirà un numero di autorizzazione per la restituzione dei materiali (numero RMA).
    c. Se l'unità è in garanzia, le riparazioni saranno gratuite.
    d. Le procedure per l'assistenza o la restituzione dei prodotti possono variare da paese a paese. Per le istruzioni specifiche per ogni paese, fare riferimento al sito web di APC.
3. Imballare l'unità in maniera adeguata in modo da evitare danni durante il trasporto. Non utilizzare mai fiocchi di polistirolo come materiale d'imballaggio. I danni subiti durante il trasporto non sono coperti dalla garanzia.
    a. **Nota: Prima della consegna all'interno degli Stati Uniti o della spedizione negli Stati Uniti, SCOLLEGARE sempre UNA BATTERIA DELL'UPS in conformità alle normative del Ministero dei trasporti (DOT, Department of Transportation) degli Stati Uniti e alle normative IATA**. Le batterie interne possono rimanere nell'UPS.
    b. In fase di spedizione è possibile lasciare le batterie collegate al pacco batteria esterno. Non tutte le unità utilizzano pacchi batterie esterni
4. Scrivere il numero RMA fornito dall'assistenza clienti all'esterno della confezione.
5. Spedire l'unità mediante pacco assicurato prepagato all'indirizzo fornito dall'assistenza clienti.

Garanzia di fabbrica limitata di due anniy

Schneider Electric IT Corporation (SEIT), garantisce che i prodotti sono esenti da difetti nei materiali e orkmanship per un periodo di due (2) anni dalla data di acquisto. L'obbligo SEIT nell'ambito di questa garanzia è imited alla riparazione o sostituzione, a propria esclusiva discrezione, di eventuali prodotti difettosi. La riparazione o sostituzione di un prodotto efective o parti di esso non estende il periodo di garanzia originale.

La presente garanzia ha validità soltanto per l'acquirente originale che deve aver registrato correttamente il prodotto entro 10 giorni dalla data d'acquisto. È possibile registrare online i Prodotti sul sito Web warranty.apc.com.

In base alla presente garanzia, SEIT non potrà essere ritenuta responsabile se alla verifica e all'esame del prodotto verrà rilevato che il supposto difetto del prodotto non esiste oppure è stato causato da uso, negligenza, installazione, verifica, funzionamento o utilizzo non corretti da parte dell'utente finale o di terzi, contrari alle raccomandazioni e specifiche fornite da SEIT. Inoltre, SEIT declina ogni responsabilità nel caso di difetti derivanti da: 1) tentativi di riparazione o modifica al prodotto non autorizzati, 2) tensione o collegamenti elettrici inadeguati o errati, 3) condizioni operative sul posto non appropriate, 4) calamità naturali, 5) esposizione ad agenti atmosferici oppure 6) furto. Ai sensi della presente garanzia, inoltre, SEIT declina ogni responsabilità per qualsiasi prodotto in ogni caso nel quale il numero di serie sia stato alterato, rovinato oppure rimosso.

AD ECCEZIONE DI QUANTO RIPORTATO IN PRECEDENZA, NON ESISTONO GARANZIE, IMPLICITE O ESPLICITE, RELATIVE AL PRODOTTO VENDUTO, REVISIONATO O ALLESTITO AI SENSI DEL PRESENTE CONTRATTO

SEIT NON RICONOSCE ALCUNA GARANZIA IMPLICITA DI COMMERCIABILITÀ, SODDISFAZIONE O IDONEITÀ PER UNO SCOPO SPECIFICO.

LE GARANZIE ESPRESSE DI SEIT NON VERRANNO AUMENTATE, DIMINUITE O INTACCATE E NESSUN OBBLIGO O RESPONSABILITÀ SCATURIRÀ DALLA PRESTAZIONE DI ASSISTENZA TECNICA DA PARTE DI SEIT IN RELAZIONE AI PRODOTTI.

LE SUDDETTE GARANZIE E TUTELE SONO ESCLUSIVE E SOSTITUISCONO TUTTE LE ALTRE GARANZIE E TUTELE. LE GARANZIE INDICATE IN PRECEDENZA COSTITUISCONO L'UNICA RESPONSABILITÀ DI SEIT ED IL RIMEDIO ESCLUSIVO DA PARTE DELL'ACQUIRENTE PER QUALUNQUE VIOLAZIONE DI TALI GARANZIE. LE GARANZIE DI SEIT VALGONO ESCLUSIVAMENTE PER L'ACQUIRENTE ORIGINARIO E NON SI INTENDONO ESTENDIBILI A TERZE PARTI.

IN NESSUNA CIRCOSTANZA SEIT O SUOI FUNZIONARI, DIRIGENTI, AFFILIATI O DIPENDENTI SARANNO RITENUTI RESPONSABILI PER QUALSIASI DANNO DI NATURA INDIRETTA, SPECIALE, CONSEQUENZIALE O PUNITIVA RISULTANTE DALL'USO, ASSISTENZA O INSTALLAZIONE DEI PRODOTTI, SIA CHE TALI DANNI ABBIANO ORIGINE DA ATTO LECITO O ILLECITO, INDIPENDENTEMENTE DA NEGLIGENZA O RESPONSABILITÀ, SIA CHE SEIT SIA STATA AVVISATA IN ANTICIPO DELLA POSSIBILITÀ DI TALI DANNI. NELLA FATTISPECIE, SEIT DECLINA OGNI RESPONSABILITÀ PER EVENTUALI COSTI, QUALI MANCATI UTILI O RICAVI (DIRETTI O INDIRETTI), PERDITA DI APPARECCHIATURE, MANCATO UTILIZZO DELLE APPARECCHIATURE, PERDITA DI SOFTWARE E DI DATI, SPESE DI SOSTITUZIONE, RICHIESTE DI RISARCIMENTO DA PARTE DI TERZI O ALTRO.

NESSUNA CONDIZIONE DELLA PRESENTE GARANZIA LIMITATA SOLLEVA O RIDUCE LA RESPONSABILITÀ DI SEIT PER LESIONI GRAVI O MORTALI DERIVANTI DA UNA PROPRIA NEGLIGENZA O INTENZIONALE CATTIVA INTERPRETAZIONE O DA CONDIZIONI CHE NON POSSONO ESSERE ESCLUSE O LIMITATE DALLE LEGGI APPLICABILI.

Per ottenere assistenza ai sensi della garanzia, è necessario richiedere un numero di autorizzazione per la restituzione dei materiali (RMA) all'assistenza clienti. Per problemi relativi a richieste di indennizzo è possibile rivolgersi alla rete mondiale di assistenza clienti SEIT, accedendo al sito web di SEIT www.apc.com/it. Per ottenere informazioni sull'assistenza clienti per la propria zona, accedere alla scheda Assistenza nella parte superiore della pagina web. I prodotti devono essere restituiti con spese di trasporto prepagate e accompagnati da una breve descrizione del problema riscontrato e dalla prova della data e del luogo di acquisto.

APC by Schneider Electric
Assistenza clienti nel mondo

L’assistenza clienti per questo e altri prodotti APC by Schneider Electric può essere richiesta gratuitamente tramite una delle modalità descritte di seguito:

- Visitare il sito Web di APC by Schneider Electric per accedere ai documenti nell’APC by Schneider Electric Knowledge Base e richiedere assistenza.
  - **www.apc.com** (sede principale della società)
    Collegarsi alle pagine Web APC by Schneider Electric dei paesi specifici per informazioni sull’assistenza ai clienti.
  - **www.apc.com/support/**
    Supporto generale tramite ricerca nell’APC by Schneider Electric Knowledge Base e-supporto in linea.
- Contattare un Centro assistenza clienti APC by Schneider Electric via telefono al Numero Verde 800 905 821o per e-mail.
  - Centri locali e nazionali: visitare il sito **www.apc.com/support/contact** per informazioni.
  - Per informazioni sull’assistenza clienti locale, contattare il rappresentante APC by Schneider Electric o altri distributori presso cui si è acquistato il prodotto APC by Schneider Electric.

© 2022 APC by Schneider Electric. APC, il logo APC, Smart-UPS e PowerChute sono di proprietà di Schneider Electric Industries S.A.S. o di aziende affiliate. Tutti gli altri marchi appartengono ai rispettivi proprietari.