USER MANUAL

ENGLISH

FRANÇAIS

ESPAÑOL

DEUTSCH

NOTICE

- Small parts. Keep out of reach of small children.
- Please operate in an open field without any wave interference.
- Please note the battery polarities when installing or replacing batteries
- Non-rechargeable batteries can not be charged
- Remove rechargeable battery pack from car before charging
- Charge the battery under adult supervision, don't leave during charging
- Do not mix new and old batteries, or batteries of different types
- Remove batteries from car once they are exhausted
- Watch for short circuits at power terminals
- Touching the transmitter antenna while operating the car can affect the remote control distance; broken antennas should be handled by an adult
- This car is equipped with powerful driving forces , when moving at high speed, please do not try to break abruptly due to inertia.
- When the car move slowly, power is low. Please recharge following instructions.
- When charging, please ensure power sockets are connected properly.
- While not used for a long time , please remove batteries from the car and the transmitter.
- Unpack the car under adult supervision.
- Keep this manual for future reference.
- Please store the car and the transmitter in a dry and cool environment.
- Keep away from fire, hot or humid environment.
- If car battery is wet, be sure to wipe and dry it completely to avoid any damage.
- On backout after the removal, please do not place discarded to avoid contamination sanitation.

PRODUCT CONFIGURATION

Stadium Truck
(Green or orange)



Charger

Li-Ion battery pack
7.4V 2200mAh



Transmitter



Hex
Wrench



User Manual



Pin x 4

COMPONENT WARRANTY PERIOD

PLEASE READ THE FOLLOWING INFORMATION CAREFULLY !

Please note this is a high-quality hobby product and not a toy. Therefore, it is necessary that children under 14 years are supervised by an adult. The guardians and / or parents have the responsibility to provide the appropriate guidance and supervision of the minors .

This product has a 90 day warranty, which is only guaranteed to the original purchaser. The warranty valid only to products that have been purchased from an authorized FUNTEK dealer. Warranty claims will be processed only with a valid proof of purchase / receipts. If within the warranty period, a portion of the product fails due to manufacturing defects, then it is within the discretion of FUNTEK to repair it or replace it. The decision to repair or replace the part will be taken by FUNTEK. After use, we do not offer new for old warranty.

WARRANTY DISCLAIMER

This high performance model was made with highest attention and care and should be treated with respect. Excluded from the warranty are components that have been damaged by wrong installation, mishandling, accident, operation, maintenance, lack of maintenance and care, as well as abuse and / or repair attempts. Furthermore excluded from the guarantee are wearing parts such as fuses and batteries, visual impairments, shipping -, transport costs.

WARRANTY CLAIM

Please contact your dealer with the warranty claim and / or repair. Your dealer and FUNTEK will make a proper decision that will help you as soon as possible. For invalid warranty claims you may be charged for the processing costs before the parts are returned. All repairs which are necessary by negligence or abuse are bill in advance. In case you decide that you not want to repair your product then FUNTEK editing and reserves the right to charge shipping costs.

DECLARATION OF CONFORMITY

Declares that the following products : Remote control model STX SPORT
Item # FTK-STX-SPORT.GR
FTK-STX-SPORT.OR

Imodel SARL declares that the radio equipment type 500404197 conforms to Directive 2014/53/EU.

The submitted products have been tested by us with the listed standards and found in compliance with the following European Directives:

The RED Directive 2014/53/EU

EN 60950-1:2006 + A11:2009 + A1:2010 + A12:2011 + A2:2013
ETSI EN 301 489-1 V2.2.3:2019
ETSI EN 301 489-3 V2.1.1:2019
ETSI EN 300 440 V2.2.1:2018
EN 62479:2010

Date of issue: August 4, 2020
i.A.

CE



This product must not be disposed of with other waste. Instead, it is the user's responsibility to dispose of their waste equipment by handing it over to a designated collection point for the recycling of waste electrical and electronic equipment. The separate collection and recycling of your waste equipment at the time of disposal will help to conserve natural ressources and ensure that it is recycled in a manner that protects human health and the environment.
Help us to protect the environment and respect our ressources !

CHARGE AND INSTALL RECHARGEABLE BATTERY PACK

1. Red Light on: power

Red light is solid and green light flashes:
battery is charging

Red and Green Lights solid: battery is charged

⚠ NOTICE!

- Charge the battery under adult supervision, don't leave during charging

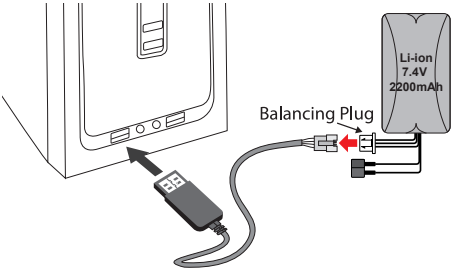

2. Open the safety lock then open the battery compartment by pulling it.



3. Place your fully charged battery in the battery slot. Connect the battery connector. Don't force it, it only goes one way!

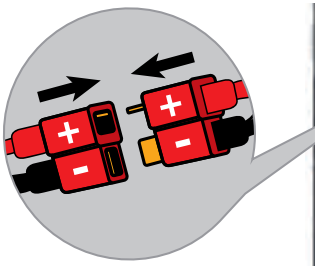

4. Close the battery compartment door.







ENGLISH FRANÇAIS ESPAÑOL DEUTSCH

INSTALL TRANSMITTER BATTERIES

1.Remove the battery cover on the bottom of the transmitter
2.Install 4*1.5V AA batteries (not included) in correct polarities
3.Close the battery cover

⚠ NOTICE!

1. When installing batteries, please be sure to match the polarities labeled on the battery holder.
2. Do not mix old and new batteries.
3. Do not mix different type of batteries.



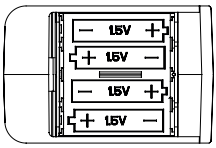

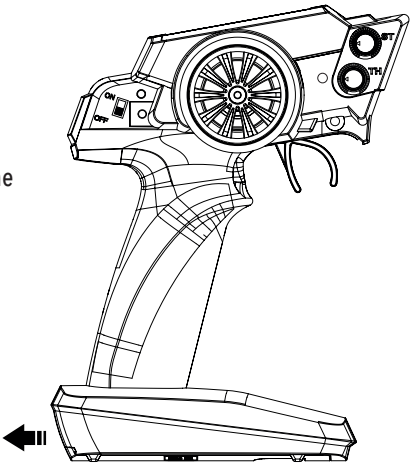

TRANSMITTER INTRUCTIONS

A. Power Switch
B. Steering Trim
C. BIND / Reverse / Steering EPA
D. Speed Mode
E. Power setting



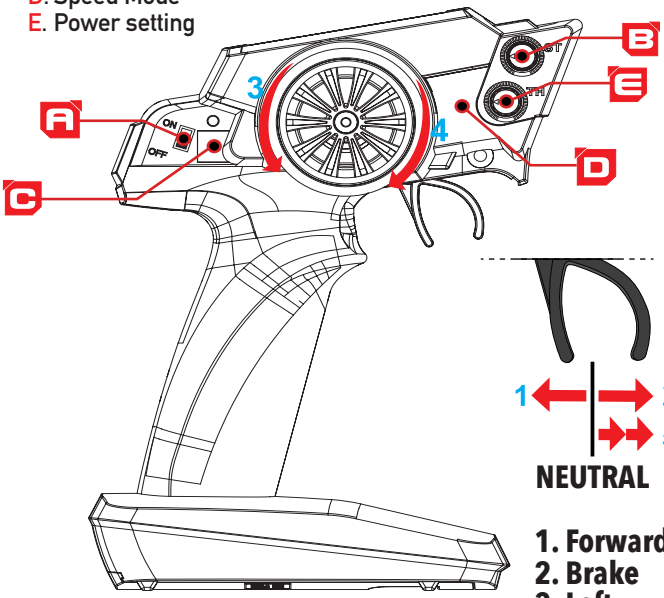

NEUTRAL

1. Forward
2. Brake
3. Left
4. Right
5. Backward



TRANSMITTER SWITCH INSTRUCTIONS

A. Power Switch



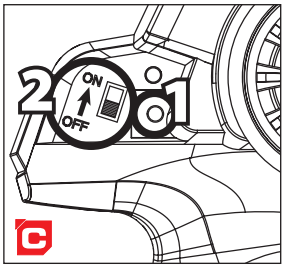

When pairing for the first time, FIRST switch the car ON. Then on the transmitter keep the BIND button pushed (C) and switch it ON (A). Red LED on the transmitter will quickly flash.

When pairing with the car is done, the LED will become green solid.

B. Steering Trim

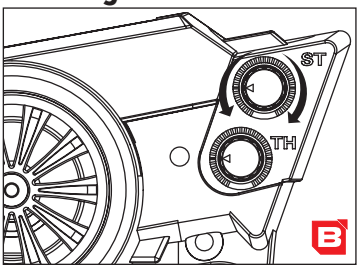

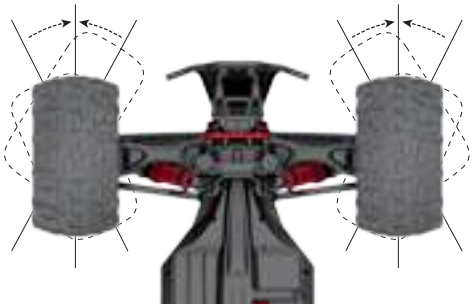

When the chassis switch is turned on and the front tires are not straight, use the ST.TRIM to adjust the position.

- When the car oversteers to the left , ST.TRIM should be adjusted clockwise.
- When the car oversteers to the right , ST.TRIM should be adjusted anticlockwise.

C. Steering Reverse

Reversing is used to change the response direction of steering wheel.
Push and hold BIND button for 3 seconds (in neutral position), light flashes quickly RED then back to solid green :Turning left steering wheel, the model turns right while turning right the model turns left.

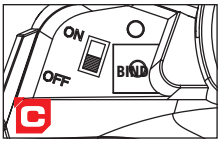

C. Steering EPA

In order to avoid mechanical strain when steering to the maximum, an EPA function (End Point Adjusment) can be digitally set.
Transmitter and receiver powered on (green LED on), turn the steering wheel to the maximum (on the side you want to set), then hold down for 2 seconds the «BIND» button: LED turns solid red.
As long as LED is red, you can set the exact maximum turning angle of the wheels on the side you choose.
Once the angle is chosen, hold down again for 2 seconds the «BIND» button. LED flashes twice (light green/dark green) then turns solid green.
IMPORTANT: Switch OFF and ON the transmitter to confirm the adjustment.
To reset the default value, hold the steering wheel to the maximum and hold down for 2 seconds the «BIND» button. LED flashes twice (light green/dark green) then turns solid green. IMPORTANT: Switch OFF and ON the transmitter to confirm the adjustment.

To set the opposite side, steps in the opposite side.
It is very important to perform these operations one by one.

A. Power Switch
B. Steering Trim
C. BIND / Reverse / Steering EPA
D. Speed Mode
E. Power setting

D. Speed Mode (Full Speed & Half Speed Mode)

- Push button to select H : Full speed mode (the speed is about 50Km/h)
- Push button to select L : Half speed mode (the speed is about 30Km/h)

SUGGEST:
Please push button to select half speed mode (L).

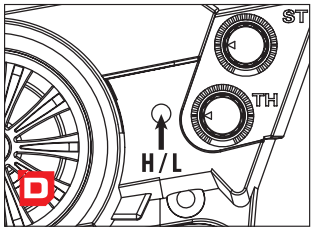

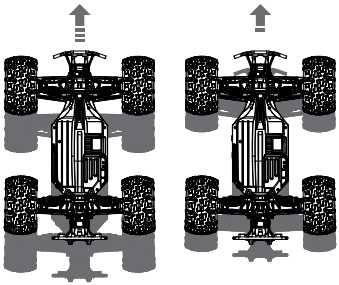

⚠ When you play with the car for the first time to avoid damaging the car !

E. User power setting

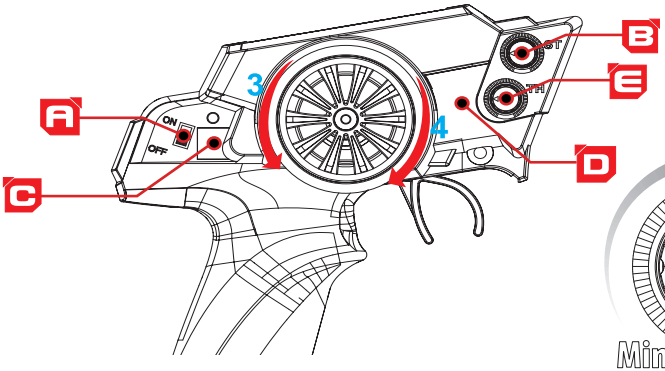



The radio system has 2 speed modes (Low speed & High speed = L & H).

Each speed mode can be adjusted independently using the potentiometer E which corresponds to the throttle setting.
The more the cursor is turned clockwise, the faster the car will go.
Therefore, if the radio is set to Low speed (L), and the potentiometer is at minimum (see diagram above), the car will not move.
Conversely, if the radio is set to maximum speed (H), and the potentiometer to the maximum,
the car will be able to reach its maximum speed.

It is therefore possible thanks to the cursor E, coupled to the 2 speed modes L & H, to take advantage of the car's power range from 0% to 100%.

OPERATION

1. ALWAYS turn on your transmitter before you turn on the receiver in the vehicle. ALWAYS power off the receiver before turning your transmitter off.

2. ALWAYS operate your vehicle in a wide open arena.

Operating the vehicle on slipery floor or indoors may crash because of the high speed.

3. WARNING: 9130 waterproof feature, please be cautious that the water level should be lower than the bottom of the truck. If excessive amount of water gets into the body of the truck and cause damage or other related problems, we will not be responsible for such damages. Customers will be responsible for any replacements and additional accessories if needed.

4. ALWAYS start with low speed, or the vehicle may slip or run on curves. (as shown on Pic 1) NEVER operate your vehicle in max speed. Operating the vehicle in highest speed may hurt yourself and damage your vehicle.

MOTOR CARE

• Seat the motor brushes by driving smoothly on a flat surface during use of the first battery charge. Failing to do so can greatly reduce motor performance and functional life.
• Prolong motor life by preventing overheating conditions. Undue motor wear results from frequent turns, stops and starts, pushing objects, driving in deep water and tall grass, and driving continuously up hill.

TROUBLESHOOTING

Problem	Possible Cause	Solution
Short run time	• Battery damaged/not charged • Motor dirty or brushes worn	• Check/change battery • Check/clean/replace
Sluggish action	• Motor dirty or brushes worn • Bind in drivetrain • Vehicle battery is not charged	• Check/clean/replace • Clean/adjust • Replace/recharge
Do not operate	• Transmitter batteries low • Transmitter powered off • Vehicle battery is not charged	• Replace/recharge • Power On • Replace/recharge
Poor range	• Low transmitter batteries • Receiver antenna damaged	• Replace/recharge • Check/repair/replace
The system will not Connect	• Transmitter and receiver too near each other • Transmitter and receiver too near large metal objects (vehicles, etc.) • Receiver accidentally put in bind mode so receiver is no longer bound	• Move transmitter 8–12 feet (2.4–3.6m) from receiver • Move away from large metal objects (vehicles, etc.) • Rebind transmitter and receiver
The receiver quits responding During operation	• Low battery voltage	• Completely recharge battery
Receiver loses its bind	• Transmitter accidentally put in bind mode, ending bind to receiver	• Bind transmitter to receiver

MANUEL D'UTILISATION FR

NOTICE

- Contient des petites pièces qui pourraient être avalées par les enfants.
- Utiliser en champ libre, sans interférence d'ondes.
- Lorsque les batterie de l'émetteur sont faibles, arrêter immédiatement et changer les batteries.
- Ne pas se débarrasser n'importe où des éléments de l'emballage afin d'éviter la pollution de l'environnement.
- Conserver le modèle et l'émetteur dans un endroit frais et sec.
- Tenir à l'écart du feu, de la chaleur et de l'humidité.
- Si la batterie a été mouillée, s'assurer de bien l'essuyer et de la sécher complètement.
- Faire très attention aux polarités des batteries lors de l'installation.
- Les batteries non-rechargeables ne peuvent être chargées.
- Le pack de batteries doit être retiré de la voiture avant le chargement.
- Toujours charger les batteries sous la surveillance d'un adulte.
- Ne pas mélanger des batteries anciennes avec des neuves ou mélanger différents types de batteries.
- Retirer les batteries à plat de la voiture.
- Faire attention aux courts-circuits aux bornes d'alimentation.
- Toucher l'antenne de l'émetteur pendant l'utilisation peut affecter la distance du signal ; une antenne cassée doit être manipulée par un adulte.
- Si la voiture bouge doucement, les batteries sont sûrement faibles. Les recharger en suivant les instructions.
- S'assurer de la bonne connexion des prises avant de charger.
- Pendant une longue période d'inactivité, retirer les batteries de la voiture et de l'émetteur.
- Déballer la voiture sous la surveillance d'un adulte.
- Conserver cette notice pour un futur usage.

CONFIGURATION DU PRODUIT

Stadium Truck
(vert ou orange)



Chargeur

Pack de batteries Li-Ion
7.4V 2200mAh



Émetteur



Clé
hexagonale



Manuel
d'utilisation



Clips x4

MERCI DE LIRE ATTENTIVEMENT LES LIGNES CI-DESSOUS :

A partir de la date d'achat, le produit est couvert par une garantie de 90 jours couvrant les composants. Si durant cette période, une des pièces composant votre produit (hormis les pièces de transmission) possède un défaut de fabrication réellement constaté par notre service technique, la pièce sera réparée ou échangée. Une fois cette nouvelle pièce utilisée, elle ne sera plus garantie.
Il est important de savoir que ce produite n'est en aucun cas un jouet, il est recommandé aux moins de 14 ans uniquement sous la surveillance d'un adulte. Il est de la responsabilité des parents ou du tuteur de garantir que les moins de 14 ans ont une supervision nécessaire.
Lors de l'utilisation, si vous vous apercevez qu'il existe un problème avec le produit, il est de la responsabilité de l'acquéreur de rechercher et de corriger le problème avant de causer des dommages plus importants.

NON GARANTIE

Ce produit est un modèle de haute performance et sophistiqué, il sera dans tous les cas traité avec soins et respect. Au niveau conception et choix des matières, tout a été fait pour vous apporter un produit endurant et robuste. Toutefois, lors d'utilisation sévère et anormale, il est possible de casser et d'endommager les pièces composantes le modèle.
La garantie ne couvre pas l'usure normale d'un produit ni la casse résultant de son utilisation. Elle ne s'applique pas non plus à la réparation de dommages résultant d'une cause externe à l'appareil (par exemple d'un accident, d'un choc, de la foudre, de la tempête, de la présence d'eau (et plus généralement tous corps étrangers à l'appareil, d'une fluctuation de courant, d'une oxydation...), d'une installation ou d'un branchement non conformes aux spécifications ou prescriptions du constructeur, d'une utilisation nuisible à la bonne conservation de l'appareil, d'une utilisation à caractère professionnel, de l'utilisation de périphériques, d'accessoires ou de consommables inadaptés, ou encore aux appareils démontés ou modifiés.

MISE EN PLACE DE LA GARANTIE

Dans un premier temps, veuillez retourner le produit chez votre revendeur, en tant que professionnel il vous conseillera sur la possibilité ou pas de la prise en garantie.
Surtout, n'envoyez pas le produit directement chez le distributeur avant d'avoir vu votre revendeur et/ou sans l'accord du distributeur.
Vous n'avez pas à envoyer le produit en entier, seulement l'élément défectueux avec le formulaire qui vous sera transmis en amont. Dans tous les cas, ces frais d'expédition sont à votre charge. Dans beaucoup de cas, il est plus rapide et rentable pour l'utilisateur de remplacer directement la pièce.
Attention, toute pièce retournée et inspectée par le service technique du distributeur qui ne s'avère pas prise en garantie, peut être sujette à des frais d'inspection, de manipulation et de retour à votre charge. Si le produit défectueux demande une réparation et ne rentre pas dans les conditions couvertes par la garantie, ces réparations vous seront facturées au prix horaire en cours applicable par le service technique du distributeur.
Si vous décidez de ne réaliser aucun travail de réparation, le distributeur se réserve le droit de facturer les frais d'inspection, de manipulation et d'expédition.
Nous vous conseillons de garder précieusement votre preuve d'achat, elle pourrait vous être utile.

DECLARATION OF CONFORMITY

iModel SARL Déclare que le produit suivant : Modèle réduit radiocommandé STX SPORT
Références # FTK-STX-SPORT.GR
FTK-STX-SPORT.OR

Déclare que l'équipement radio de type 500404197 est conforme à la directive 2014/53/EU.

Les produits soumis ont été testés par nos soins avec les normes énumérées et trouvés en conformité avec les directives européennes suivantes :

La Directive ROUGE 2014/53/EU

EN 60950-1:2006 + A11:2009 + A1:2010 + A12:2011 + A2:2013
ETSI EN 301 489-1 V2.2.3:2019
ETSI EN 301 489-3 V2.1.1:2019
ETSI EN 300 440 V2.2.1:2018
EN 62479:2010

Date d'émission: 4 août 2020

i.A.

CE

Ce pictogramme indique que le produit ne doit pas être traité comme déchet ménager. Vous devez veiller à éliminer ce produit correctement afin d'éviter toute atteinte à l'environnement et à la santé humaine. Un traitement ou une mise au rebut inappropriés de ce produit pourraient avoir des conséquences négatives sur l'environnement et la santé humaine. Aidez-nous à respecter l'environnement !

CHARGER ET INSTALLER LE PACK DE BATTERIES RECHARGEABLE

1. LED rouge allumée: power

LED rouge allumée et LED verte clignote:
la batterie est en cours de chargement

Les LEDs rouge et verte sont allumées: la batterie est chargée

⚠ ATTENTION!

- Toujours charger les batteries sous la surveillance d'un adulte, et rester à proximité.

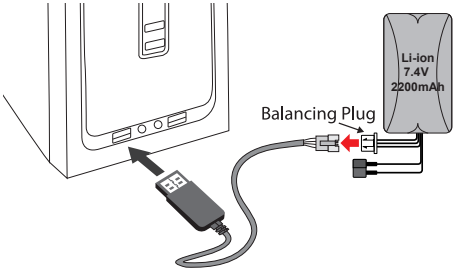

2. Ouvrir le loquet de sécurité puis tirer sur la porte du compartiment de batterie afin de l'ouvrir.



3. Placer la batterie entièrement chargée dans le compartiment prévu à cet effet. Connecter la batterie. Ne pas forcer, il n'y a qu'un sens possible !

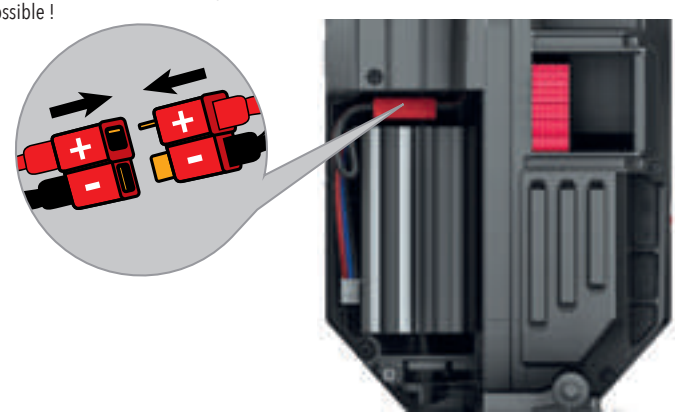

4. Bien refermer la porte du compartiment de batterie.





INSTALLER LES BATTERIES DE L'ÉMETTEUR

1. Retirer le cache du compartiment à piles sous l'émetteur.
2. Installer 4 piles 1.5V AA (non fournies) dans le bon sens.
3. Refermer le compartiment à piles.

⚠ ATTENTION !

1. Lors de l'installation des piles, assurez-vous de faire correspondre les polarités étiquetées sur le porte-piles.
2. Ne mélangez pas les anciennes et les nouvelles piles.
3. Ne mélangez pas différents types de piles.



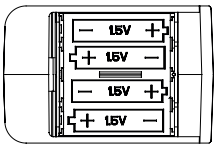

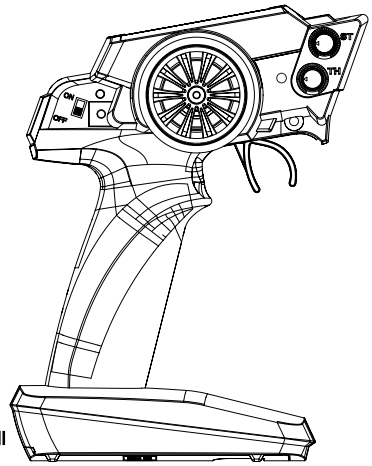

FONCTIONNEMENT DE L'ÉMETTEUR

A. Power Switch
B. Steering Trim
C. BIND / Reverse / Steering EPA
D. Speed Mode
E. Power setting



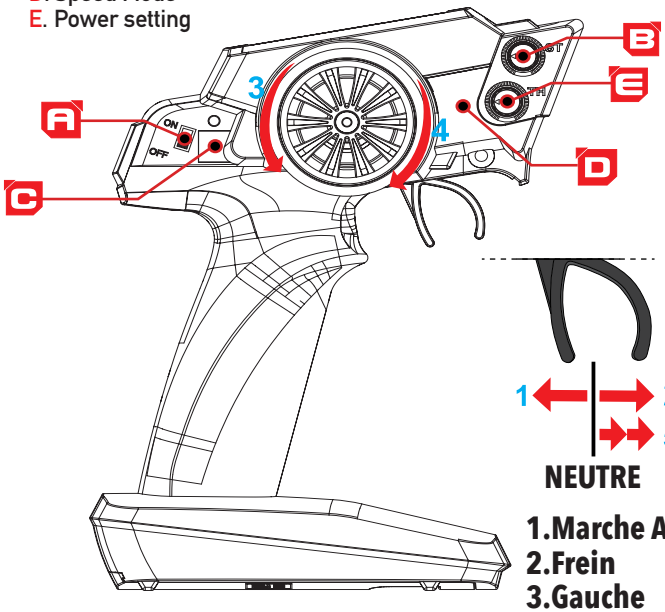

NEUTRE

1.Marche Avant
2.Frein
3.Gauche
4.Droite
5.Marche Arrière

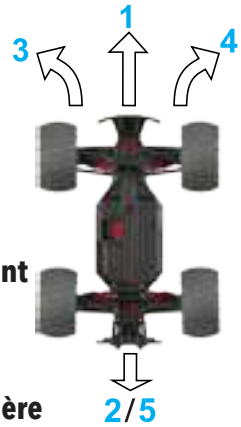

FONCTION DES BOUTONS DE L'ÉMETTEUR

A. Interrupteur



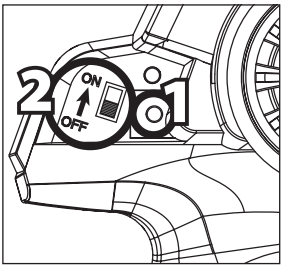

Lors du 1er appairage, D'ABORD allumer le véhicule. Puis sur l'émetteur, rester appuyé sur le bouton «BIND» (1) et basculer l'interrupteur sur «ON» (2) : la LED rouge sur l'émetteur clignote rapidement.

Lorsque l'apparairage avec le véhicule est terminé, la LED verte devient fixe.

B. Trim de direction

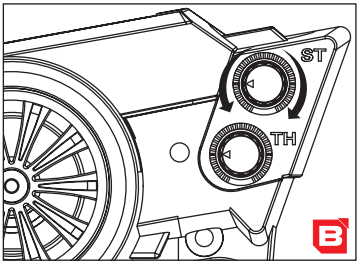

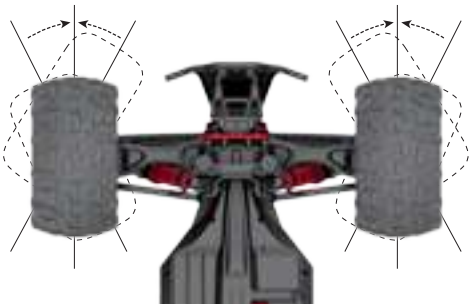

Lorsque l'interrupteur sur le chassis est allumé et que les roues avant ne sont pas droites, utiliser le Trim de direction afin d'en ajuster la position.

- Lorsque le véhicule tire sur la gauche, le Trim doit être ajusté dans les sens des aiguilles d'une montre.
- Lorsque le véhicule tire sur la droite, le Trim doit être ajusté dans les sens contraire des aiguilles d'une montre.

C1. Inversion de direction

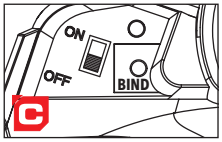

L'inversion est utilisée pour inverser la commande du volant de direction.
Rester appuyé 3 secondes sur le bouton BIND, la LED clignote rapidement en rouge :
En tournant le volant de direction vers la gauche, le modèle tourne à droite, ou inversement.

C2. EPA de direction

Pour éviter toute contrainte mécanique en butée de direction, une fonction EPA (End Point Adjusment = Ajustement des fins de course) est réglable électroniquement sur l'émetteur.
Émetteur et voiture sous tension (LED émetteur verte fixe), tournez et maintenez le volant en butée dans le sens dont vous souhaitez régler la fin de course, puis appuyer brievement sur «BIND» : la LED passe au rouge fixe.
Tant qu'elle reste rouge fixe, vous pouvez alors définir avec précision l'angle maximal de direction des roues du côté choisi en tournant le volant et en maintenant la position choisie.
Une fois l'angle du volant défini, appuyez de nouveau une fois sur «BIND». La LED clignote 4 fois vert puis reste vert fixe.
Pour valider le réglage, éteignez et rallumez l'émetteur.
Pour réinitialiser la valeur maximale (par défaut), maintenir le volant en butée maximale et appuyer une fois sur «BIND». La LED clignote 4 fois vert puis reste vert fixe. Pour valider le réglage, éteignez et rallumez l'émetteur.

Pour le réglage du sens opposé, suivre les opérations dans le sens opposé.
Il est très important d'effectuer ces opérations un côté après l'autre et de bien faire les 2 côtés.

D. Mode vitesse (vitesse maximum & vitesse réduite)

• Appuyer sur le bouton pour sélectionner H : Vitesse maximum (la vitesse est d'environ 50Km/h)

• Appuyer sur le bouton pour sélectionner L : Vitesse réduite (la vitesse est d'environ 30Km/h)

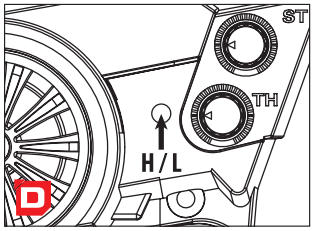

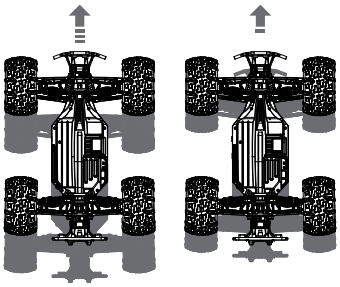

⚠ **Merci de choisir vitesse réduite (L) si vous utilisez la voiture pour la première fois afin de vous faire la main et éviter ainsi de l'endommager !**

E. Réglage de puissance

A. Power Switch
B. Steering Trim
C. BIND / Reverse / Steering EPA
D. Speed Mode
E. Power setting

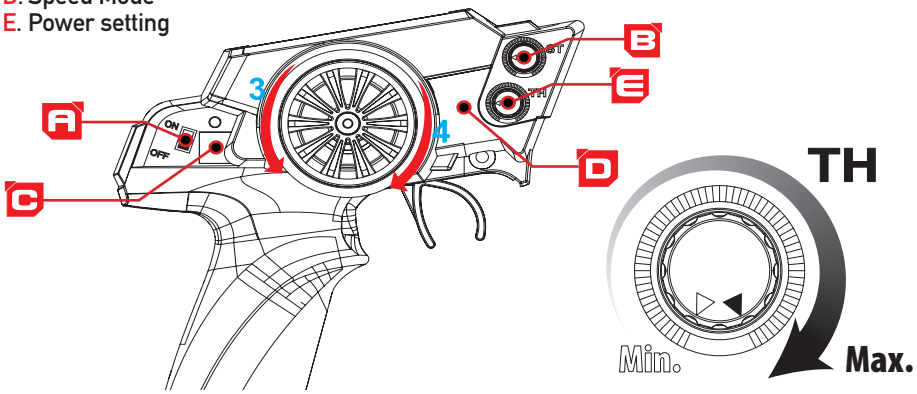

Le système radio dispose de 2 modes de vitesse (vitesse réduite & vitesse maximum = L & H).

Chaque mode de vitesse peut être réglé indépendemment grâce au potentiomètre E qui correspond au réglage des gaz. Plus le curseur est tourné dans le sens des aiguilles d'une montre, plus la voiture ira vite.
Par conséquent, si la radio est réglée sur la vitesse réduite (L), et que le potentiomètre est au minimum (voir schéma ci-dessus), la voiture n'avancera pas. À l'inverse, si la radio est réglée sur la vitesse maximum (H), et le potentiomètre au maximum, la voiture pourra atteindre sa vitesse maximum.

Il est donc possible grâce au curseur E couplé aux 2 modes de vitesse L & H, de profiter d'une gamme de puissance de la voiture allant de 0% à 100%.

FONCTIONNEMENT

1. TOUJOURS alluler l'émetteur avant le récepteur. TOUJOURS éteindre le récepteur avant l'émetteur.

2. TOUJOURS utiliser le véhicule sur une grande aire dégagée.

Utiliser le vehicule sur sol glissant ou en intérieur peut causer des accidents à cause de la vitesse.

3. ATTENTION : Faire très attention que le niveau de l'eau soit plus bas que le chassis du véhicule. Si trop d'eau s'infiltre dans la carrosserie et endommage le fonctionnement du véhicule, nous ne serons pas responsable, et la garantie ne fonctionnera pas.

4. TOUJOURS démarrer sur une faible vitesse, ou le véhicule pourrait glisser ou faire des zig-zags. (comme montré ci-dessous) NE JAMAIS utiliser le véhicule en vitesse maximum, ou le véhicule pourrait vous blesser ou être endommagé.

ENTRETIEN DU MOTEUR

• Un rodage moteur est nécessaire, veiller à utiliser votre véhicule doucement sur une surface plane lors de la 1ère utilisation. Dans le cas contraire, les performances et la durée de vie du moteur peuvent en être altérées.
• Afin de garantire une bonne durée de vie du moteur, éviter une utilisation trop agressive, de pousser des objets, des combinaisons freinage/démarrage brusques, des utilisations dans la poussière, dans l'eau et dans l'herbe haute.

RÉSOLUTION DE PROBLÈME

Problème	Cause Possible	Solution
Temps de course court	• Batterie endommagée / déchargée • Moteur sale ou charbons usés	• Vérifier / changer batteries • Vérifier / nettoyer / remplacer
Voiture au ralenti	• Moteur sale ou charbons usés • Transmission bloquée • La batterie du véhicule n'est pas chargée	• Vérifier / nettoyer / remplacer • Nettoyer / Réparer • Remplacer / Recharger
Ne marche pas	• Batteries de l'émetteur faibles • Émetteur éteint • La batterie du véhicule n'est pas chargée	• Remplacer / Recharger • Allumer • Remplacer / Recharger
Faible portée	• Batteries émetteur faibles • Antenne récepteur endommagée	• Remplacer / Recharger • Vérifier / Réparer / Remplacer
Le système ne se connecte pas	• Émetteur et récepteur trop proches • Émetteur et récepteur trop proches de larges objets métalliques (véhicules, etc.) • Récepteur mis accidentellement en mode bind : le récepteur n'est plus appairé	• Déplacer l'émetteur de 2.4–3.6m du récepteur • S'éloignerde larges objets métalliques (véhicules, etc.) • Refaire l'opération d'appairage entre l'émetteur et le récepteur
Le récepteur ne répond plus durant utilisation	• Batteries faibles	• Recharger les batteries
Le récepteur perd l'appairage	• Émetteur accidentellement mis en mode bind, coupant l'appairage avec le récepteur	• Refaire l'opération d'appairage entre l'émetteur et le récepteur

INSTRUCCIONES ESP

IMPORTANTE

- Cuando cargue, por favor pongar el pruducto en lugar fresco y seco, alejado de fuentes de calor o explosivas
- Cuando cargue, quite la baterias del coche. La carga ha de ser superfisada por un adulto, para evitar accidentes.
- Despues de vuelo, no carguer la bateria si esta caliente, de otro modo podria causar danos o fuego en la bateria.
- Asegurarse de que esta usando el cargadore o USB suministrado. Si la bateria no ha usada por mucho o parece danada, por favor cambiala.
- Una bateria sin usar mucho tiempo pierde la carga automaticamente.
- La carga y la descarga continuada reduce la vida de la bateria.
- Pequenas piesas. Guardar lejos de los ninos
- Utilisar el aparato en campo libre sin interferencias de ondas
- Cuando se aflojan las baterias de la Emisora recargarlas immediatamente
- Echar el embalage del producto en basuras de reciclage
- Guardar el producto en un sitio fresco y seco
- Apartar el producto lejos del fuego y de la humedad
- Si la bateria se mojo quitar completamente la humedad

CONTENIDO

Stadium Truck
(verde o naranja)



Cargador

Li-Ion battery pack
7.4V 2200mAh



Emisora



Llave de rueda



Instrucciones



Clips de caroceria x4

ATENCION :

- Este coche no es un juguete. El comprador de este producto reconoce y comprende que asume la responsabilidad sobre los danos personales o materiales que pueda causar por El uso de este producto.
- El usuario es el unico responsable del correcto uso de este producto. El fabricante o el vendedor no tienen ninguna responsabilidad sobre los posibles danos producidos por su mal uso.
- No use el coche R/C en lugares peligrosos donde pueda causar danos a personas o propiedades.
- No deje su coche y emisora a la intemperie. La humedad de la noche puede causarles danos.
- No olvide retirar las pilas y/o emisora si no va a utilizarlos mas en el dia.
- No use pilas o baterias mezcladas de diferentes tipos o antiguedad.
- Asegurese de apagar la emisora cuando vaya a dejarla de sus manos. Si esta encendida, se pueden mover los controles involuntariamente y causar un accidente.
- Mantenga el coche fuera del alcance de los ninos. Este aparato esta pensado para personas mayores de 14 anos. Los menores de esta edad deberan usarlo siempre bajo la supervision de un adulto.

GARANTIA DE 90 DIAS

LEER CON MUCHA ATENCION LAS LINAS SIGUIENTES :
La garantia de 90 dias empieza el dia de la compra del producto Durante esta temporada de 90 dias la garantia cubre todos los componentes (menos las pezas de transmicion)Si un componente no funciona despues de ser averiguade por nuestro servicio tecnico sera cambiado.
Este producto no es un juguete los menores de 14 anos tienen que utilizarlo bajo la responsabilidad de adultos.
Cuando se utiliza el producto si hay un problema hay que areglarlo inmediatamente.

SIN GARANTIA

Este producto es un modelo de halta prestacion, y se tratara de utilizarlo con cuidado y respeto.Al nivel del concepto se escojieron pructos robustos . Sin enbargo si se utiliza el pructo de una manera muy dura se pueden romper piezas.
La garantia no cubre piezas usadas o rotas por mal tratamiento La garantia tambien no cubre avarias por casos externos al producto (por exemplo un accidente,golpes humedad) y de una mala ulizacion (conectores enchufados al reves piezas desmontadas por el utilizador o mal montadas .

COMO UTILIZAR LA GARANTIA

Si hay un problema tecnico la primera cosa es de consultar la persona que le vendio el producto por ejemplo su tienda habitual de modelismo y le diran si su producto esta vajo garantia.
Nunca hay que mandar el producto al fabricante se tiene que presentar en primero a donde se compro.
De esta manera si se averigua que el producto tiene un problema tecnico y que la garantia lo cubre, el vendedor podra cambiar la pieza defectuosa o mandar el producto directamente a nuestros amlmacenes..
Cuidado si no se respetan estas condiciones se facturara la mano de obra, las piezas defectuosas y los portes
Les aconsejamos guardar siempre las facturas de compras

DECLARACION DE CONFORMIDAD

iModel SARL Declara que el producto siguiente :

Modelo controlado por radio STX SPORT
Item # FTK-STX-SPORT.GR
FTK-STX-SPORT.OR

Declara que el equipo de radio tipo 500404197 cumple con la directiva 2014/53 / EU.

Los productos enviados han sido probados por nosotros con los estándares enumerados y se ha determinado que cumplen con las siguientes directivas europeas:

La Directiva ROJA 2014/53/EU

EN 60950-1:2006 + A11:2009 + A1:2010 + A12:2011 + A2:2013
ETSI EN 301 489-1 V2.2.3:2019
ETSI EN 301 489-3 V2.1.1:2019
ETSI EN 300 440 V2.2.1:2018
EN 62479:2010

Fecha de emisión: 4 de agosto de 2020
i.A.



CE



Esta pictografia enseina que el producto no debe ser tratado como restos caseros Tienen que eliminar esto productosafin sin danar a la salud y al medioambiente. Un tratamiento sin control de este produto podria concecuencias negativas sobre el medio ambiente y la salud. ayudenos a respetar el medio ambiente

CARGAR Y COLOCAR LA BATERIA DEL COCHE

1. LED roja encendida la emisora esta encendida

LED roja encendida y LED verde parpatea la bateria se esta cargando

LED roja y LED verde encendidas la bateria esta cargada

⚠ PRECAUCIÓN!

Cargue siempre las baterías bajo la supervisión de un adulto.

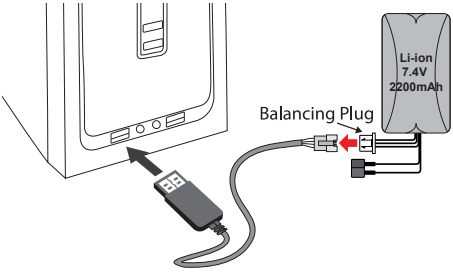

2. Abrir el compartamente de Baterias quitando la piesa de seguridad



3. Conectar la bateria (cuidado con las polaridades), y colocarla en su compartimiento (cuidado con los cables).

4. Volver a colocar la tapa de la bateria como indicado.

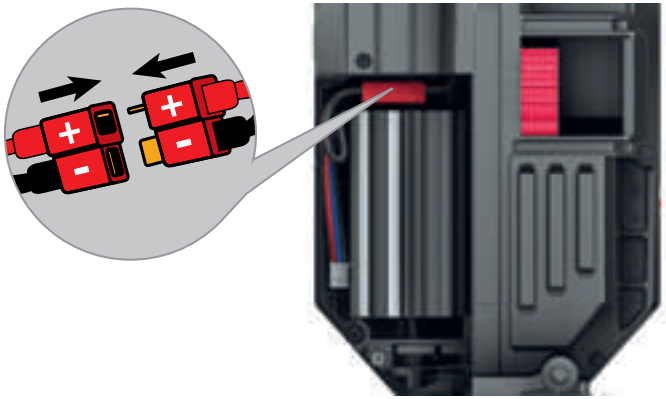





COLOCAR LAS BATERIAS DE LA EMISORA

1. Abrir la tapa de bateria.
2. Colocar 4 pilas 1.5V AA (no incluidas) respectando las polaridades.
3. Poner de nuevo la tapa de bateria.

⚠ **CUIDADO!**

- No mezclar diferentes tipos de pilas
- No mezclar antiguas baterias con nuevas.



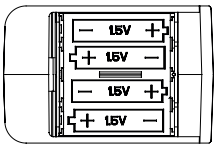

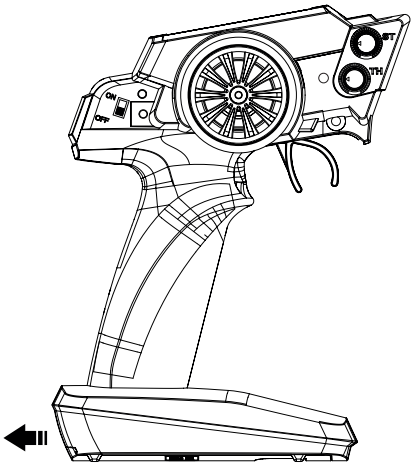

FUNCCIONAMIENTO DE LA EMISORA

A. Power Switch
B. Steering Trim
C. BIND / Reverse / Steering EPA
D. Speed Mode
E. Power setting



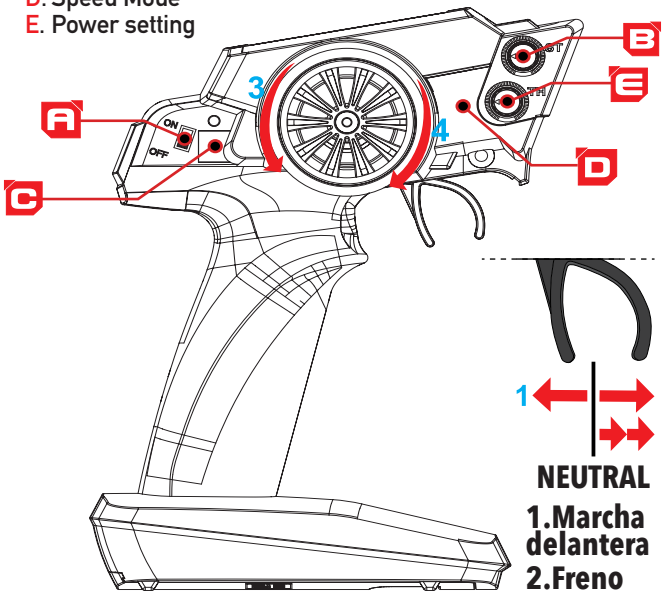

NEUTRAL

1.Marcha delantera
2.Freno
3.Izquierda
4.Derecha
5.Marcha atras



FUNCCIONAMIENTO DE LA EMISORA

A. Interruptor



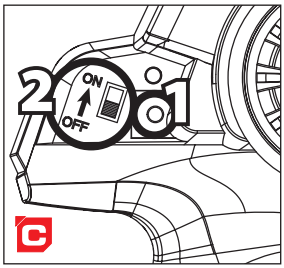

Encender la emisora y despues de 3 sec el coche para sincronizar la emision y la recepcion. Las LEDs roja y azul sobre la emisora se fija cuando la sincronizacion esta corecta, tambien sobre el coche.

B. Trim de direccion

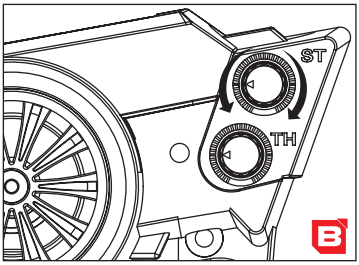

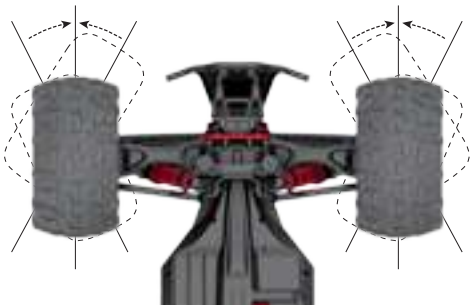

Cuando el interruptor del coche esta encendido y que las ruedas delantera no estan rectas, utilizar el Trim de direccion para ajustar la posicion de las ruedas.

C1. Invercion de direccion

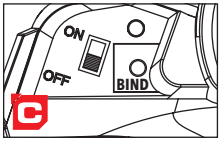

La invercion de direccion permite de cambiar el sentido de direccion de la ruedas delanteras.
Empujar el boton BIND durante 3 segundas, la luz parpadea rapidamente en rojo :
Girar el volante de direccion a la izquierda, el modelo gira a la derecha, o el contrario.

C2. EPA de direccion

La programacion del EPA esta hecha ya en la fabrica. Se puede areglar este areglaje de origen de la manera siguiente :
Si quieren realmente areglar el EPA, es muy importante leer las instrucciones siguientes.
Emisora y receptor encendidos (LED emisora verde fija), girar y mantener el volante de la emisora hasta el punto final en el sentido que quieren areglar el EPA, y empuja 2 segundas sobre el boton «BIND» : la Led se vuelve roja fija.
Cuando la Led roja esta fija, se puede definir con precision el angulo maximal de direccion de las ruedas del lado elijido.
Cuando el angulo de volante esta elijido, empujar de nuevo mas de 2 segundas sobre el boton «BIND». La Led parpadea 2 veces verde y se queda fija.
Para confirmar este areglaje, parar y encender la emisora (OFF/ON).
Para vuelver a la valor maximal (hecha en la fabrica), mantener el volante hasta su punto maximo y quedar empujando 2 segundas sobre el boton «BIND». La Led parpadea 2 veces verde y se queda fija.
Para confirmar este areglaje, parar y encender la emisora (OFF/ON).
Esta muy importante hacer esas operaciones de un lado y despues el otro para tener las mismas valores al cambio de direccion derecha o izquierda.

D. Seleccion velocidad (alta o baja)

. Apoyar en el boton y seleccionar H:

Velocidad maxima (mas o menos 50Km/h)

. Apoyar en el boton y seleccionar L:

Velocidad reducida à 30 Km/h

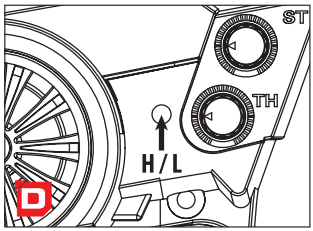

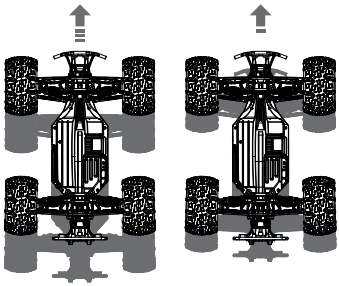

⚠ **Seleccionar la velocidad reducida (L) si utilisa el coche por la primera vez.**

para poder acostumbrarse con el coche y no estropearlo.

E. Ajuste de potencia

A. Power Switch
B. Steering Trim
C. BIND / Reverse / Steering EPA
D. Speed Mode
E. Power setting

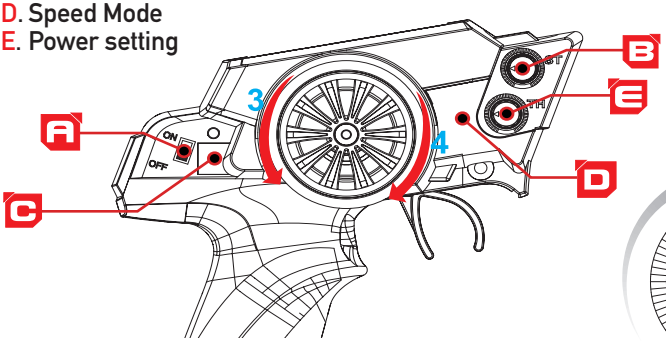



El sistema de radio tiene 2 modos de velocidad (velocidad reducida y velocidad máxima = L y H).

Cada modo de velocidad se puede ajustar de forma independiente utilizando el potenciómetro E que corresponde al ajuste de la potencia.
Cuanto más se gire el cursor en el sentido de las agujas del reloj, más rápido irá el automóvil.
Por lo tanto, si la radio está configurada a baja velocidad (L) y el potenciómetro está al mínimo (vea el diagrama de arriba), el automóvil no avanzará. Por el contrario, si la radio está configurada a la velocidad máxima (H) y el potenciómetro al máximo, el automóvil podrá alcanzar su velocidad máxima.

Por lo tanto, es posible, gracias al control deslizante acoplado a los 2 modos de velocidad L y H, aprovechar un rango de potencia del automóvil que va del 0% al 100%.

FUNCCIONAMIENTO

1. SIEMPRE encender la emisora de primero y el receptor (coche) de secundo. SIEMPRE Apagar el receptor (coche) antes de la emisora

2. SIEMPRE utilizar el vehiculo sobre una gran área libre.
Utilizar el vehicule sobre suelo resbaladizo o en interior puede causar accidentes a causa de la velocidad

3. CUIDADO : tomar mucha atencion al nivel del agua sea mas bajo que el chassis del vehiculo. Si demasiado agua entra en el coche, podrias danar el funccionamento del vehiculo. En este caso una garantia estara imposible.

4. CUIDADO con las acceleraciones del coche. Es mejor aprender a controlarlo de primero alrededor de ir imediatamente a tope velocidad.

MANTENEMIENTO DEL MOTOR

• Un rodaje motor es necesario, rodar el coche lentamente sobre una surfasa plana durante la primera utilizacion. En el caso contrario, el motor podria durar menos.

TROUBLESHOOTING

Problem	Possible Cause	Solution
Short run time	• Battery damaged/not charged • Motor dirty or brushes worn	• Check/change battery • Check/clean/replace
Sluggish action	• Motor dirty or brushes worn • Bind in drivetrain • Vehicle battery is not charged	• Check/clean/replace • Clean/adjust • Replace/recharge
Do not operate	• Transmitter batteries low • Transmitter powered off • Vehicle battery is not charged	• Replace/recharge • Power On • Replace/recharge
Poor range	• Low transmitter batteries • Receiver antenna damaged	• Replace/recharge • Check/repair/replace
The system will not Connect	• Transmitter and receiver too near each other • Transmitter and receiver too near large metal objects (vehicles, etc.) • Receiver accidentally put in bind mode so receiver is no longer bound	• Move transmitter 8–12 feet (2.4–3.6m) from receiver • Move away from large metal objects (vehicles, etc.) • Rebind transmitter and receiver
The receiver quits responding During operation	• Low battery voltage	• Completely recharge battery
Receiver loses its bind	• Transmitter accidentally put in bind mode, ending bind to receiver	• Bind transmitter to receiver

BENUTZERHANDBUCH DEU

NOTICE

- Installieren Sie den Akku entsprechend der Polarität wie im Akku-Fach markiert.
- nicht aufladbare Batterien können nicht geladen werden.
- Das Akku-Pack muss zum Laden aus dem Auto herausgenommen werden.
- Das Laden der Batterien muss unter Aufsicht eines Erwachsenen geschehen.
- vermischen sie keine gebrauchten mit neuen Batterien und vermischen sie keine unterschiedlichen Batterietypen.
- Das Auto muss sich, zum Entnehmen der Batterien in horizontaler Lage befinden.
- Vorsicht vor Kurzschluss bei den Netzanschlüssen/Steckdosen.
- Das Berühren der Sender-Antenne kann die Weite des Sendesignals stören; eine beschädigte Antenne muss von einem Erwachsenen ausgetauscht werden.
- Fährt das Auto zu langsam, sind die Batterien zu schwach. Laden Sie sie vorschriftsmäßig auf.
- Stellen sie sicher, dass die Stecker vor dem Aufladen richtig verbunden sind.
- wenn das Auto längere Zeit nicht benutzt wird, entnehmen Sie die Batterien/Akkus des Autos und des Senders.
- Öffnen Sie die Verpackung unter Aufsicht eines Erwachsenen.
- Bewahren Sie diese Gebrauchsanleitung für den späteren Gebrauch gut auf.
- Enthält kleine Teile. Darf nicht in die Hände kleiner Kinder gelangen.
- Bitte benutzen sie das Auto nur auf freiem Feld und achten sie auf etwaige Funkinterferenzen.
- Bitte halten Sie an und wechseln Sie sofort den Sender Akku sobald die Sendeleistung des Senders nachlässt.
- Der Akku darf nach Gebrauch nicht weggeworfen werden sondern muss sachgemäß entsorgt werden.
- Bitte lagern Sie das Auto und den Sender in einer trockenen und kühlen Umgebung.
- Von Feuer, heißer oder feuchter Umgebung fernhalten.
- Falls der Auto Akku nass ist, müssen Sie diesen vollständig abwischen und trocknen, um Beschädigungen zu vermeiden.

CONFIGURATION DU PRODUIT

Stadium Truck
(grün oder orange)





Ladegerät

Li-Ion Akku-Pack
7.4V 2200mAh



Sender



Sechskant-schlüssel



Gebrauch-
sanleitung



Pin x 4

GARANTIEZEITRAUM DER KOMPONENTEN
BITTE LESEN SIE ERST DIE FOLGENDEN AUSFÜHRUNGEN !

Dies ist ein hochwertiges Hobby Produkt und kein Spielzeug. Daher ist es notwendig, daß Kinder unter 14 Jahren bei den Gebrauch von einem Erziehungsberechtigten beaufsichtigt werden. Die Aufsichtspersonen und / oder Eltern haben die Pflicht und Verantwortung die entsprechende Anleitung und Aufsicht an die minderjährige Person zu gewährleisten.

Diese Produkt hat eine 90 Tage Garantie, die nur dem Erstkäufer gewährleistet wird. Die Garantie gilt nur für die Produkte die bei einem autorisierten Hobbytech Händler erworben wurden. Garantieansprüche werden nur mit einem gültigen Kaufbeleg bearbeitet. Sollte innerhalb des Garantiezeitraumes ein Teil des Produktes infolge von Fabrikationsmängel ausfallen, dann liegt es im ermessen von Hobbytech dies zu reparieren oder gegebenenfalls auszutauschen. Die Entscheidung zur Reparatur oder zum Austausch liegt nur bei Hobbytech. Nach Benutzung bieten wir keine Neu für Alt Garantie.

GARANTIEAUSSCHLUSS

Dieses Hochleistungs-Modell wurde unter höchster Sorgfalt gefertigt und sollte mit Respekt behandelt werden. Von der Garantie ausgeschlossen sind Komponenten die durch falschen Einbau, falsche Handhabung, Unfälle, Betrieb, Service, mangelnde Wartung und Pflege, sowie Mißbrauch und / oder Reperaturversuche beschädigt wurden. Desweiteren sind auch Verschleißteile wie etwa Sicherungen und Batterien, optische Beeinträchtigungen, Versand-, Transportkosten von der Garantie ausgeschlossen.

GARANTIEANSPRUCH

Mit einem Garantieanspruch -, Reparaturen wenden Sie sich bitte an Ihren Fachhändler. Dieser wird sich mit Hobbytech kurzschließen, um eine sachgerechte Entscheidung zu fällen, die Ihnen schnellst möglich hilft. Für ungültige Garantieansprüche werden Ihnen vor der Rücksendung möglicherweise Bearbeitungskosten in Rechnung gestellt. Vorab berechnet werden notwendige Reparaturen die durch Nachlässigkeit oder Mißbrauch erforderlich sind. Sollten Sie sich entscheiden das keine Arbeiten ausgeführt werden sollen, behält sich Hobbytech das Recht Bearbeitungs und Versandkosten in Rechnung zu stellen.

KONFORMITÄTSERKLÄRUNG

iModel SARL Erklärt, dass das folgende Produkt : STX SPORT
Verweise # FTK-STX-SPORT.GR
FTK-STX-SPORT.OR

Erklärt, dass der Funkgerätetyp 500404197 der Richtlinie 2014/53 / EU entspricht

Die eingereichten Produkte wurden von uns mit den aufgeführten Normen getestet und entsprechen den folgenden europäischen Richtlinien:

Die ROTE Richtlinie 2014/53/EU

EN 60950-1:2006 + A11:2009 + A1:2010 + A12:2011 + A2:2013
ETSI EN 301 489-1 V2.2.3:2019
ETSI EN 301 489-3 V2.1.1:2019
ETSI EN 300 440 V2.2.1:2018
EN 62479:2010

Ausgabedatum: 4. August 2020

i.A.



CE



Dieses Produkt darf nicht über den Hausmüll entsorgt werden.
Es ist die Verantwortung des Benutzers, die Elektrogeräte am Ende der Laufzeit an einer registrierten Rücknahmestelle für Elektroschrott abzugeben.
Dies gewährleistet das die Umwelt und natürliche Ressourcen geschont werden.
Für Fragen bezüglich der Müll Entsorgung können Sie die zuständige Organisation oder Ihren Fachhandel kontaktieren.

LADUNG UND INSTALLATION DES AKKUS

1. Rotes Licht an: Ladegerät ist bereit

Rotes Licht ist durchgehend und grünes Licht blinkt:

Akku wird geladen

Rot und grün leuchtet durchgehend: Akku ist aufgeladen

⚠ ACHTUNG!

- Das Laden der Batterien muss unter Aufsicht eines Erwachsenen geschehen.

.

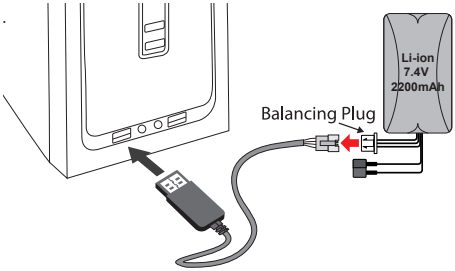

2. Öffnen Sie das Sicherheitsschloss und öffnen Sie das Batteriefach, indem Sie daran ziehen.



3. Platzieren Sie Ihren vollständig geladenen Akku in den Akku-Schlitz. Verbinden Sie den Akku-Stecker. Erzwingen Sie es nicht mit Gewalt, denn es geht nur eine Richtung daher ggf. prüfen!

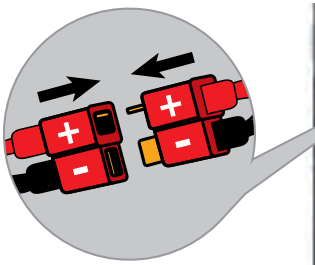

4. Schließen Sie das Batteriefach.







BATTERIEN IN DIE FERNSTEUERUNG EINLEGEN

1. Entfernen Sie die Batterieabdeckung auf der Unterseite der Fernsteuerung
2. Legen Sie 4Stk. 1,5V AA Batterien (nicht enthalten) ein und achten Sie auf die richtige Polarität
3. Batterieabdeckung wieder montieren

⚠ HINWEIS !

1. Wenn Sie die Batterien einlegen, achten Sie unbedingt auf die richtige Polarität entsprechend der Kennzeichnung des Batteriefachs.
2. Vermischen Sie keine neuen und alten Batterien.
3. Verwenden Sie keine verschiedenen Batterietypen zur selben Zeit.



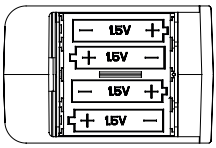

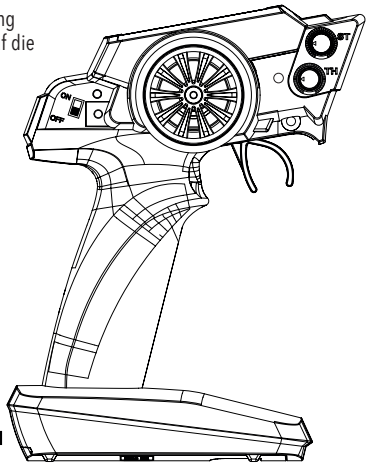

FERNSTEUERUNG ANLEITUNG

A. Power Switch
B. Steering Trim
C. BIND / Reverse / Steering EPA
D. Speed Mode
E. Power setting



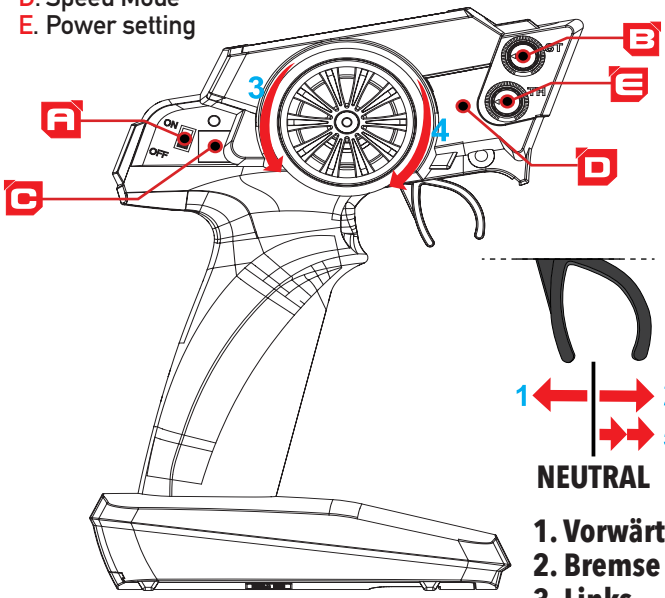

1. Vorwärts
2. Bremse
3. Links
4. Rechts
5. Rückwärts



ENGLISH FRANÇAIS ESPAÑOL DEUTSCH

TRANSMITTER SWITCH INSTRUCTIONS

A. Ein / Aus Schalter



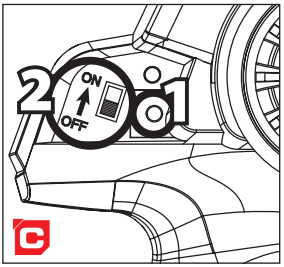

Schalten Sie beim ersten Pairing ZUERST das Fahrzeug ein. Halten Sie dann am Sender (C) die BIND-Taste gedrückt und schalten Sie sie ein (A). Die rote LED am Sender blinkt schnell.

Wenn die Kopplung mit dem Fahrzeug abgeschlossen ist, leuchtet die grüne LED dauerhaft.

B. Trimmung Lenkung

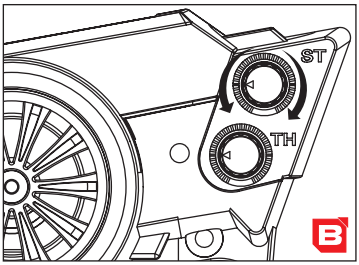

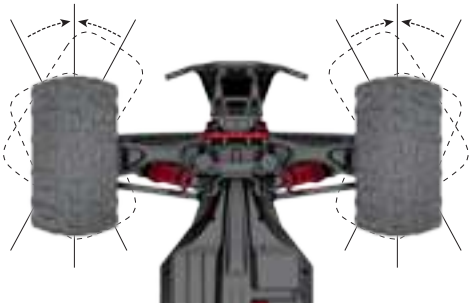

Wenn das Auto eingeschaltet ist und die vorderen Reifen nicht geradeaus zeigen (stehen), benutzen Sie den ST.TRIM Schalter um die Position anzupassen.

- Zeigen die Reifen nach links, drücken Sie den ST.TRIM Schalter im Uhrzeigersinn.
- Zeigen die Reifen nach rechts, drücken Sie den ST.TRIM Schalter entgegen dem Uhrzeigersinn

C1. Servoumkehr

Durch die Servoumkehr wird die Ansprechrichtung des Lenkrads geändert.
Halten Sie die BIND-Taste 3 Sekunden lang gedrückt. Das Licht blinkt schnell rot und dann wieder grün.
Wenn Sie nun das Lenkrad nach links drehen, lenkt das Modell nach rechts, drehen Sie nach rechts, lenkt das Modell nach links.

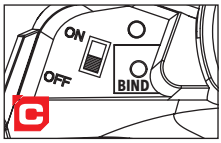

C2. Servoumkehr

Um mechanischen Stress beim Lenken zu vermeiden, kann ein digitaler Endpunkt (EPA) für die Servo gesetzt werden.
Fernsteuerung und Empfänger einschalten (Grüne LED leuchtet), drehen Sie das Lenkrad maximal in die Richtung welche Sie einstellen wollen. Halten Sie nun den BIND Knopf für 2 Sekunden gerückt, nun sollte die LED rot leuchten.
So lange die rote LED leuchtet, können Sie den maximalen Lenkweg auf der Seite wählen die Sie einstellen möchten.
Haben Sie den gewünschten Lenkwinkel ausgemacht, drücken Sie erneut den BIND Knopf für 2 Sekunden. Die LED blinkt nun zwei Mal (hellgrün/dunkel grün) und leuchtet anschließend dauerhaft grün.
WICHTIG: Schalten Sie die Fernsteuerung Aus und wieder Ein, um die Einstellung zu bestätigen.
Um die Standardeinstellungen wiederherzustellen, drehen Sie das Lenkrad maximal nach Links bzw. Rechts und drücken Sie dann für 2 Sekunden den BIND Knopf. Die LED blinkt nun zwei Mal (hellgrün/dunkel grün) und leuchtet anschließend dauerhaft grün.
WICHTIG: Schalten Sie die Fernsteuerung Aus und wieder Ein, um die Einstellung zu bestätigen.

D. Speed-Modus (100% oder 50% max. Geschwindigkeit)

• Drücken Sie die Taste, um H auszuwählen:

«Full speed mode» (die Geschwindigkeit beträgt ca. 50 km / h)

• Drücken Sie die Taste, um L auszuwählen:

«Half speed mode» (die Geschwindigkeit beträgt ca. 30 km / h)

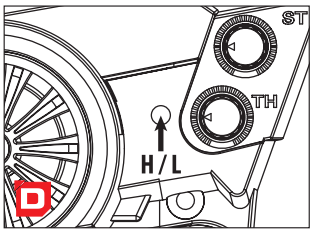

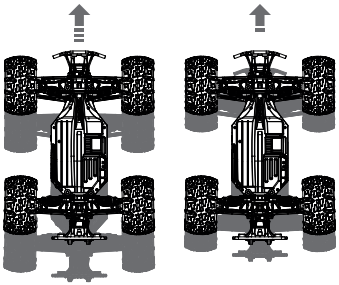

⚠ **Bitte starten sie zuerst im „Half speed mode" (L).**

E. Leistungsanpassung

A. Power Switch
B. Steering Trim
C. BIND / Reverse / Steering EPA
D. Speed Mode
E. Power setting

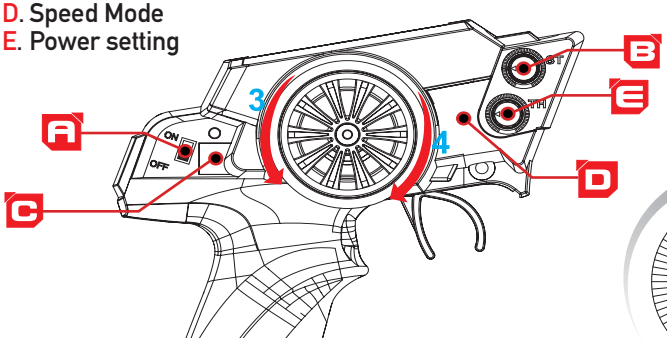



Das Funksystem verfügt über 2 Geschwindigkeitsmodi (Low speed & High speed = L & H).

Jeder Geschwindigkeitsmodus kann unabhängig voneinander mit dem Potentiometer E eingestellt werden, mit welchem sich auch der Gashebels einstellen lässt.
Je weiter der Regler im Uhrzeigersinn gedreht wird, desto schneller fährt das Fahrzeug.
Wenn also die Funkfernsteuerung auf niedrige Geschwindigkeit (L) eingestellt ist und das Potentiometer auf Minimum steht (siehe Diagramm oben), fährt der Wagen nicht. Umgekehrt, wenn das Radio auf maximale Geschwindigkeit (H) eingestellt ist und das Potentiometer auf Maximum steht, kann der Wagen seine maximale Geschwindigkeit erreichen.

Durch das Einstellung des Potentiometers E in Verbindung mit den 2 Geschwindigkeitsmodi L & H ist es möglich, den kompletten Leistungsbereich des Fahrzeugs von 0% bis 100% auszunutzen.

BETRIEB

1. ALIMMER zuerst die Fernsteuerung einschalten und dann das Auto (Empfänger). Beim Ausschalten immer zuerst das Auto (Empfänger) und dann die Fernsteuerung.

2. Das Fahrzeug immer nur in geeigneter und weitläufigen Umgebungen in Betrieb nehmen.

Der Betrieb auf rutschigen Untergründen oder in Gebäuden kann aufgrund der Geschwindigkeit zu Schäden führen.

3. WARNUNG: 9130 Wasserdicht Feature - Bitte beachten Sie, dass der Wasserstand niedriger als die Unterseite des Fahrzeuges ist. Wenn Zuviel Wasser in das Fahrzeug gelangt, kann dieses beschädigt werden oder andere Probleme verursachen. In solchen Fällen sind wir nicht haftbar und der Kunde muss für die Kosten der Instandsetzung selber aufkommen.

4. Starten Sie immer mit langsamer Geschwindigkeit oder das Fahrzeug rutscht bzw. fährt nur geradeaus. Betreiben Sie das Fahrzeug nicht mit max. Geschwindigkeit da Sie sich ggf. selbst verletzen könnten oder das Fahrzeug Schaden nehmen kannn.

MOTORWARTUNG

• Fahren Sie den Motor langsam auf einer ebenen Fläche mit der ersten Akkuladung ein. Anderenfalls kann der Motor später weniger Leistung haben und die Lebensdauer wird sich verringern.
• Verlängern Sie die Lebensdauer des Motors indem Sie eine Überhitzung vermeiden. Erhöhter Motorverschleiß kann durch häufiges Beschleunigen oder Bremsen, fahren in tiefem Wasser, hohen Gras, oder ständiger Bergauffahrt hervorgerufen werden.

FEHLERSUCHE & BEHEBUNG

Problem	Mögliche Ursache	Lösung
kurze Fahrzeit	• Akku beschädigt / nicht geladen • Motor verschmutzt oder verschlissen	• Akku prüfen / wechseln • Prüfen / reinigen / ersetzen
extrem zähes Fahrverhalten	• Motor verschmutzt oder verschlissen • Antriebsstrang klemmt • Fahrakku ist nicht geladen	• Prüfen / reinigen / ersetzen • Reinigen / justieren • Ersetzen / aufladen
keine Funktion	• Batterien der Fernsteuerung zu schwach • Fernsteuerung ist Aus • Fahrakku ist nicht geladen	• Ersetzen / aufladen • Einschalten • Ersetzen / aufladen
schlechte Reichweite	• Batterien der Fernsteuerung zu schwach • Empfänger Antenne beschädigt	• Ersetzen / aufladen • Prüfen / reparieren / ersetzen
Das System verbindet sich nicht	• Fernsteuerung & Empfänger zu nahe beieinander • Fernsteuerung und Empfänger zu nahe an großen metallischen Gegenständen • Empfänger befindet sich ausversehen im Verbindungsmodus	• Bewegen Sie die Fernsteuerung 2,4-3,6m vom Empfänger weg • Bewegen Sie sich von großen metallischen Gegenständen weg (wie z.B. Autos, etc.) • Verbinden Sie Fernsteuerung und Empfänger erneut
Der Empfänger reagiert nicht mehr während des Betriebs	• Niedrige Akkuspannung	• Laden Sie die Akkus vollständig auf
Empfänger verliert die Verbindung	• ausversehen im Verbindungsmodus und verliert die Verbindung zum Empfänger	• Verbinden Sie die Fernsteuerung mit dem Empfänger

SPARE PARTS / PIÈCES DÉTACHÉES

RÉF. / ITEM	DÉSIGNATION / DESIGNATION
HT-501380	Clips de carrosserie 1/10ème universels (x 10pcs) *Universal 1/10 body clips (10pcs)*
FTK-21003	Ecrous de roues M4 pour Funtek STX/MTX (x4) *M4 Funtek STX/MTX Wheel Nuts (x4)*
FTK-21004	Kit amortisseurs complet origine Funtek STX/MTX (x4) *Standard plastics shocks for Funtek STX/MTX (x4)*
FTK-21005	Hexagones + clavettes de roues Funtek STX/MTX (x4) *Funtek STX/MTX plastics wheel hub hex + pins (x4)*
FTK-21006	Kit vis/axes de triangles complet Funtek STX/MTX (x16) *Funtek STX/MTX arms screws complety set (x16)*
FTK-21009	Kit de roulements complets pour Funtek STX/MTX *Funtek STX/MTX ball bearings complety set*
FTK-21010	Pignon d'attaque 16 Dts métal Funtek STX/MTX *Metal Bevel Gear 16T Funtek STX/MTX*
FTK-21011	Kit complet pare chocs avant et arrière Funtek STX/MTX *Funtek STX/MTX front and rear bumpers complety set*
FTK-21012	Support amortisseurs avants et arrières Funtek STX/MTX *Funtek STX/MTX front and rear shocks holder*
FTK-21013	Kit support aileron et anti wheeling pour Funtek STX/MTX *Funtek STX/MTX wheelie bar + wing stay set*
FTK-21014	Capot superieur de chassis Funtek STX/MTX *Funtek STX/MTX upper chassis cover*
FTK-21015	Chassis principal Funtek STX/MTX *Funtek STX/MTX main chassis*
FTK-21016	Fusées avants Funtek STX/MTX *Funtek STX/MTX front steering cups*
FTK-21017	Set plastiques de direction + clips couvercle accus *Funtek STX/MTX steering plastics set + batterie lock*
FTK-21019	Boules de direction Funtek STX/MTX (x4) *Funtek STX/MTX steering balls (x4)*
FTK-21020	Triangles supérieurs avants et arrière Funtek STX/MTX (x2) *Funtek STX/MTX front and rear upper arms (x2)*
FTK-21021	Triangles inferieurs avants et arrière Funtek STX/MTX (x2) *Funtek STX/MTX front and rear lower arms (x2)*
FTK-21022	Etriers avants Funtek STX/MTX (x2) *Funtek STX/MTX Front steering C-Hub (x2)*
FTK-21023	Kit de visserie complet pour Funtek STX/MTX *Funtek STX/MTX screws complety set*
FTK-21024	Fixations de servo Funtek STX/MTX *Funtek STX/MTX steering servo holder*
FTK-21025	Kit de fixation de carrosserie complet Funtek STX/MTX *Funtek STX/MTX body holder complety set*
FTK-21026	Support moteur + capot battery + capot recepteur *Funtek STX/MTX ESC mount + battery cover + motor holder*
FTK-21027	Récepteur / variateur pour Funtek STX/MTX *Funtek STX/MTX ESC / RX*
FTK-21028	Etriers arrières Funtek STX/MTX (x2) *Funtek STX/MTX rear C-Hub (x2)*
FTK-21029	Cardans arrières Funtek STX/MTX (x2) *Funtek STX/MTX rear dog bones (x2)*

RÉF. / ITEM	DÉSIGNATION / DESIGNATION
FTK-21030	Barre de direction Funtek STX/MTX (x2) *Funtek STX/MTX steering links (x2)*
FTK-21031	Cardans CVD avants Funtek STX/MTX (x2) *Funtek STX/MTX Front CVD driveshafts (x2)*
FTK-21032	kit cales avants en aluminium Funtek STX/MTX (x2) *Funtek STX/MTX front aluminium arms holder (x2)*
FTK-21033	kit cales arrières en aluminium Funtek STX/MTX(x2) *Funtek STX/MTX rear aluminium arms holder (x2)*
FTK-21034	Ressort de loquet de batterie Funtek STX/MTX *Funtek STX/MTX batterie lock spring*
FTK-21035	Pignon moteur Funtek STX/MTX 17 dents *Funtek STX/MTX 17T motor pinion*
FTK-21036	Axe de renvoi de direction Funtek STX/MTX (x2) *Funtek STX/MTX steering arm axles (x2)*
FTK-21038	Chargeur USB Funtek STX/MTX *Funtek STX/MTX USB charger*
FTK-21039	Bielette direction complète Funtek STX/MTX *Funtek STX/MTX steering tie rod complety set*
FTK-21040	Differentiel complet Funtek STX/MTX *Funtek STX/MTX differential (front or rear)*
FTK-21041	Couronne de differentiel 39 dts Funtek STX/MTX *Funtek STX/MTX 39T Large Bevel Differential Gear*
FTK-21042	Corps de differentiel Funtek STX/MTX *Funtek STX/MTX differential case*
FTK-21043	Noix de differentiel Funtek STX/MTX (x2) *Funtek STX/MTX differential drive cup (x2)*
FTK-21044	Axe de roue arrières Funtek STX/MTX (x2) *Funtek STX/MTX Rear Wheel Axe (x2)*
FTK-21047	Radiocommande pour Funtek STX / MTX *Funtek STX / MTX transmlitter*
FTK-21055	Servo de direction 5 fils 4 KG Funtek MTX *Funtek MTX 4 Kg steering servo (5 wires)*
FTK-21060	*Planche stickers ORANGE Funtek STX Sport* *Funtek STX Sport Orange Stickers Sheet*
FTK-21061	*Roues complètes type Verte Funtek STX Sport (x2)* *Funtek STX Sport complety tyres (x2)- GREEN*
FTK-21062	*Carrosserie Funtek STX Sport - Verte* *Funtek STX Sport body - Green*
FTK-21063	*Planche stickers VERTE Funtek STX Sport* *Funtek STX Sport Green Stickers Sheet*
FTK-21064	*Roues complètes type Orange Funtek STX Sport (x2)* *Funtek STX Sport complety tyres (x2)- ORANGE*
FTK-21065	*Carrosserie Funtek STX Sport - Orange* *Funtek STX Sport body - Orange*
FTK-22001	Batterie option li-ion 7.4V 2200 mA 15C Dean *Optional STX T-plug Li Ion Battery 7.4V 2200 mA 15C*
FTK-22010	KIT COMPLET COURONNE MÉTAL + PIGNON POUR FUNTEK STX / DTX *CENTER METAL SUPER GEAR + PINION SET FOR FUNTEK STX / DTX*

NOTES

NOTES

CONÇU EN FRANCE
PREMIUM QUALITY

*La marque **FUNTEK** a été créée en 2015 afin de sélectionner une gamme de modèles réduits radio-commandés avec un **rapport qualité/prix inégalé**. Les produits que nous développons sont destinés à des utilisateurs recherchant **une conception soignée et une fiabilité à toute épreuve**. Tout en pratiquant votre passion avec un **maximum de Fun** ! Tous nos produits ainsi que leurs pièces détachées sont disponibles chez tous nos revendeurs spécialisés.*

The **FUNTEK** brand was created in 2015 to select a range of radio-controlled models with unrivalled value for money.
The products we develop are aimed at users looking for a neat design and reliability while practicing your passion for maximum fun!
All our products and spare parts are available at all our specialist dealers.

OPTIONS pour / for

STX DTX MTX STX SPORT MTX SPORT



 # FTK-22001

Batterie Li-Ion 7.4V 2200 mA 15C Dean
T-plug Li Ion Battery 7.4V 2200 mA 15C



 # FTK-22002

Fusées avant aluminium (x2)
Aluminium front steering knuckles (x2)



 # FTK-22003

Etriers avants aluminium (x2)
Aluminium front steering hub (x2)



 # FTK-22004

Etriers arrière aluminium (x2)
Aluminium rear hub (x2)



 # FTK-22005

Kit complet amortisseurs hydrauliques aluminium (x4)
Oil filled aluminium front and rear shock set (x4)



 # FTK-22006

Récepteur pour utilisation avec un variateur et un servo standard
Receiver for use with ESC and standards servo

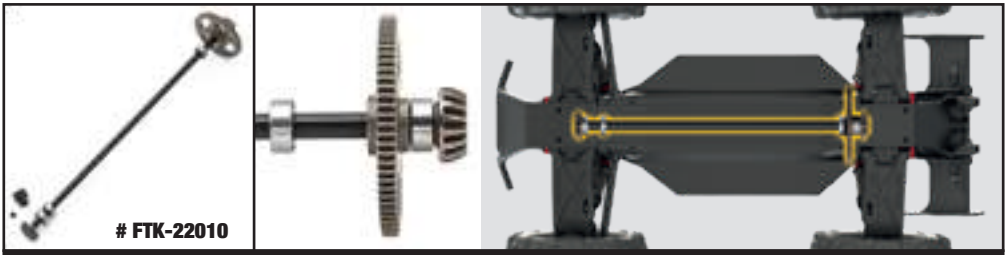

 # FTK-22010

Kit complet couronne métal + pignon métal
Metal spur gear and pinion set



FTK-21046

FTK-21060 (orange)
FTK-21063 (verte)

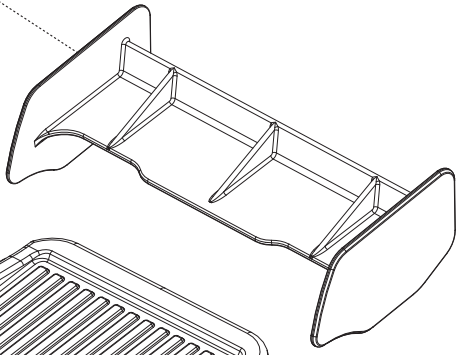

FTK-21062 (verte)
FTK-21065 (orange)

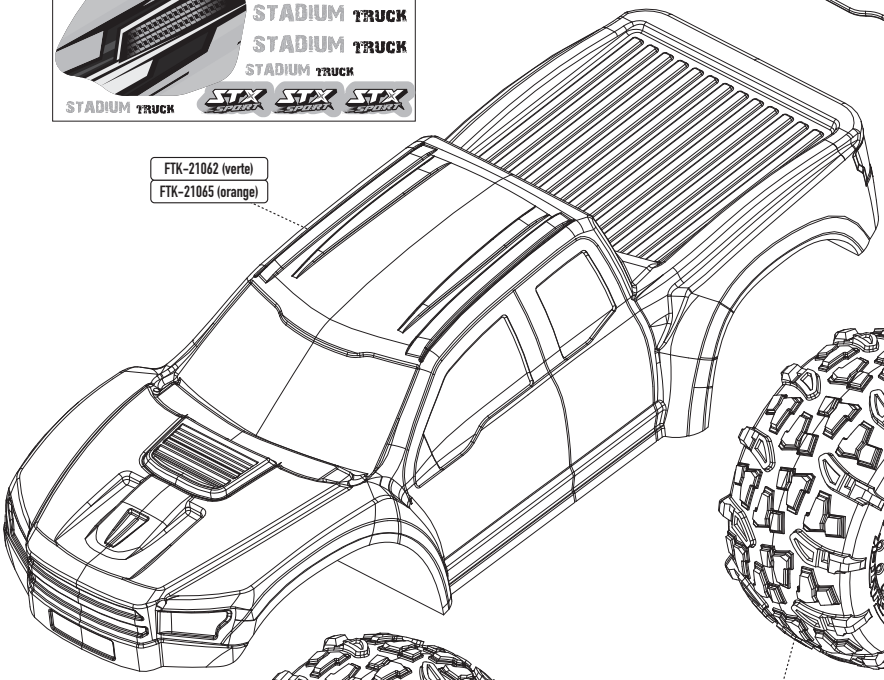

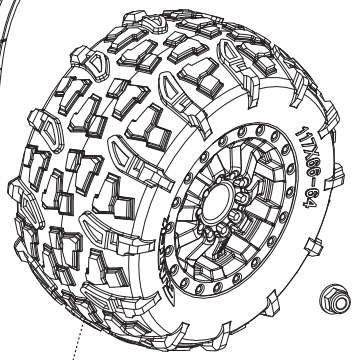

FTK-21061 (vert)
FTK-21064 (orange)

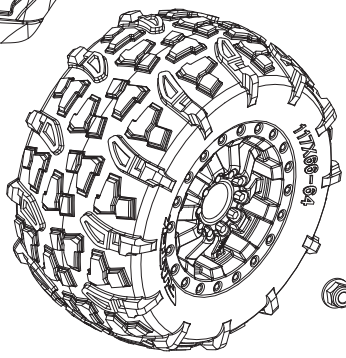

FTK-21003

FTK-21038



FTK-22001



FTK-21048



HT-501380



FTK-21023



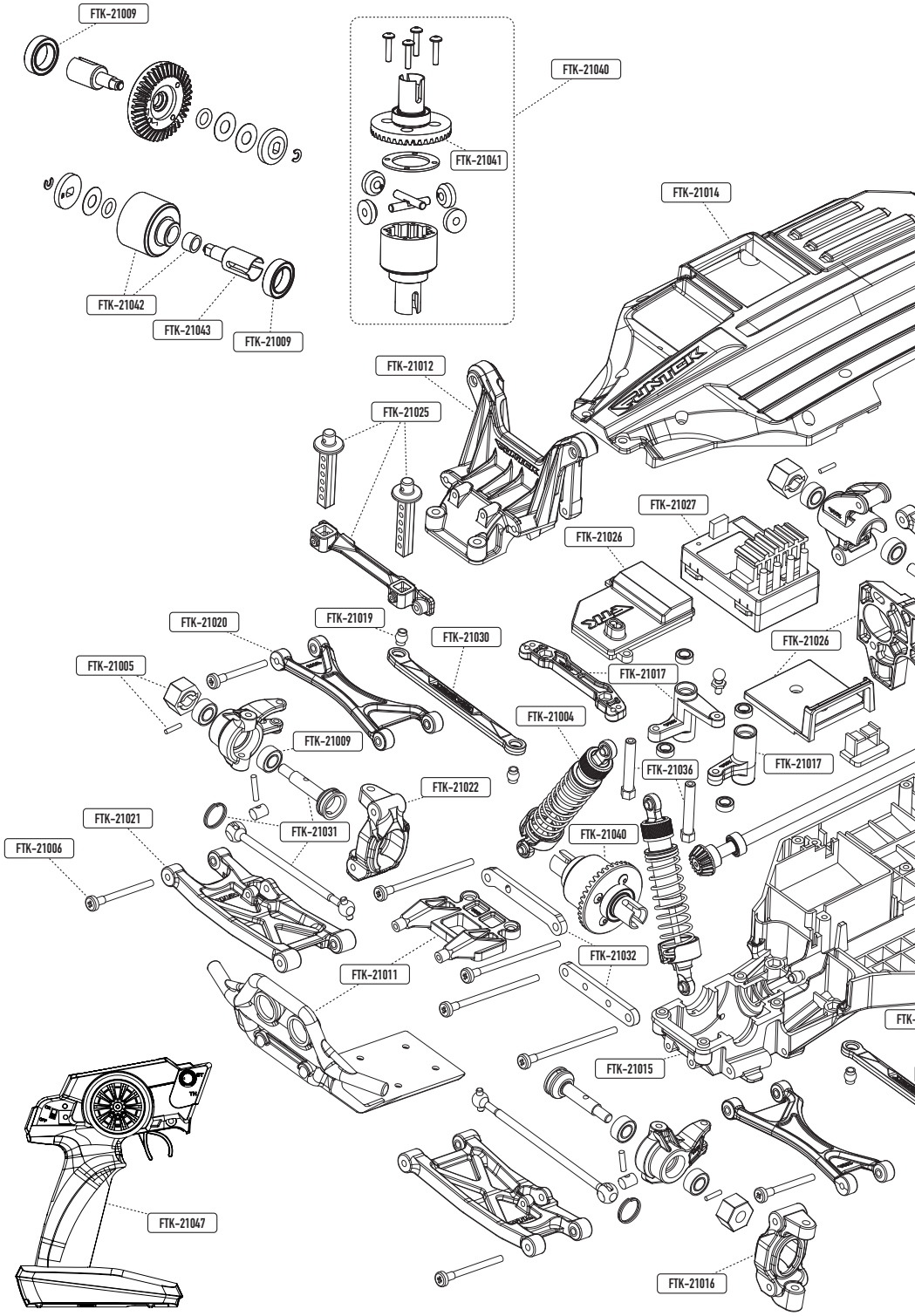
FTK-21009
FTK-21040
FTK-21041
FTK-21042
FTK-21043
FTK-21009
FTK-21014
FTK-21012
FTK-21025
FTK-21027
FTK-21026
FTK-21020
FTK-21019
FTK-21030
FTK-21026
FTK-21005
FTK-21017
FTK-21004
FTK-21009
FTK-21036
FTK-21017
FTK-21022
FTK-21021
FTK-21031
FTK-21040
FTK-21006
FTK-21032
FTK-21011
FTK-21015
FTK-21047
FTK-21016

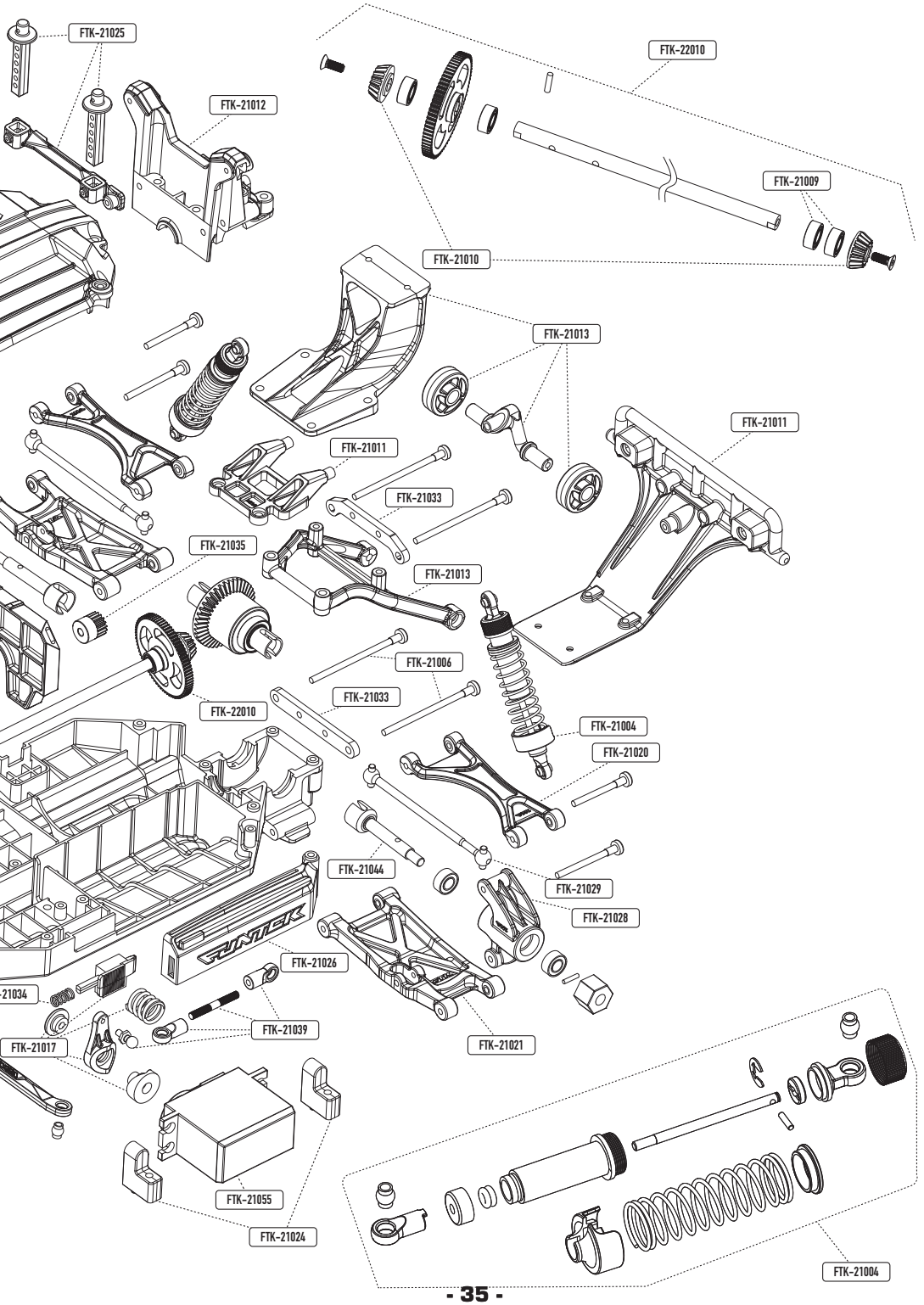
FTK-21025
FTK-21012
FTK-22010
FTK-21009
FTK-21010
FTK-21013
FTK-21011
FTK-21011
FTK-21033
FTK-21035
FTK-21013
FTK-21006
FTK-22010
FTK-21033
FTK-21004
FTK-21020
FTK-21044
FTK-21029
FTK-21028
FTK-21026
FTK-21034
FTK-21039
FTK-21017
FTK-21021
FTK-21055
FTK-21024
FTK-21004



The reproduction even partial of this manual without the prior permission of Imodel is forbidden. No contractual illustrations - specifications are subject to change without prior notice - No liability for printing errors and mistakes

Toute reproduction totale ou partielle de cette notice est interdite – Images non contractuelles / Les spécifications sont sujettes à changement sans avertissement préalable – Nous réservons d'erreurs typographiques, indications erronées et changements

Die Reproduktion dieser Gebrauchsanweisung, vollständig oder teilweise, ist verboten – Fotos und Bildbeschreibungen sind unverbindlich – Die technischen Angaben können ohne Vorankündigung geändert werden – Kostenlose Angebote, Druckfehler und Änderungen sind vorbehalten

FUNTEK

14+

FR: Ne pas donner aux enfants de moins de 14 ans. Conservez ces indications pour une éventuelle correspondance. Les illustrations peuvent être différentes du produit contenu dans l'emballage. IMODEL se réserve le droit de procéder à des améliorations et modifications à tout moment. **GB:** Not for children under 14 years. The packaging has to be kept since it contains important informations. Illustration may vary from actual product in the box. IMODEL reserves the rights to change, update or replace any component at any time. **DE:** Für Kinder unter 14 Jahren nicht geeignet. Die Verpackung muss aufbewahrt werden, da sie wichtige Informationen enthält. Die Abbildungen können sich von dem in der Verpackung befindlichen Produkt unterscheiden. IMODEL behält sich das Recht vor, Verbesserungen und Änderungen zu jeder Zeit vorzunehmen. **ES:** No recomendado a niños menores de 14 años. Por favor, guarden estas indicaciones para cualquier consulta. Las imágenes pueden diferir del producto que se encuentra en el embalaje. IMODEL se reserva el derecho de realizar mejoras y modificaciones. **IT:** Non adatto ai ragazzi sotto i 14 anni. Conservare per future questo avvertimento per un'eventuale corrispondenza. Le immagini possono essere diverse dal prodotto presente nell'imballaggio. IMODEL si riserva il diritto di effettuare modifiche o migliorie in qualsiasi momento. **NL:** Niet geschikt voor kinderen onder de 14 jaar. De verpakking moet worden bewaard omdat deze belangrijke informatie bevat. De afbeeldingen kunnen afwijken van het product in de verpakking. IMODEL behoudt zich het recht voor om te allen tijde verbeteringen en wijzigingen aan te brengen.

www.imodel.fr

Imodel *FUNTEK® is an exclusive Imodel registered Brand*