Rack ATS con Scheda di gestione rete 3

Installazione

AP44XXA

990-91717-017
Data rilascio: maggio 2022

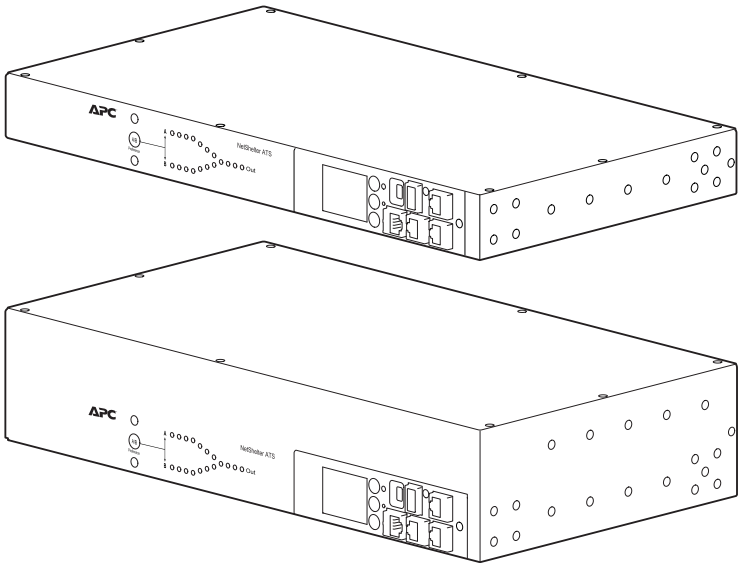

https://www.apc.com

Informazioni di carattere legale

Il marchio Schneider Electric e qualsiasi altro marchio registrato di Schneider Electric SE e delle sue consociate citati nella presente guida sono di proprietà di Schneider Electric SE o delle sue consociate. Tutti gli altri marchi possono essere marchi registrati dei rispettivi proprietari. La presente guida e il relativo contenuto sono protetti dalle leggi vigenti sul copyright e vengono forniti esclusivamente a titolo informativo. Si fa divieto di riprodurre o trasmettere la presente guida o parte di essa, in qualsiasi formato e con qualsiasi metodo (elettronico, meccanico, fotocopia, registrazione, o in altro modo), per qualsiasi scopo, senza previa autorizzazione scritta di Schneider Electric.

Schneider Electric non concede alcun diritto o licenza per uso commerciale della guida e del relativo contenuto, a eccezione di una licenza personale e non esclusiva per consultarli "così come sono".

I prodotti e le apparecchiature di Schneider Electric devono essere installati, utilizzati, posti in assistenza e in manutenzione esclusivamente da personale qualificato.

Considerato che le normative, le specifiche e i progetti possono variare di volta in volta, le informazioni contenute nella presente guida possono essere soggette a modifica senza alcun preavviso.

Nella misura in cui sia consentito dalla legge vigente, Schneider Electric e le sue consociate non si assumono alcuna responsabilità od obbligo per eventuali errori od omissioni nel contenuto informativo del presente materiale, o per le conseguenze risultanti dall'uso delle informazioni ivi contenute.
APC, il logo APC, NetShelter, Data Center Expert ed EcoStruxure sono marchi di fabbrica di Schneider Electric SE o delle sue filiali. Tutti gli altri marchi possono essere marchi commerciali dei rispettivi proprietari.

Sommario

Istruzioni importanti per la sicurezza. CONSERVARE QUESTE ISTRUZIONI 5
- Informazioni di sicurezza per Rack ATS 6

Informazioni preliminari 8
- Cavi di alimentazione disponibili 8
- Documentazione aggiuntiva 9
- Controllo 9
- Riciclare 9
- Assistenza clienti mondiale 9
- Commenti utente 9

Inventario 10

Panoramica del pannello frontale 11
- LED "Carica stato" 12
- LED di stato di rete 12
- LED di stato 10/100/1000 12

Installazione 13
- Dadi gabbia 13
- Opzioni di montaggio 14
  - Montaggio orizzontale 14
  - Montaggio orizzontale incassato 14
- Collegamento dell'ATS 15

Garanzia di fabbricazione di due anni 16
- Termini di garanzia 16
- Garanzia non trasferibile 16
- Esclusioni 16
- Richieste di indennizzo coperte dalla garanzia 17

Interferenza in radiofrequenza 18
- USA—FCC 18
- Canada - ICES 18
- Giappone—VCC 18
- Australia e Nuova Zelanda 19
- Unione Europea 19
- Regno Unito 19

Istruzioni importanti per la sicurezza. CONSERVARE QUESTE ISTRUZIONI

Leggere attentamente queste istruzioni e osservare l'apparecchiatura per conoscerla prima di procedere all'installazione, all'uso, alla manutenzione. I seguenti messaggi relativi alla sicurezza possono essere visualizzati nel presente manuale o sull'apparecchiatura per segnalare rischi o per richiamare l'attenzione su informazioni che chiariscono o semplificano una procedura.



L'aggiunta di questo simbolo a un messaggio di sicurezza di "Pericolo" o di "Avvertenza" indica la presenza di un pericolo elettrico che potrebbe causare lesioni personali in caso di mancato rispetto delle istruzioni.



Questo simbolo indica un allarme di sicurezza. Viene utilizzato per avvisare l'utente di potenziali rischi di lesioni personali. Attenersi a tutti i messaggi di sicurezza con questo simbolo per evitare possibili lesioni o morte.

⚠PERICOLO

PERICOLO indica una situazione di pericolo la quale, se non viene evitata, **provoca** la morte o lesioni gravi.

Il mancato rispetto di queste istruzioni provocherà morte o gravi infortuni.

⚠AVVERTIMENTO

AVVERTENZA indica una situazione di pericolo la quale, se non viene evitata, **può provocare** la morte o lesioni gravi.

Il mancato rispetto di queste istruzioni può provocare morte, gravi infortuni o danni alle apparecchiature.

⚠ATTENZIONE

ATTENZIONE indica una situazione di pericolo la quale, se non viene evitata, **può provocare** lesioni lievi o moderate.

Il mancato rispetto di queste istruzioni può provocare infortuni o danni alle apparecchiature.

AVVISO

AVVISO è utilizzato per indicare procedure non collegate a lesioni fisiche. Il simbolo di allarme non deve essere utilizzato con questo tipo di messaggio di sicurezza.

Il mancato rispetto di queste istruzioni può provocare danni alle apparecchiature.

Nota

Le apparecchiature elettriche devono essere installate, utilizzate, riparate e sottoposte a manutenzione solo da personale qualificato. Schneider Electric non si assume alcuna responsabilità per eventuali conseguenze derivanti dall'uso di questo materiale.

Per personale qualificato si intendono persone in possesso di capacità e conoscenza adeguate relative alla struttura, all'installazione e al funzionamento di apparecchi elettrici e che abbiano ricevuto la formazione sulla sicurezza appropriata per riconoscere ed evitare i pericoli intrinseci.

Rispettare sempre rigorosamente le leggi e le normative locali in vigore nel luogo di installazione.

Informazioni di sicurezza per Rack ATS

⚠⚠PERICOLO

PERICOLO DI SCOSSE ELETTRICHE

- È possibile un'elevata corrente di dispersione dai carichi collegati. Se la corrente di dispersione totale supererà i 3,5 mA, collegare un filo di messa a terra dall'unità Rack ATS a una massa affidabile dell'impianto prima di alimentare l'unità Rack ATS.
- Non utilizzare l'unità Rack ATS senza i coperchi.
- All'interno non vi sono parti riparabili dall'utente. Per la manutenzione rivolgersi a personale qualificato.
- Usare all'interno solo in luoghi asciutti.
- Utilizzare esclusivamente la bulloneria in dotazione per il montaggio e il controllo dei cavi.

Il mancato rispetto di queste istruzioni provocherà morte o gravi infortuni.

AVVISO

PERICOLO DI DANNI ALL'APPARECCHIATURA

- La temperatura ambiente di funzionamento di un ambiente rack chiuso o con più unità può essere superiore alla temperatura dell'ambiente. Accertarsi che la temperatura ambiente di funzionamento del rack non superi la temperatura ambiente nominale per il dispositivo.
- Assicurarsi che il dispositivo sia montato correttamente.

Il mancato rispetto di queste istruzioni può provocare danni alle apparecchiature.

AVVISO

PERICOLO DI DANNI ALLE APPARECCHIATURE

- Non collegare il Rack ATS a un generatore senza la protezione di un gruppo di continuità (UPS) in linea a doppia conversione.
- Il Rack ATS è compatibile solo con UPS in linea a doppia conversione e non con UPS Line Interactive. (Per ulteriori informazioni, consultare il Documento tecnico 1, *Diversi tipi di sistemi UPS*, disponibile sul sito Web www.apc.com).

Il mancato rispetto di queste istruzioni può provocare danni alle apparecchiature.

Per trovare un documento tecnico, visitate il sito Web www.apc.com. Selezionare Supporto > Documentazione e software del prodotto. Dall'elenco Categoria documento, selezionare Documento tecnico. Immettere il titolo o l'oggetto del

documento tecnico nella barra di ricerca, quindi fare clic sull'icona della lente di ingrandimento per visualizzare i risultati della ricerca.

Informazioni preliminari

Lo switch di trasferimento automatico su rack (Rack Automatic Transfer Switch, ATS) di APC™ con scheda di gestione della rete (NMC3) fornisce alimentazione ridondante ai carichi delle apparecchiature a cavo singolo, ad esempio i server. L'unità Rack ATS ha due cavi di alimentazione in ingresso che alimentano i carichi collegati da una sorgente di alimentazione primaria e secondaria. Se la sorgente primaria non è più disponibile o non rientra nell'intervallo di potenza configurato, Rack ATS passa alla sorgente secondaria senza interrompere i carichi critici. L'unità Rack ATS ha una connettività di rete integrata che consente la gestione remota tramite Web User Interface (Web UI), la sua Command Line Interface (CLI), Data Center Expert™, ™EcoStruxure IT o il Simple Network Management Protocol (SNMP).

NOTA: Una scheda di gestione rete (NMC) è un dispositivo basato sul Web che gestisce la comunicazione con sistemi di terze parti (come la rete). La NMC supporta un'unica interfaccia di gestione in una varietà di prodotti APC per offrire ai clienti un'esperienza più uniforme.

NOTA: Aggiornare il firmware alla versione più recente dopo l'avvio. Per l'ultima versione del firmware Rack ATS, consultare il sito Web www.apc.com. Immettere il numero di modello per l'apparecchiatura nella barra di ricerca della home page del sito Web (www.apc.com). Selezionare il prodotto desiderato dai risultati della ricerca per aprire la pagina del prodotto. Selezionare la scheda Software e Firmware nella pagina del prodotto per visualizzare e scaricare il firmware disponibile per quel prodotto. Per istruzioni dettagliate sull'aggiornamento del firmware, consultare la Guida utente sul sito Web www.apc.com.

Cavi di alimentazione disponibili

I cavi di alimentazione non sono forniti con le seguenti unità:

- Per AP4421A, utilizzare un cavo di alimentazione certificato VDE/HAR conforme allo standard IEC, con tensione nominale di 300 VAC, 3 x 1,0 mm^2 minimo, con spina e presa approvate, per l'uso sulle apparecchiature IT elencate.
- Per AP4423A, utilizzare un cavo di alimentazione certificato VDE/HAR conforme allo standard IEC, con tensione nominale di 300 VAC, 3 x 1,5 mm^2 minimo, con presa e spina approvate, per l'uso sulle apparecchiature IT elencate.
- Per AP4433A, utilizzare un cavo di alimentazione certificato UL/CSA, con tensione nominale di 300 VAC, 14 AWG minimo, con presa e spina approvate, da utilizzare sulle apparecchiature IT elencate.
- Per AP4434A utilizzare un cavo di alimentazione certificato UL/CSA, con tensione nominale minima di 300 VAC, 12 AWG minimo, con presa e spina approvate, da utilizzare sulle apparecchiature IT elencate.

La lunghezza del cavo di alimentazione deve essere compresa tra 1,5 m e 4,5 m al massimo, a meno che non sia prevista per un'installazione speciale, ad esempio un'apparecchiatura dedicata, da montare vicino a una presa.

Documentazione aggiuntiva

La versione più recente del manuale e la documentazione supplementare sono disponibili sul sito Web www.apc.com:

- *Scheda di sicurezza:* Include informazioni critiche sulla sicurezza per Rack ATS.
- *Guida utente:* Istruzioni per la configurazione e la gestione del firmware Rack ATS.
- *Note di rilascio:* Descrive le nuove funzionalità, i problemi risolti e i problemi noti per la versione firmware più recente.
- *Manuale per la sicurezza:* Descrive le funzioni di sicurezza per la scheda di gestione di rete e per i dispositivi con componenti integrati della scheda di gestione di rete.

Per trovare la documentazione del prodotto, immettere il numero di modello per l'apparecchiatura nella barra di ricerca della home page del sito Web (www.apc.com). Selezionare il prodotto desiderato dai risultati della ricerca per aprire la pagina del prodotto. Selezionare la scheda Documentazione nella pagina del prodotto per visualizzare l'elenco della documentazione disponibile per quel prodotto. La documentazione può essere aperta sul sito Web o scaricata in formato pdf.

Controllo

Ispezionare la confezione e il contenuto per eventuali danni dovuti alla spedizione e accertarsi che tutti i componenti siano stati inviati. Segnalare immediatamente eventuali danni relativi alla spedizione all'agente di spedizione e segnalare immediatamente ad APC o al rivenditore APC contenuti mancanti, danni o altri problemi.

Riciclare

I materiali di spedizione sono riciclabili. Conservarli per un uso successivo o smaltirli in modo appropriato.

Assistenza clienti mondiale

Il supporto per questo prodotto è disponibile sul sito Web www.apc.com.

Commenti utente

I commenti dell'utente riguardo questo documento sono benvenuti. Per contatti utilizzare il sito Web www.apc.com.

Inventario

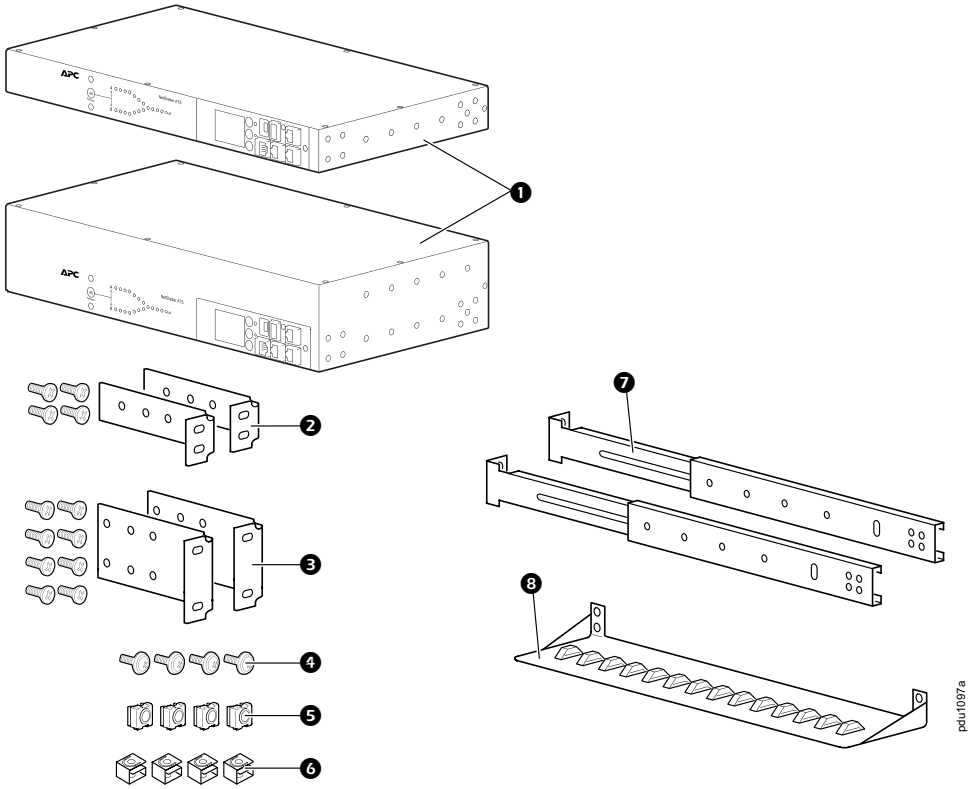

Voce	Descrizione
❶	Rack ATS, 1 U o 2 U
❷	Kit staffa di installazione a rack 1-U (fornito con modelli ATS da rack 1-U)
❸	Kit staffa di installazione a rack 2-U (fornito con modelli ATS da rack 2-U)
❹	Viti Phillips, 10-32 x 0,5 pollici
❺	Dadi gabbia, 10-32 (da utilizzare con fori quadrati)
❻	Dadi a clip, 10-32 (per fori rotondi non filettati)

Opzioni aggiuntive (non fornite)

❼	Segmenti guida anteriore e posteriore AP7768
❽	Staffa di fissaggio cavi AP7769

NOTA: Alcuni modelli 2-U possono contenere anellini di ferrite e un cavo seriale da RJ12 a DB-9. Non vengono utilizzati.

NOTA: Installare Rack ATS con i segmenti della guida anteriore e posteriore per una maggiore stabilità. I segmenti della guida anteriore/posteriore e la staffa di fissaggio del cavo sono disponibili sul sito Web di APC, www.apc.com.

Panoramica del pannello frontale

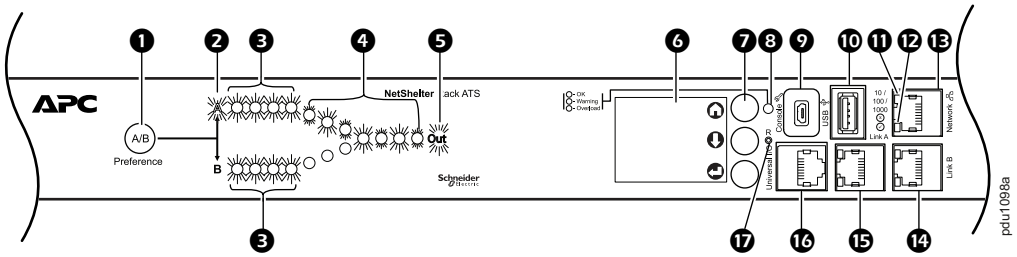

Il Rack ATS è configurato in modo che la retroilluminazione del display si spenga dopo 10 minuti di inattività. Premere uno dei tasti di navigazione del display per illuminare la retroilluminazione.

Voce		Funzione
❶	Pulsante Preferenza A/B	Premere per impostare una fonte di alimentazione preferita: la prima pressione imposta la fonte A, la seconda la fonte B e la terza non imposta alcuna preferenza.
❷	LED sorgente A e B	Indica la fonte di alimentazione preferita. Se non si preferisce nessuna fonte, entrambi i LED sono illuminati. Sul display LCD è inoltre possibile vedere la Sorgente preferita.
❸	LED del connettore di ingresso	Fornisce informazioni sulla tensione di ingresso da ogni sorgente. Se la tensione di ingresso RMS e la frequenza misurata sono comprese nel campo di tolleranza selezionato, si accende il LED corrispondente. In condizioni di funzionamento normale (ridondanza sorgente completa) si accendono entrambi i gruppi di LED.
❹	LED del connettore di uscita	Indica la sorgente utilizzata per l'uscita (si accende un solo percorso alla volta). Insieme, i LED di preferenza sorgente, i LED connettori e il LED uscita mostrano il flusso di alimentazione attraverso Rack ATS.
❺	LED uscita	Mostra la disponibilità di tensione all'uscita Rack ATS.
❻	Display LCD	Visualizzare lo stato, le impostazioni e le informazioni sul prodotto Rack ATS. Per ulteriori informazioni sulle schermate del display LCD, consultare il *Manuale dell'utente* sul sito Web www.apc.com.
❼	Pulsanti di navigazione del display	Sul display LCD, le icone indicano lo scopo dei pulsanti adiacenti. **Home:** Premere per spostarsi tra le schermate del monitor o per tornare alle schermate del monitor dai menu secondari. **Giù:** Premere per spostarsi tra le schermate di monitoraggio o le voci di menu. **Selezionare:** Premere per selezionare le voci di menu o per navigare al menu principale dalle schermate del monitor.
❽	LED "Stato carica"	Vedere LED "Carica stato", pagina 12.
❾	Porta console	Collegare il computer a Rack ATS per l'accesso locale all'interfaccia CLI. Utilizzare un cavo Micro USB (non in dotazione).
❿	Porta USB	Utilizzare le unità USB per gli aggiornamenti del firmware.
⓫	LED di stato 10/100/1000	Vedere LED di stato 10/100/1000, pagina 12.
⓬	LED di stato di rete	Vedere LED di stato di rete, pagina 12.
⓭	Porta di rete	Collega l'unità Rack ATS alla rete mediante un cavo di rete (non in dotazione).
⓮ ⓯	Porte collegamento A e collegamento B	Riservato per uso futuro
⓰	I/O universale	Porta per il collegamento di un sensore di temperatura APC opzionale (AP9335T) o di un sensore di temperatura/umidità APC opzionale (AP9335TH).
⓱	Interruttore reset	Riavvia la comunicazione di rete e seriale.

LED "Carica stato"

Questo LED identifica le condizioni di sovraccarico e allarme per Rack ATS. Per configurare le soglie di carico, consultare la Guida utente sul sito Web www.apc.com.

Condizione	Descrizione
Verde fisso	OK. Non sono presenti allarmi di sovraccarico (critico) o di quasi sovraccarico (allarme).
Giallo fisso	Avviso. È presente almeno un allarme di quasi sovraccarico (allarme), ma non sono presenti allarmi di sovraccarico (critico).
Lampeggiante rosso	Sovraccarico. È presente almeno un allarme di sovraccarico (critico).

LED di stato di rete

Questo LED indica lo stato della rete.

Condizione	Descrizione
Spento	Il/La Rack ATS è collegato/a a una rete sconosciuta.
Verde fisso	Il/La Rack ATS presenta impostazioni TCP/IP valide.
Verde lampeggiante	Il/La Rack ATS non dispone di impostazioni TCP/IP valide.[1]
Arancione fisso	È stato rilevato un guasto hardware relativo a Rack ATS.
Arancione lampeggiante	Il/La Rack ATS sta effettuando richieste BOOTP.
Arancione lampeggiante e verde (alternato)	Il/La Rack ATS sta effettuando richieste DHCP.
[1]Se non si utilizza un server BOOTP o DHCP, vedere Per configurare le impostazioni TCP/IP vedere la Guida utente sul sito Web www.apc.com.	

LED di stato 10/100/1000

Questo LED indica lo stato della rete di Rack ATS.

Condizione	Descrizione
Spento	Si verifica una o più delle seguenti situazioni: • Il/La Rack ATS non riceve alimentazione in ingresso. • Il cavo che collega il/la Rack ATS alla rete è scollegato o difettoso. • Il dispositivo che collega il/la Rack ATS alla rete è spento. • Il/La Rack ATS non funziona correttamente. Potrebbe essere necessario ricorrere alla riparazione o alla sostituzione. Contattare l'assistenza clienti.
Giallo fisso	Il/La Rack ATS è collegato/a a una rete che funziona a 10-100 Megabit al secondo (Mbps).
Verde fisso	Il/La Rack ATS è collegato/a a una rete che funziona a 1000 Mbps.
Giallo lampeggiante	Il/La Rack ATS sta ricevendo o trasmettendo pacchetti di dati a 10-100 Mbps.
Verde lampeggiante	Il/La Rack ATS sta ricevendo o trasmettendo pacchetti di dati a 1000 Mbps.

Installazione

⚠⚠PERICOLO

PERICOLO DI SCOSSE ELETTRICHE

- È possibile un'elevata corrente di dispersione dai carichi collegati. Se la corrente di dispersione totale supererà i 3,5 mA, collegare un filo di messa a terra dall'unità Rack ATS a una massa affidabile dell'impianto prima di alimentare l'unità Rack ATS.
- Non utilizzare l'unità Rack ATS senza i coperchi.
- All'interno non vi sono parti riparabili dall'utente. Per la manutenzione rivolgersi a personale qualificato.
- Usare all'interno solo in luoghi asciutti.
- Utilizzare esclusivamente la bulloneria in dotazione per il montaggio e il controllo dei cavi.

Il mancato rispetto di queste istruzioni provocherà morte o gravi infortuni.

AVVISO

PERICOLO DI DANNI ALL'APPARECCHIATURA

- La temperatura ambiente di funzionamento di un ambiente rack chiuso o con più unità può essere superiore alla temperatura dell'ambiente. Accertarsi che la temperatura ambiente di funzionamento del rack non superi la temperatura ambiente nominale per il dispositivo.
- Assicurarsi che il dispositivo sia montato correttamente.

Il mancato rispetto di queste istruzioni può provocare danni alle apparecchiature.

Dadi gabbia

⚠ATTENZIONE

CADUTA APPARECCHIATURA

NON installare i dadi gabbia verticalmente, con i lobi che si agganciano alla parte superiore e inferiore del foro quadrato.

Il mancato rispetto di queste istruzioni può provocare infortuni o danni alle apparecchiature.

- Installare i dadi gabbia orizzontalmente, con i lobi che si agganciano ai lati del foro quadrato.
- Installare i dadi gabbia all'interno della guida di montaggio verticale.

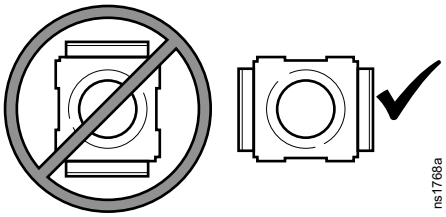

Opzioni di montaggio

È possibile montare il Rack ATS in un'APC NetShelter® o altra EIA-310-D standard da 483 mm (19").

Montaggio orizzontale

1. Scegliere una posizione di montaggio per il Rack ATS con il display digitale o il pannello posteriore rivolto all'esterno dell'armadietto.
2. Fissare le staffe di montaggio al Rack ATS utilizzando le viti a testa piatta in dotazione.
3. Scegliere una posizione per l'unità. L'unità occupa uno o due spazi U. Un foro segnato sull'asta verticale dell'armadietto (o un numero, sugli armadietti più recenti) indica il centro di uno spazio U.

   Inserire i dadi gabbia sopra e sotto il foro segnato (o il numero) su ciascuna asta di montaggio verticale nella posizione scelta. (Utilizzare dadi a clip per fori circolari non filettati.)
4. Allineare i fori di montaggio delle staffe ai dadi gabbia installati. Inserire e serrare le viti.

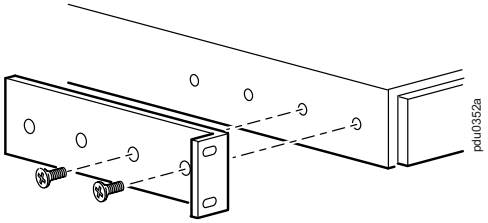

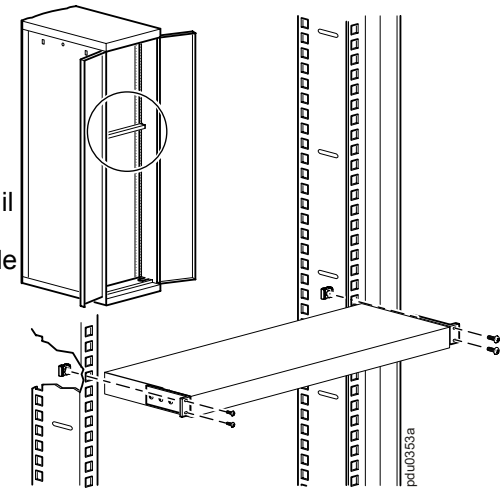

Montaggio orizzontale incassato

È possibile montare il Rack ATS in una configurazione incassata fissando le staffe come mostrato nella figura seguente:

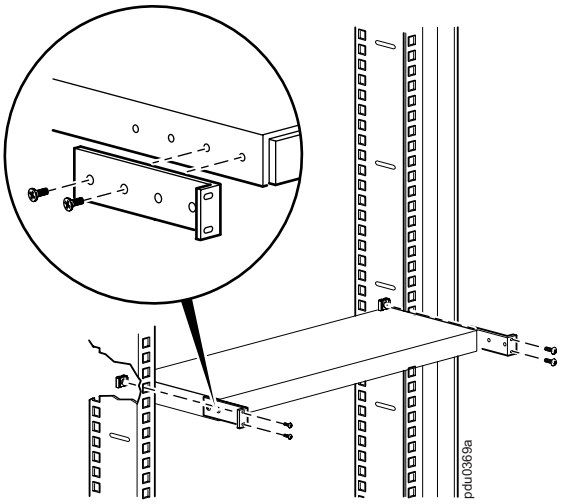

Collegamento dell'ATS

AVVISO
PERICOLO DI DANNI ALLE APPARECCHIATURE • Non collegare il Rack ATS a un generatore senza la protezione di un gruppo di continuità (UPS) in linea a doppia conversione. • Il Rack ATS è compatibile solo con UPS in linea a doppia conversione e non con UPS Line Interactive. (Per ulteriori informazioni, consultare il Documento tecnico 1, *Diversi tipi di sistemi UPS*, disponibile sul sito Web www.apc.com). **Il mancato rispetto di queste istruzioni può provocare danni alle apparecchiature.**

Collegare il Rack ATS a due fonti di alimentazione indipendenti l'una dall'altra. Il Rack ATS protegge le apparecchiature attingendo da una sorgente di alimentazione secondaria quando la sorgente primaria diventa instabile o non disponibile. Senza due fonti indipendenti, l'unità Rack ATS non è in grado di proteggere le apparecchiature.

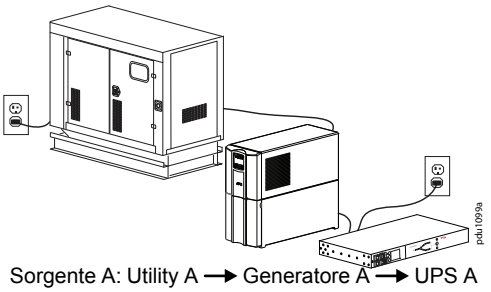

Sorgente A: Utility A → Generatore A → UPS A

Sorgente B: Utility A

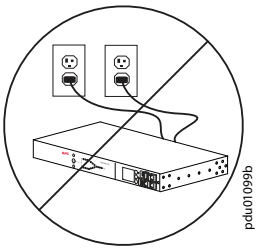

Sorgente A: Utility A

Sorgente B: Utility A

Configurazioni di origine

Sor-gente	Configurazione	Forza della configurazione
A	Utility A → Generatore A → UPS A	Migliore
B	Utility B → Generatore B → UPS B	
A	Utility A → Generatore A → UPS	Migliore
B	Utility B	
A	Utility A → Generatore → UPS A	Buono
B	Utility A	
A	Utility A → UPS A	Buono
B	Utility B → UPS B	
A	Utility A → UPS	Buono
B	Utility A	
A	Utility A	Debole
B	Utility B	
A	Utility A	Non valido: le sorgenti A e B non sono indipendenti
B	Utility A	
A	Utility A → Generatore A	Non valido: vedere AVVISO
B	Utility B → Generatore B	

Garanzia di fabbricazione di due anni

Questa garanzia si applica unicamente ai prodotti che vengono acquistati per l'utilizzo personale seguendo le indicazioni contenute in questo manuale.

Termini di garanzia

Schneider Electric garantisce che i propri prodotti sono esenti da difetti nei materiali e nella lavorazione per un periodo di due anni a partire dalla data di acquisto. Schneider Electric si impegna a riparare o sostituire tutti i prodotti difettosi coperti da questa garanzia. Questa garanzia non si applica alle apparecchiature che hanno subito danneggiamenti in seguito a incidenti, negligenza, uso erroneo, alterazioni o modifiche effettuate con qualsiasi mezzo. La riparazione o sostituzione di un prodotto difettoso o parte di esso non estende il periodo di garanzia originale. Tutti i pezzi forniti nell'ambito della presente garanzia possono essere nuovi o ricondizionati in fabbrica.

Garanzia non trasferibile

La presente garanzia ha validità soltanto per l'acquirente originario, che deve aver registrato correttamente il prodotto. La registrazione del prodotto può essere effettuata sul sito web www.apc.com.

Esclusioni

In base alla presente garanzia, Schneider Electric non potrà essere ritenuta responsabile se alla verifica e all'esame del prodotto verrà rilevato che il supposto difetto del prodotto non esiste o è stato causato da uso non corretto, negligenza, installazione o verifica impropria da parte dell'acquirente o di terzi. Schneider Electric declina ogni responsabilità anche nel caso di tentativi non autorizzati di riparazioni o modifiche alla tensione o a collegamenti errati o inadatti, condizioni di funzionamento in loco inappropriate, atmosfera corrosiva, riparazioni o installazioni, modifiche alla posizione o all'uso, esposizione alle intemperie, incidenti naturali, incendi, furto o installazione diversa dalle raccomandazioni o specifiche di Schneider Electric o in qualsiasi evenienza in cui il numero di serie Schneider Electric sia stato alterato, cancellato o rimosso, o qualunque altra motivazione che non rientri nell'utilizzo preposto.

NON ESISTONO GARANZIE, IMPLICITE O ESPLICITE, PER FORZA DI LEGGE O ALTRO, RELATIVE AL PRODOTTO VENDUTO, REVISIONATO O ALLESTITO AI SENSI DEL PRESENTE CONTRATTO O A ESSO COLLEGATE. SCHNEIDER ELECTRIC DECLINA OGNI GARANZIA IMPLICITA DI COMMERCIABILITÀ, SODDISFAZIONE O IDONEITÀ PER UNO SCOPO SPECIFICO. LE GARANZIE ESPRESSE DI SCHNEIDER ELECTRIC NON VERRANNO AUMENTATE, DIMINUITE O INTACCATE E NESSUN OBBLIGO O RESPONSABILITÀ SCATURIRÀ DALLA PRESTAZIONE DI ASSISTENZA TECNICA DA PARTE DI SCHNEIDER ELECTRIC IN RELAZIONE AI PRODOTTI. LE SUDDETTE GARANZIE E TUTELE SONO ESCLUSIVE E SOSTITUISCONO TUTTE LE ALTRE GARANZIE E TUTELE. LE GARANZIE INDICATE IN PRECEDENZA COSTITUISCONO L'UNICA RESPONSABILITÀ DI SCHNEIDER ELECTRIC E LA TUTELA ESCLUSIVA DELL'ACQUIRENTE PER QUALUNQUE VIOLAZIONE DI TALI GARANZIE. LE GARANZIE SCHNEIDER ELECTRIC VALGONO ESCLUSIVAMENTE PER L'ACQUIRENTE E NON SI INTENDONO ESTENDIBILI A TERZI.

IN NESSUNA CIRCOSTANZA SCHNEIDER ELECTRIC O SUOI FUNZIONARI, DIRIGENTI, AFFILIATI O IMPIEGATI SARANNO RITENUTI RESPONSABILI PER QUALSIASI DANNO DI NATURA INDIRETTA, SPECIALE, CONSEQUENZIALE O PUNITIVA RISULTANTE DALL'USO, ASSISTENZA O

INSTALLAZIONE DEI PRODOTTI, SIA CHE TALI DANNI ABBIANO ORIGINE DA ATTO LECITO O ILLECITO, INDIPENDENTEMENTE DA NEGLIGENZA O RESPONSABILITÀ, SIA CHE SCHNEIDER ELECTRIC SIA STATA AVVISATA IN ANTICIPO DELLA POSSIBILITÀ DI TALI DANNI. NELLA FATTISPECIE, SCHNEIDER ELECTRIC DECLINA OGNI RESPONSABILITÀ PER EVENTUALI COSTI, QUALI MANCATI UTILI O RICAVI, PERDITA DI APPARECCHIATURE, MANCATO UTILIZZO DELLE APPARECCHIATURE, PERDITA DI SOFTWARE E DI DATI, SPESE DI SOSTITUZIONE, RICHIESTE DI RISARCIMENTO DA PARTE DI TERZI O ALTRO.

LA PRESENTE GARANZIA NON PUÒ ESSERE MODIFICATA O ESTESA DA RIVENDITORI, RAPPRESENTANTI O DIPENDENTI SCHNEIDER ELECTRIC. LADDOVE PREVISTO, I TERMINI DI GARANZIA POSSONO ESSERE MODIFICATI SOLO IN FORMA SCRITTA E FIRMATA DA UN FUNZIONARIO DI SCHNEIDER ELECTRIC E DALLA SUA RAPPRESENTANZA LEGALE.

Richieste di indennizzo coperte dalla garanzia

Per problemi relativi a richieste di indennizzo è possibile rivolgersi alla rete di assistenza clienti, accedendo alla pagina Assistenza disponibile sul sito www.apc.com/support. Selezionare il proprio paese dall'apposito menu a discesa nella parte superiore della pagina web. Selezionare la scheda **Assistenza** per ottenere informazioni su come contattare il servizio di assistenza clienti per la propria zona.

Interferenza in radiofrequenza

USA—FCC

Questa apparecchiatura è conforme ai limiti per i dispositivi digitali di Classe A, ai sensi della parte 15 delle norme FCC. Questi limiti sono designati per fornire una protezione adeguata contro interferenze dannose in caso di utilizzo dell'apparecchio in un ambiente commerciale. Questa apparecchiatura genera, utilizza e o può irradiare energia a radiofrequenza. Se non installata e utilizzata in conformità con il manuale di istruzioni, può causare interferenze dannose alle comunicazioni radio.

Canada - ICES

Questa apparecchiatura digitale di Classe A è conforme alla normativa canadese ICES-003.

Cet appareil numérique de la classe A est conforme alle norme NMB-003 du Canada.

Giappone—VCC

Prodotto di Classe A basato sullo standard VCCI (Voluntary Control Council for Interference by Information Technology Equipment). Se questa apparecchiatura viene utilizzata in un ambiente domestico, possono verificarsi interferenze radio; in tal caso, l'utente deve intraprendere azioni correttive.

この装置は、情報処理装置等電波障害自主規制協議会（VCCI）の基準 に基づくクラス A 情報技術装置です。この装置を家庭環境で使用すると、電波 妨害を引き起こすことがあります。この場合には、使用者が適切な対策を講ず るように要求されることがあります。

Australia e Nuova Zelanda

Attenzione: Questo è un prodotto di Classe A. In un ambiente domestico, questo prodotto può causare interferenze radio; in tal caso l'utente deve prendere misure adeguate.

Unione Europea

Questo prodotto è conforme ai requisiti di compatibilità elettromagnetica (EMC) stabiliti dalla direttiva UE 2014/30/UE del Parlamento europeo e del Consiglio europeo del 26 febbraio 2014 sull'armonizzazione delle legislazioni degli Stati membri relative alla compatibilità elettromagnetica.

Questo prodotto è stato testato e ritenuto conforme ai limiti per le apparecchiature informatiche di Classe A secondo CISPR 32/EN 55032:2015 per le emissioni e EN 55024:2010+A1:2015 per le immunità.

Attenzione: Questo è un prodotto di Classe A. In un ambiente domestico/residenziale, questo prodotto può causare interferenze radio per le quali l'utente potrebbe essere obbligato a prendere le misure adeguate.

Regno Unito

Questo prodotto è conforme ai regolamenti sulla compatibilità elettromagnetica 2016 della legislazione del Regno Unito applicabili ai prodotti per la Gran Bretagna a partire dal 1° gennaio 2021.

Questo prodotto è stato testato e ritenuto conforme ai limiti per le apparecchiature informatiche di Classe A secondo CISPR 32/EN 55032:2015 per le emissioni e EN 55024:2010+A1:2015 per le immunità.

Attenzione: Questo è un prodotto di Classe A. In un ambiente domestico/residenziale, questo prodotto può causare interferenze radio per le quali l'utente potrebbe essere obbligato a prendere le misure adeguate.

APC
Foxboro, MA
02035 Foxboro, MA
USA

https://www.apc.com

Poiché gli standard, le specifiche tecniche e la progettazione possono cambiare di tanto in tanto, si prega di chiedere conferma delle informazioni fornite nella presente pubblicazione.

© 2022 – 2022 Schneider Electric. Tutti i diritti sono riservati.

990-91717-017