Rack ATS avec carte de gestion de réseau 3

Installation

AP44XXA

990-91717-012
Date de lancement : Mai 2022

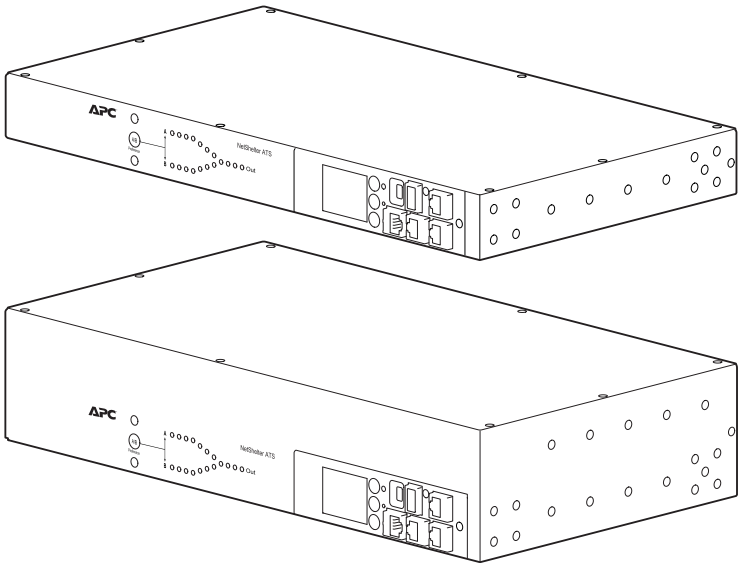

https://www.apc.com

Mentions légales

La marque Schneider Electric et toutes les marques de commerce de Schneider Electric SE et de ses filiales mentionnées dans ce guide sont la propriété de Schneider Electric SE ou de ses filiales. Toutes les autres marques peuvent être des marques de commerce de leurs propriétaires respectifs. Ce guide et son contenu sont protégés par les lois sur la propriété intellectuelle applicables et sont fournis à titre d'information uniquement. Aucune partie de ce guide ne peut être reproduite ou transmise sous quelque forme ou par quelque moyen que ce soit (électronique, mécanique, photocopie, enregistrement ou autre), à quelque fin que ce soit, sans l'autorisation écrite préalable de Schneider Electric.

Schneider Electric n'accorde aucun droit ni aucune licence d'utilisation commerciale de ce guide ou de son contenu, sauf dans le cadre d'une licence non exclusive et personnelle, pour le consulter tel quel.

Les produits et équipements Schneider Electric doivent être installés, utilisés et entretenus uniquement par le personnel qualifié.

Les normes, spécifications et conceptions sont susceptibles d'être modifiées à tout moment. Les informations contenues dans ce guide peuvent faire l'objet de modifications sans préavis.

Dans la mesure permise par la loi applicable, Schneider Electric et ses filiales déclinent toute responsabilité en cas d'erreurs ou d'omissions dans le contenu informatif du présent document ou pour toute conséquence résultant de l'utilisation des informations qu'il contient.
APC, le logo APC, NetShelter, Data Center Expert et EcoStruxure sont des marques de commerce de Schneider Electric SE ou de ses filiales. Toutes les autres marques peuvent être des marques de commerce de leurs propriétaires respectifs.

Table des matières

Consignes de sécurité importantes — À CONSERVER 5
- Informations relatives à la sécurité du Rack ATS 6

Renseignements préliminaires 8
- Cordons d'alimentation disponibles 8
- Documentation supplémentaire 9
- Réception d’une inspection 9
- À recycler 9
- Service à la clientèle de niveau mondial 9
- Commentaires des utilisateurs 9

Inventaire 10

Présentation du panneau avant 11
- Voyant d’état de la charge 12
- Voyant d'état du réseau 12
- Voyant d'état 10/100/1000 12

Installation 13
- Écrous cage 13
- Options de montage 14
  - Montage horizontal 14
  - Montage horizontal encastré 14
- Connexion de l’ATS 15

Garantie usine de deux ans 16
- Conditions de garantie 16
- Garantie non transférable 16
- Exclusions 16
- Réclamations 17

Interférence aux fréquences radioélectriques 18
- USA—FCC 18
- Canada—ICES 18
- Japon—VCC 18
- Australie et Nouvelle-Zélande 19
- Union européenne 19
- Royaume-Uni 19

Consignes de sécurité importantes — À CONSERVER

Lisez attentivement les consignes qui suivent et examinez l'équipement pour vous familiariser avec lui avant de l'installer, de l'utiliser, de le réparer ou de l'entretenir. Les messages de sécurité suivants peuvent apparaître tout au long du présent manuel ou sur l'équipement pour vous avertir de risques potentiels ou attirer votre attention sur des informations qui clarifient ou simplifient une procédure.



Lorsque ce symbole vient s'ajouter à un message de sécurité de type « Danger » ou « Avertissement », il indique un risque concernant l'électricité pouvant causer des blessures si les instructions ne sont pas suivies.



Voici le pictogramme de l'alerte de sécurité. Il avertit l'utilisateur des risques de blessures. Respectez tous les messages de sécurité portant ce symbole afin d'éviter les risques de blessure ou de décès.

⚠DANGER

DANGER indique une situation de danger imminent qui, si elle n'est pas évitée **entraînera** la mort ou des blessures graves.

Le non-respect de ces instructions provoquera la mort ou des blessures graves.

⚠AVERTISSEMENT

AVERTISSEMENT indique une situation de danger potentiel qui, si elle n'est pas évitée, **peut entraîner** la mort ou des blessures graves.

Le non-respect de ces instructions peut provoquer la mort, des blessures graves ou des dommages matériels.

⚠ATTENTION

ATTENTION indique une situation de danger potentiel qui, si elle n'est pas évitée, **peut entraîner** des blessures mineures ou modérées.

Le non-respect de ces instructions peut provoquer des blessures ou des dommages matériels.

AVIS

AVIS est utilisé pour commenter des pratiques sans rapport avec les blessures physiques. Le pictogramme de l'alerte de sécurité n'est pas utilisé avec ce type de message de sécurité.

Le non-respect de ces instructions peut provoquer des dommages matériels.

Veuillez noter

Les équipements électriques doivent être installés, exploités et entretenus par un personnel qualifié. Schneider Electric décline toute responsabilité quant aux conséquences éventuelles découlant de l'utilisation de ce document.

Une personne qualifiée est une personne disposant de compétences et de connaissances dans le domaine de la construction, de l'installation et du fonctionnement des équipements électriques et ayant bénéficié d'une formation de sécurité afin de reconnaître et d'éviter les risques encourus.

Respectez toujours scrupuleusement les lois et réglementations locales en vigueur sur le lieu d'installation.

Informations relatives à la sécurité du Rack ATS

⚠⚠DANGER

RISQUE D'ÉLECTROCUTION

- Un courant de fuite élevé provenant des charges associées est possible. Si le courant de fuite total dépasse 3,5 mA, raccordez un fil de terre supplémentaire du Rack ATS (fil M4) à une borne de terre fiable de votre installation avant de mettre le Rack ATS sous tension.
- N'utilisez pas le Rack ATS si les caches de celui-ci sont retirés.
- Ne contient aucune pièce pouvant être réparée par l'utilisateur. Confiez les réparations au personnel qualifié.
- Utiliser à l'intérieur uniquement dans un endroit sec.
- Utilisez uniquement le matériel fourni pour fixer les accessoires de montage et de commande par câble.

Le non-respect de ces instructions provoquera la mort ou des blessures graves.

AVIS

RISQUE DE DÉTÉRIORATION DE L'ÉQUIPEMENT

- La température ambiante de fonctionnement d'un environnement de racks fermé ou à unités multiples peut être supérieure à la température ambiante de la pièce. Assurez-vous que la température ambiante de fonctionnement de votre environnement de racks ne dépasse pas la température ambiante de fonctionnement nominale de l'appareil.
- Assurez-vous que l'appareil est monté correctement et uniformément.

Le non-respect de ces instructions peut provoquer des dommages matériels.

AVIS

RISQUE D'ENDOMMAGEMENT DE L'ÉQUIPEMENT

- Ne raccordez pas un Rack ATS à un groupe électrogène sans la protection d'une alimentation sans interruption (ASI) à double conversion On-Line.
- Le Rack ATS est compatible uniquement avec les ASI à double conversion On-Line et non avec les ASI Line Interactive. [Voir le livre blanc 1, *The Different Types of UPS Systems* (les différents types de systèmes d'ASI), à l'adresse www.apc.com pour plus d'informations.]

Le non-respect de ces instructions peut provoquer des dommages matériels.

Pour trouver un livre blanc, rendez-vous à l’adresse www.apc.com. Sélectionnez Support > Documentation produit et logiciel. Dans la liste Catégorie de document, sélectionnez Livres blancs. Saisissez le titre ou l'objet du livre blanc dans la barre de recherche, puis cliquez sur l'icône en forme de loupe pour afficher les résultats de la recherche.

Renseignements préliminaires

Le commutateur de transfert automatique en rack (Rack ATS) APC™ avec carte de gestion de réseau 3 (NMC3) fournit une alimentation redondante aux charges d'équipement monofil, telles que les serveurs. Le Rack ATS dispose de deux cordons d'alimentation d'entrée qui alimentent les charges connectées à partir d'une source d'alimentation primaire et secondaire. Si la source principale devient indisponible ou sort de la plage d'alimentation configurée, le Rack ATS bascule vers la source secondaire sans interrompre les charges critiques. Le Rack ATS intègre une connectivité réseau qui permet la gestion à distance via l'interface utilisateur Web (IU Web), son interface de ligne de commande (CLI), Data Center Expert™, EcoStruxure™ IT ou le protocole SNMP (Simple Network Management Protocol).

NOTE: Une carte de gestion de réseau (NMC) est un périphérique Web qui gère la communication avec des systèmes tiers (tels que votre réseau). La NMC prend en charge une interface de gestion unique pour une grande variété de produits APC afin d'offrir une expérience client plus uniforme.

NOTE: Mettez à jour votre micrologiciel vers la dernière version après le démarrage. Consultez le site www.apc.com pour obtenir la dernière version du microprogramme de Rack ATS. Saisissez le numéro de modèle de votre équipement dans la barre de recherche de la page d'accueil du site Web (www.apc.com). Sélectionnez le produit souhaité dans les résultats de recherche pour ouvrir la page dédiée à ce produit. Sélectionnez l'onglet Logiciel et micrologiciel sur la page de produit pour afficher et télécharger tout micrologiciel disponible pour ce produit. Vous trouverez des instructions détaillées relaatives à la mise à jour du micrologiciel dans le *Guide de l'utilisateur disponible à l'adresse :* www.apc.com.

Cordons d'alimentation disponibles

Les cordons d'alimentation ne sont pas fournis avec les unités suivantes :

- Pour l'unité AP4421A, utilisez un cordon d'alimentation homologué CEI, certifié VDE/HAR, calibré 300 VCA, 3 x 1,0 mm^2 minimum, avec prise et fiche homologuées, destiné à l'utilisation sur les équipements informatiques répertoriés.
- Pour l'unité AP4423A, utilisez un cordon d'alimentation homologué CEI, certifié VDE/HAR, calibré 300 VCA, 3 x 1,5 mm^2 minimum, avec prise et fiche homologuées, destiné à l'utilisation sur les équipements informatiques répertoriés.
- Pour l'unité AP4433A, utilisez un cordon d'alimentation homologué UL, certifié CSA, calibré 300 VCA, 14 AWG minimum, avec prise et fiche homologuées, destiné à l'utilisation sur les équipements informatiques répertoriés.
- Pour l'unité AP4434A, utilisez un cordon d'alimentation homologué UL, certifié CSA, calibré 300 VCA, 12 AWG minimum, avec prise et fiche homologuées, destiné à l'utilisation sur les équipements informatiques répertoriés.

La longueur du cordon d'alimentation doit être d'au moins 1,5 m et d'au plus 4,5 m, sauf en cas d'installation spéciale, notamment dans le cas d'équipements dédiés destinés à être montés à proximité d'un réceptacle.

Documentation supplémentaire

Vous trouverez la dernière version de ce manuel ainsi que la documentation supplémentaire à l'adresse www.apc.com :

- *Fiche de sécurité :* Inclut des consignes de sécurité critiques sur le Rack ATS.
- *Guide de l'utilisateur :* Instructions de configuration et de gestion du micrologiciel du Rack ATS.
- *Notes de mise à jour :* Décrit les nouvelles fonctionnalités, les problèmes résolus et les problèmes connus de la dernière version du micrologiciel.
- *Manuel de sécurité :* Décrit les fonctions de sécurité de la carte de gestion de réseau et des appareils équipés de composants intégrés de la carte de gestion de réseau.

Pour trouver la documentation du produit, saisissez le numéro de modèle de votre équipement dans la barre de recherche sur la page d'accueil du site Web (www.apc.com). Sélectionnez le produit souhaité dans les résultats de recherche pour ouvrir la page dédiée à ce produit. Sélectionnez l'onglet Documentation sur la page du produit pour afficher la liste des documents disponibles pour ce produit. La documentation peut être consultée sur le site Web ou téléchargée au format PDF.

Réception d'une inspection

Inspectez l'emballage et son contenu pour vérifier qu'ils n'ont pas été endommagés pendant le transport et vous assurez que toutes les pièces ont été envoyées. Signalez immédiatement tout dommage survenu pendant le transport à l'agent d'expédition et informez immédiatement APC ou votre revendeur APC du contenu manquant, des dommages ou de tout autres problèmes.

À recycler

Les matériaux d'expédition sont recyclables. Veuillez les conserver pour une utilisation ultérieure ou les éliminer de manière appropriée.

Service à la clientèle de niveau mondial

L'assistance pour ce produit est disponible à l'adresse www.apc.com.

Commentaires des utilisateurs

Vos commentaires sur ce document sont les bienvenus. Contactez-nous à l'adresse www.apc.com.

Inventaire

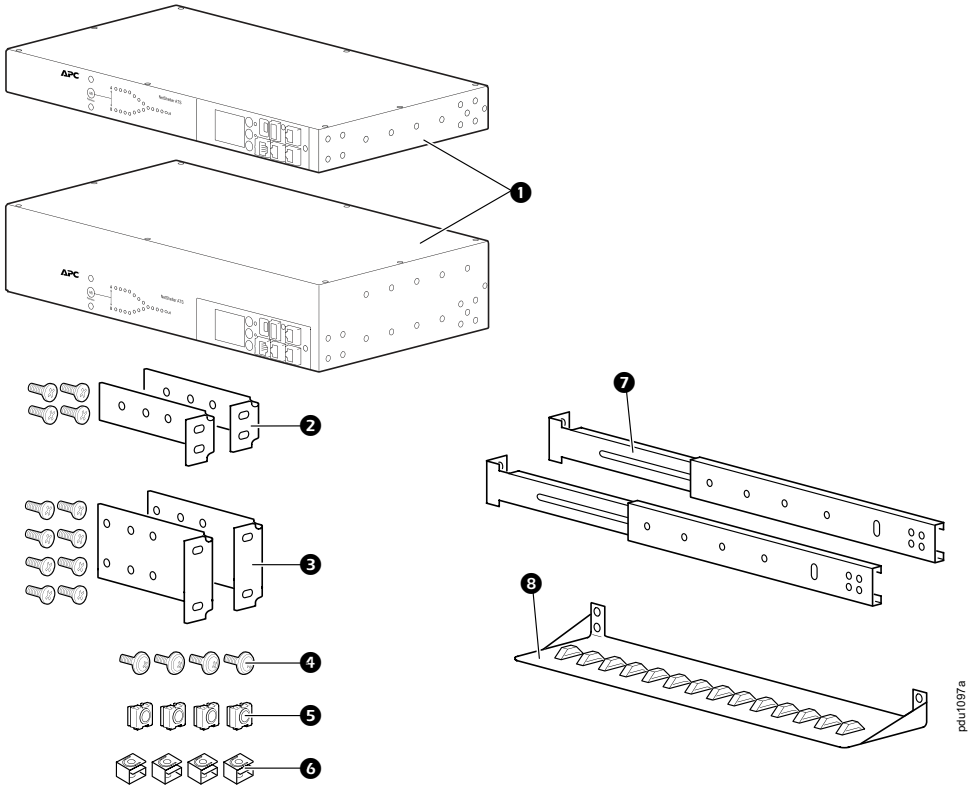

Article	Description
❶	Rack ATS, 1 U ou 2 U
❷	Kit de support de montage en rack 1 U (fourni avec les modèles de Rack ATS 1 U)
❸	Kit de support de montage en rack 2 U (fourni avec les modèles de Rack ATS 2 U)
❹	Vis cruciformes, 10-32 x 0,5 po
❺	Écrous cage, 10-32 (à utiliser avec les trous carrés)
❻	Écrous clipsables, 10-32 (à utiliser avec les trous ronds non filetés)

Options supplémentaires (non fournies)

❼	Segments de rails avant et arrière AP7768
❽	Support de fixation des câbles AP7769

NOTE: Certains modèles 2 U peuvent contenir des perles de ferrite et un câble série RJ12 à DB-9. Celles-ci ne sont pas utilisées.

NOTE: Installez le Rack ATS avec des segments de rail avant et arrière pour une meilleure stabilité. Les segments de rail avant/arrière et le support de fixation des câbles sont disponibles sur le site Web d'APC, www.apc.com.

Présentation du panneau avant

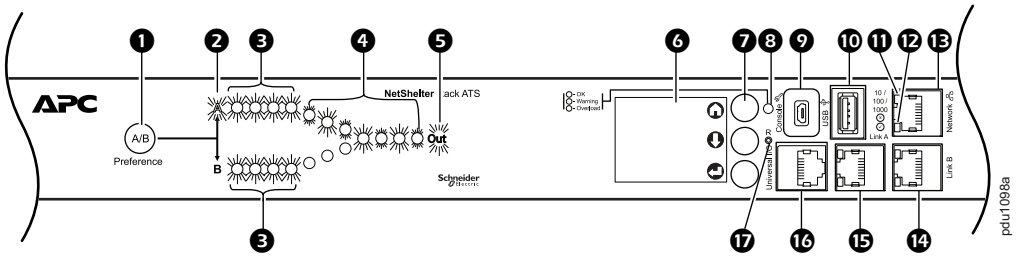

Votre Rack ATS est configuré de sorte que le rétroéclairage de l'affichage s'éteigne après 10 minutes d'inactivité. Appuyez sur un bouton de navigation de l'afficheur pour allumer le rétroéclairage.

Article		Fonction
❶	Bouton de préférence A/B	Appuyez dessus pour définir une source d'alimentation préférée : le premier appui définit la Source A, le deuxième appui définit la Source B et le troisième appui ne définit aucune préférence.
❷	Voyants des sources A et B	Indique la source d'alimentation préférée. Si aucune source n'est préférée, les deux voyants sont allumés. Vous pouvez également voir la Source préférée sur l'écran LCD.
❸	Voyants du connecteur d'entrée	Fournit des informations sur la tension d'entrée de chaque source. Si la tension d'entrée efficace et la fréquence mesurée se trouvent dans la plage de tolérance sélectionnée, le voyant correspondant s'allume. Dans une condition de fonctionnement normale (redondance complète de la source), les deux ensembles de voyants sont allumés.
❹	Voyants du connecteur de sortie	Indique la source utilisée pour la sortie (un seul chemin est allumé à la fois). Ensemble, les voyants de source préférée, les voyants de connecteur et le voyant de sortie indiquent le flux d'énergie à travers le Rack ATS.
❺	Voyant de sortie	Indique la présence d'une tension à la sortie du Rack ATS.
❻	Afficheur à cristaux liquides	Afficher l'état, les paramètres et les renseignements sur le produit de l'ATS. Reportez-vous au *Guide de l'utilisateur à l'adresse* www.apc.com pour plus d'informations sur les écrans LCD.
❼	Afficher les boutons de navigation	Sur l'écran LCD, les icônes indiquent l'objet des boutons adjacents. **Accueil :** Appuyez dessus pour parcourir les écrans du moniteur ou revenir aux écrans du moniteur à partir des sous-menus. **Bas :** Appuyez dessus pour parcourir les écrans ou les éléments de menu du moniteur. **Sélection :** Appuyez dessus pour sélectionner des éléments de menu ou naviguer jusqu'au menu principal à partir des écrans du moniteur.
❽	Voyant d'état de la charge	Voir Voyant d'état de la charge, page 12.
❾	Port de console	Connectez votre ordinateur au Rack ATS pour accéder localement à l'interface de ligne de commandes. Utilisez un câble Micro USB (non fourni).
❿	Port USB	Utilisez des périphériques USB pour les mises à niveau du micrologiciel.
⓫	Voyant d'état 10/100/1000	Voir Voyant d'état 10/100/1000, page 12.
⓬	Voyant d'état du réseau	Voir Voyant d'état du réseau, page 12.
⓭	Port réseau	Permet de raccorder le Rack ATS au réseau à l'aide d'un câble réseau (non fourni).
⓮ ⓯	Ports de liaison A et de liaison B	Réservé pour utilisation ultérieure.
⓰	E/S universelle	Port pour connecter un capteur de température APC (AP9335T) ou un capteur de température/ d'humidité APC (AP9335TH) en option.
⓱	Interrupteur de réinitialisation	Redémarre le réseau et la communication série.

Voyant d’état de la charge

Ce voyant permet d'identifier les conditions de surcharge et d'avertissement du Rack ATS. Pour configurer les seuils de charge, reportez-vous au *Guide de l’utilisateur disponible à l’adresse* www.apc.com.

Condition	Description
Vert fixe	OK. Aucune alarme de surcharge (critique) ou de surcharge imminente (avertissement) n'est présente.
Jaune fixe	Avertissement. Au moins une alarme de surcharge imminente (avertissement) est présente, mais aucune alarme de surcharge (critique) n'est présente.
Clignotant rouge	Surcharge. Au moins une alarme de surcharge (critique) est présente.

Voyant d'état du réseau

Ce voyant indique l'état du réseau.

Condition	Description
OFF	Le Rack ATSest connecté à un réseau inconnu.
Vert fixe	Les paramètres TCP/IP du Rack ATS sont valides.
Vert clignotant lentement	Les paramètres TCP/IP du Rack ATS ne sont pas valides.[1]
Orange fixe	Une défaillance matérielle a été détectée dans le Rack ATS.
Orange clignotant lentement	Le Rack ATS envoie des requêtes BOOTP.
Orange et vert clignotant (alternatif)	Le Rack ATS envoie des requêtes DHCP.
[1]Si vous n’utilisez pas de serveur BOOTP ou DHCP, reportez-vous à la section du *Guide de l’utilisateur* disponible à l’adresse www.apc.com pour configurer les paramètres TCP/IP.	

Voyant d'état 10/100/1000

Ce voyant indique l'état du réseau du Rack ATS.

Condition	Description
OFF	Une ou plusieurs des situations suivantes existent : • Le Rack ATS ne reçoit pas d'alimentation en entrée. • Le câble reliant le Rack ATS au réseau est déconnecté ou défectueux. • L’appareil reliant le Rack ATS au réseau est éteint. • Le Rack ATS lui-même ne fonctionne pas correctement. Il peut nécessité réparation ou remplacement. Contactez le service à la clientèle.
Jaune fixe	Le Rack ATSest connecté à un réseau fonctionnant à un débit de 10-100 mégabits par seconde (Mbit/s).
Vert fixe	Le Rack ATSest connecté à un réseau fonctionnant à un débit de 1000 Mbit/s.
Jaune clignotant	Le Rack ATSenvoie ou reçoit des paquets de données à un débit compris entre 10 et 100 Mbit/s.
Vert clignotant	Le Rack ATSenvoie ou reçoit des paquets de données à un débit de 1000 Mbit/s.

Installation

⚠⚠DANGER

RISQUE D'ÉLECTROCUTION

- Un courant de fuite élevé provenant des charges associées est possible. Si le courant de fuite total dépasse 3,5 mA, raccordez un fil de terre supplémentaire du Rack ATS (fil M4) à une borne de terre fiable de votre installation avant de mettre le Rack ATS sous tension.
- N'utilisez pas le Rack ATS si les caches de celui-ci sont retirés.
- Ne contient aucune pièce pouvant être réparée par l'utilisateur. Confiez les réparations au personnel qualifié.
- Utiliser à l'intérieur uniquement dans un endroit sec.
- Utilisez uniquement le matériel fourni pour fixer les accessoires de montage et de commande par câble.

Le non-respect de ces instructions provoquera la mort ou des blessures graves.

AVIS

RISQUE DE DÉTÉRIORATION DE L'ÉQUIPEMENT

- La température ambiante de fonctionnement d'un environnement de racks fermé ou à unités multiples peut être supérieure à la température ambiante de la pièce. Assurez-vous que la température ambiante de fonctionnement de votre environnement de racks ne dépasse pas la température ambiante de fonctionnement nominale de l'appareil.
- Assurez-vous que l'appareil est monté correctement et uniformément.

Le non-respect de ces instructions peut provoquer des dommages matériels.

Écrous cage

⚠ATTENTION

CHUTE D'ÉQUIPEMENT

N'installez PAS les écrous cage à la verticale, les oreilles s'engageant dans les parties supérieure et inférieure du trou carré.

Le non-respect de ces instructions peut provoquer des blessures ou des dommages matériels.

- Installez les écrous cage à l'horizontale, les oreilles s'engageant dans les côtés du trou carré.
- Installez les écrous cage à l'intérieur du rail de montage vertical.

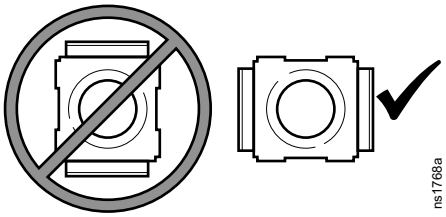

Options de montage

Vous pouvez monter le Rack ATS dans un rack APC NetShelter® ou dans un autre rack EIA-310-D standard de 483 mm (19 po.).

Montage horizontal

1. Choisissez une position de montage pour le Rack ATS avec l'afficheur numérique ou le panneau arrière orienté vers l'extérieur de l'armoire.
2. Fixez les supports de montage au Rack ATS à l'aide des vis à tête plate fournies.
3. Choisissez un emplacement pour l'unité. L'unité occupe une ou deux unités de hauteur (U). Un trou cranté sur le rail vertical de l'armoire (ou un numéro, sur les nouvelles armoires) indique le milieu d'une unité de hauteur (U).

   Insérez les écrous cage au-dessus et en dessous du trou cranté (ou du numéro) de chaque rail de montage vertical à l'emplacement choisi. (Utilisez des écrous clipsables pour les trous ronds non filetés.)
4. Alignez les trous de montage des supports sur les écrous cage installés. Insérez et serrez les vis.

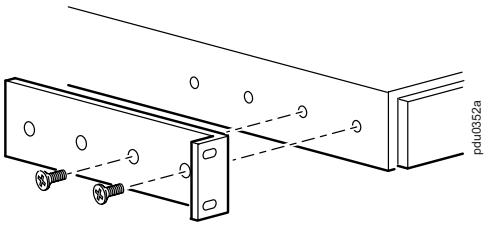

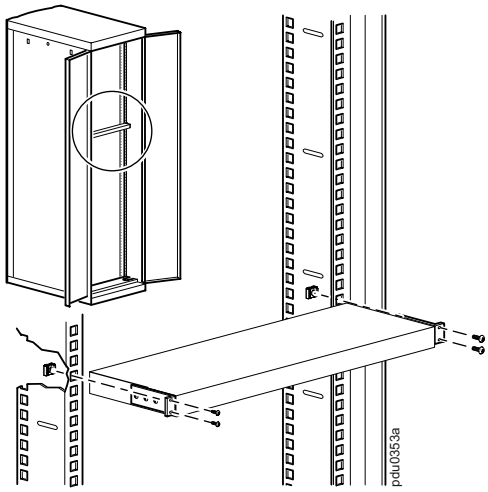

Montage horizontal encastré

Vous pouvez monter le Rack ATS dans une configuration encastrée en fixant les supports comme indiqué dans l'illustration suivante :

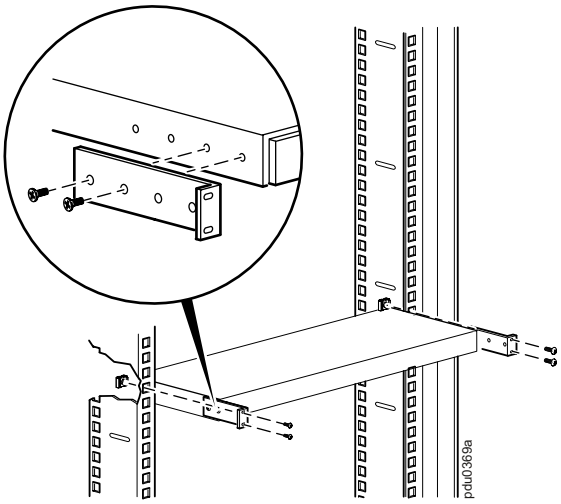

Connexion de l’ATS

AVIS
RISQUE D’ENDOMMAGEMENT DE L’ÉQUIPEMENT • Ne raccordez pas un Rack ATS à un groupe électrogène sans la protection d'une alimentation sans interruption (ASI) à double conversion On-Line. • Le Rack ATS est compatible uniquement avec les ASI à double conversion On-Line et non avec les ASI Line Interactive. [Voir le livre blanc 1, *The Different Types of UPS Systems* (les différents types de systèmes d’ASI), à l’adresse www.apc.com pour plus d'informations.] **Le non-respect de ces instructions peut provoquer des dommages matériels.**

Raccordez le Rack ATS à deux sources d’alimentation indépendantes l’une de l’autre. Le Rack ATS protège votre équipement en s’alimentant à partir d’une source d'alimentation secondaire lorsque la source principale devient instable ou indisponible. Le Rack ATS ne peut pas protéger votre équipement s’il n’est pas alimenté par deux sources indépendantes.

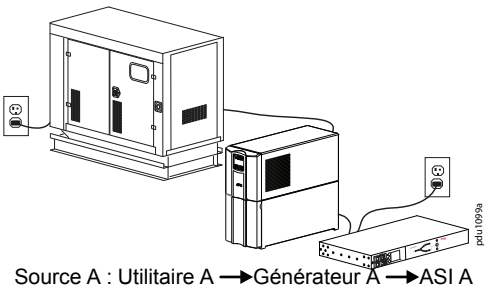

Source A : Utilitaire A → Générateur A → ASI A

Source B : Utilitaire A

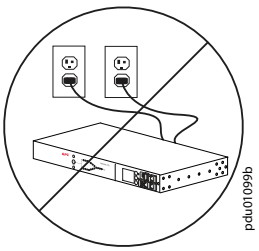

Source A : Utilitaire A

Source B : Utilitaire A

Configurations des sources

Source	Configuration	Force de la configuration
A B	Utilitaire A → Générateur A → ASI A Utilitaire B → Générateur B → ASI B	Meilleure
A B	Utilitaire A → Générateur A → ASI Utilitaire B	Meilleure
A B	Utilitaire A → Générateur → ASI A Utilitaire A	Bonne
A B	Utilitaire A → ASI A Utilitaire B → ASI B	Bonne
A B	Utilitaire A → ASI Utilitaire A	Bonne
A B	Utilitaire A Utilitaire B	Faible
A B	Utilitaire A Utilitaire A	Mauvaise : les sources A et B ne sont pas indépendantes
A B	Utilitaire A → Générateur A Utilitaire B → Générateur B	Mauvaise : voir AVIS

Garantie usine de deux ans

Cette garantie s’applique uniquement aux produits que vous achetez pour une utilisation conforme aux instructions du présent manuel.

Conditions de garantie

Schneider Electric garantit que ses produits seront exempts de tous défauts dus au matériel ou à la fabrication pendant une période de deux ans à compter de la date d'achat. Schneider Electric s'engage à réparer ou remplacer tout produit défectueux couvert par la présente garantie. Cette garantie ne couvre pas les dommages résultant d’un accident, d’une négligence ou d’une mauvaise utilisation, ni d’une modification ou adaptation quelconque du produit. La réparation ou le remplacement d'un produit défectueux ou d'une pièce de celui-ci ne prolonge pas la période de garantie initiale. Toute pièce fournie dans le cadre de cette garantie peut être neuve ou réusinée.

Garantie non transférable

Cette garantie ne s'applique qu'à l'acheteur d'origine qui doit avoir enregistré correctement le produit. L'enregistrement peut se faire sur le site www.apc.com.

Exclusions

Dans le cadre de cette garantie, Schneider Electric ne peut être tenu responsable si, après contrôle et examen, il s'avère que le produit n'est pas défectueux ou que le défaut présumé est la conséquence d'une mauvaise utilisation, d'une négligence, d'une mauvaise installation ou d'un mauvais contrôle de la part de l'acheteur ou d'un tiers. De plus, Schneider Electric ne peut être tenue responsable, dans le cadre de cette garantie, en cas de tentative non autorisée de réparation ou de modification d'une connexion ou d'une tension électrique incorrecte ou inadaptée, de conditions de fonctionnement sur site inappropriées, de présence d'atmosphère corrosive, de réparations, d'installations, d'exposition aux éléments naturels, de catastrophes naturelles, d'incendie, de vol ou d'installation contraire aux recommandations ou spécifications émises par Schneider Electric, ou quelles que soient les circonstances si le numéro de série Schneider Electric a été modifié, dégradé ou effacé, ou pour toute autre cause dépassant le cadre d'une utilisation autorisée.

CE CONTRAT NE PRÉSENTE DIRECTEMENT OU INDIRECTEMENT AUCUNE GARANTIE EXPRESSE OU IMPLICITE, LÉGALE OU AUTRE, CONCERNANT LES PRODUITS VENDUS, RÉPARÉS OU FOURNIS. SCHNEIDER ELECTRIC REJETTE TOUTE GARANTIE IMPLICITE DE QUALITÉ MARCHANDE, DE SATISFACTION ET D'ADÉQUATION À UN USAGE PARTICULIER. LES GARANTIES EXPLICITES D'SCHNEIDER ELECTRIC NE PEUVENT ÊTRE ÉTENDUES, DIMINUÉES OU AFFECTÉES PAR LES CONSEILS OU SERVICES TECHNIQUES OU AUTRES OFFERTS PAR SCHNEIDER ELECTRIC CONCERNANT LES PRODUITS, ET AUCUNE OBLIGATION OU RESPONSABILITÉ NE PEUT S'EN DÉGAGER. LES GARANTIES ET COMPENSATIONS CI-DESSUS SONT EXCLUSIVES ET REMPLACENT TOUTES LES AUTRES GARANTIES ET COMPENSATIONS. EN CAS DE NON-RESPECT DE CES GARANTIES, LA RESPONSABILITÉ D'SCHNEIDER ELECTRIC ET LE RECOURS DE L'ACHETEUR SE LIMITENT AUX GARANTIES INDIQUÉES CI-DESSUS. LES GARANTIES OCTROYÉES PAR SCHNEIDER ELECTRIC S'APPLIQUENT UNIQUEMENT À L'ACHETEUR ET NE SONT PAS TRANSFÉRABLES À UN TIERS.

EN AUCUN CAS SCHNEIDER ELECTRIC, SES AGENTS, SES DIRECTEURS, SES FILIALES OU SES EMPLOYÉS NE PEUVENT ÊTRE TENUS

RESPONSABLES DE TOUTE ESPÈCE DE DOMMAGES INDIRECTS, PARTICULIERS, IMMATÉRIELS OU EXEMPLAIRES, SUITE A L'UTILISATION, L'ENTRETIEN OU L'INSTALLATION DES PRODUITS, QUE CES DOMMAGES REVÊTENT UN CARACTÈRE CONTRACTUEL OU DÉLICTUEL, QUELLE QUE SOIT LA FAUTE, LA NÉGLIGENCE OU LA STRICTE RESPONSABILITÉ ÉVENTUELLE, OU MÊME SI SCHNEIDER ELECTRIC A ÉTÉ PRÉVENU DE L'ÉVENTUALITÉ DE TELS DOMMAGES. SPÉCIFIQUEMENT, SCHNEIDER ELECTRIC NE PEUT ÊTRE TENU RESPONSABLE D'AUCUN COÛT, TEL QUE LA PERTE DE PROFITS OU DE REVENUS, LA PERTE DE MATÉRIEL OU DE SON UTILISATION, DE LOGICIELS, DE DONNÉES, LE COÛT DE SUBSTITUTS, LES RÉCLAMATIONS PAR DES TIERS OU AUTRES.

AUCUN REPRÉSENTANT, EMPLOYÉ OU AGENT D'SCHNEIDER ELECTRIC N'EST AUTORISÉ À APPORTER DES ANNEXES OU DES MODIFICATIONS AUX CONDITIONS DE LA PRÉSENTE GARANTIE. LES CONDITIONS DE LA GARANTIE NE PEUVENT ÊTRE MODIFIÉES, LE CAS ÉCHÉANT, QUE PAR ÉCRIT ET AVEC LA SIGNATURE D'UN AGENT SCHNEIDER ELECTRIC ET DU SERVICE JURIDIQUE.

Réclamations

Les clients désirant présenter une réclamation peuvent accéder au service d'assistance clients en consultant la page d'assistance à l'adresse www.apc.com/support. Sélectionnez votre pays dans le menu déroulant se trouvant en haut de la page Web. Sélectionnez l’onglet **Support** pour obtenir les coordonnées du service d’assistance clients dans votre région.

Interférence aux fréquences radioélectriques

USA—FCC

Cet équipement est conforme aux limites imposées aux appareils numériques de classe A, conformément à la section 15 du règlement de la FCC. Ces limites sont conçues pour fournir une protection raisonnable contre les interférences nuisibles lorsqu'un appareil est employé dans un environnement commercial. Cet équipement génère, utilise ou peut émettre des radiofréquences. S'il n'est pas installé et utilisé conformément au mode d'emploi, il peut causer des interférences nuisibles aux communications radio.

Canada—ICES

Cet appareil numérique appartient à la Classe A et est conforme à la norme ICES-003 du Canada.

Cet appareil numérique de la classe A est conforme à la norme NMB-003 du Canada.

Japon—VCC

Il s'agit d'un produit de classe A basé sur la norme du Voluntary Control Council for Interference by Information Technology Equipment (VCCI). En cas d'utilisation de cet équipement dans un environnement domestique, des perturbations radio peuvent se produire, auquel cas l'utilisateur peut être tenu de prendre des mesures correctives.

この装置は、情報処理装置等電波障害自主規制協議会（VCCI）の基準 に基づくクラス A 情報技術装置です。この装置を家庭環境で使用すると、電波 妨害を引き起こすことがあります。この場合には、使用者が適切な対策を講ず るように要求されることがあります。

Australie et Nouvelle-Zélande

Attention : Il s'agit d'un produit de classe A. Dans un environnement domestique, ce produit peut provoquer des interférences radio, auquel cas l'utilisateur peut être tenu de prendre des mesures adéquates.

Union européenne

Ce produit est conforme aux exigences de compatibilité électromagnétique (CEM) énoncées par la directive européenne 2014/30/UE du Parlement européen et du Conseil du 26 février 2014 sur l'harmonisation des lois des États membres relatives à la compatibilité électromagnétique.

Ce produit a été testé et déclaré conforme aux limites définies pour les équipements informatiques de classe A conformément à la norme CISPR 32/EN 55032:2015 pour les émissions et à la norme EN 55024:2010+A1:2015 pour les immunité.

Attention : Il s'agit d'un produit de classe A. Dans un environnement domestique/résidentiel, ce produit peut provoquer des interférences radio dans lesquelles l'utilisateur peut être tenu de prendre des mesures adéquates.

Royaume-Uni

Ce produit est conforme aux réglementations de compatibilité électromagnétique 2016 de la législation britannique, appliquées aux produits livrés en Grande-Bretagne ou en Grande-Bretagne à partir du 1er janvier 2021.

Ce produit a été testé et déclaré conforme aux limites définies pour les équipements informatiques de classe A conformément à la norme CISPR 32/EN 55032:2015 pour les émissions et à la norme EN 55024:2010+A1:2015 pour les immunité.

Attention : Il s'agit d'un produit de classe A. Dans un environnement domestique/résidentiel, ce produit peut provoquer des interférences radio dans lesquelles l'utilisateur peut être tenu de prendre des mesures adéquates.

APC
Foxboro, MA
02035 Foxboro, MA
États-Unis

https://www.apc.com

Les normes, spécifications et conceptions pouvant changer de temps à autre, veuillez demander la confirmation des informations figurant dans cette publication.

© 2022 – 2022 Schneider Electric. Tous droits réservés.

990-91717-012