KOOR

SUP-Luftpumpe
Pompe à air pour SUP
Pompa aria SUP

Bedienungsanleitung | Mode d'emploi | Istruzioni per l'uso

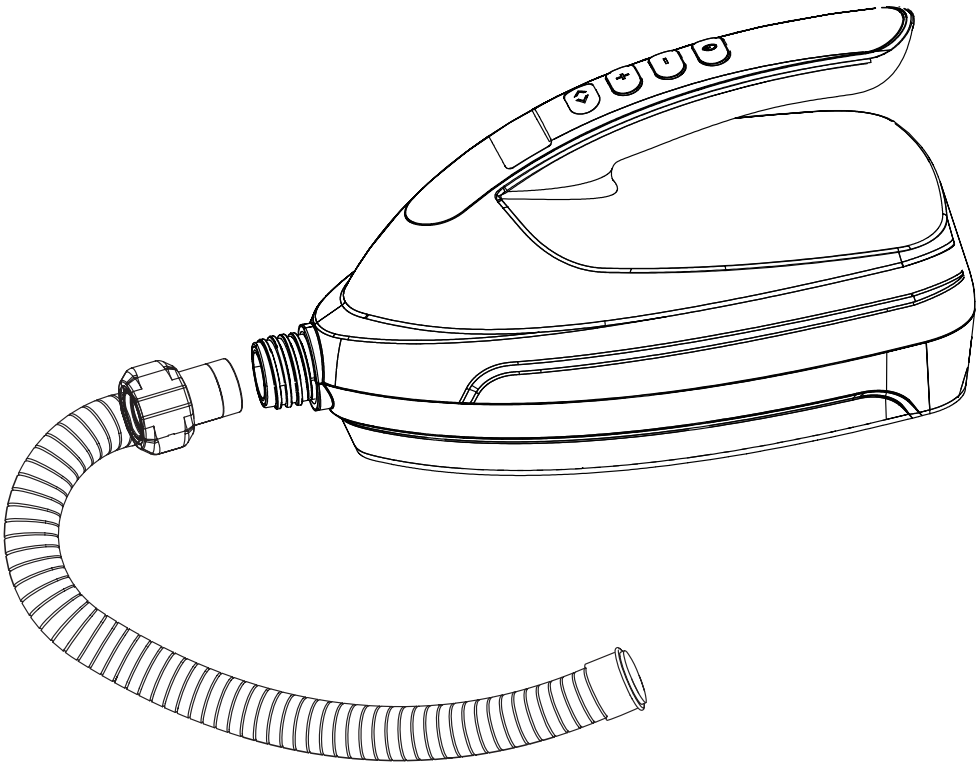

Allgemeines

Hinweise zur Bedienungsanleitung



Diese Bedienungsanleitung enthält wichtige Informationen zur Inbetriebnahme und Benutzung des Geräts.

Lesen Sie die Bedienungsanleitung, insbesondere die Sicherheitshinweise, sorgfältig durch, bevor Sie das Gerät benutzen.

Das Nichtbeachten der Bedienungsanleitung kann zu schweren Verletzungen oder Schäden am Gerät führen.

Die Bedienungsanleitung basiert auf den in der Europäischen Union gültigen Normen und Regeln. Beachten Sie im Ausland auch landesspezifische Richtlinien und Gesetze. Bewahren Sie die Bedienungsanleitung zum späteren Nachschlagen auf. Wenn Sie das Gerät an Dritte weitergeben, übergeben Sie unbedingt auch die Bedienungsanleitung.

Zeichenerklärung

Die folgenden Symbole werden in dieser Bedienungsanleitung, auf dem Gerät oder der Verpackung verwendet.



Beachten Sie bei der Verwendung des Geräts die Bedienungsanleitung.



Dieses Symbol bezeichnet eine Gefährdung mit einem mittleren Risikograd, die, wenn sie nicht vermieden wird, eine schwere Verletzung oder den Tod zur Folge haben kann.



Dieses Symbol bezeichnet eine Gefährdung mit einem niedrigen Risikograd, die, wenn sie nicht vermieden wird, eine geringfügige oder mässige Verletzung zur Folge haben kann.



Recyceln Sie die Verpackungsmaterialien.



Entsorgen Sie das Gerät umweltgerecht.

CE

EU-Konformitätserklärung: Mit diesem Symbol gekennzeichnete Produkte erfüllen alle anzuwendenden Gemeinschaftsvorschriften des Europäischen Wirtschaftsraums.

Bestimmungsgemässer Gebrauch

Das Gerät ist ausschliesslich für den dafür vorgesehenen Zweck konzipiert. Verwenden Sie es nur wie in dieser Bedienungsanleitung beschrieben. Jede andere Verwendung des Geräts gilt als nicht bestimmungsgemäss und kann zu Personen- oder Sachschäden führen.

Der Hersteller oder Händler übernimmt keine Haftung für Schäden, die durch nicht bestimmungsgemässen oder falschen Gebrauch entstanden sind.

Das Gerät ist für den Privatgebrauch bestimmt und für den gewerblichen Bereich nicht geeignet.

Das Gerät ist nicht dafür bestimmt, von Kindern und Personen mit eingeschränkten körperlichen, sensorischen oder geistigen Fähigkeiten oder Mangel an Erfahrung und Wissen benutzt zu werden, es sei denn, sie werden durch eine für ihre Sicherheit zuständige Person beaufsichtigt oder erhielten von ihr Anweisungen, wie das Gerät zu benutzen ist. Kinder sollten beaufsichtigt werden, um sicherzustellen, dass sie nicht mit dem Gerät spielen.

Kinder unter 8 Jahren sollten vom Gerät ferngehalten werden, sofern sie nicht ständig beaufsichtigt werden.

Gerät und Lieferumfang prüfen



Beschädigungsgefahr!

Öffnen Sie die Verpackung vorsichtig. Wenn Sie die Verpackung mit einem Messer oder spitzen Gegenstand unvorsichtig öffnen, kann das Gerät beschädigt werden.

Überprüfen Sie unmittelbar nach dem Auspacken den Lieferumfang. Verifizieren Sie, dass alle Teile des Geräts in einwandfreiem Zustand sind:

- Luftpumpe
- Luftschlauch mit Adaptern
- USB-C-Kabel

Nehmen Sie ein beschädigtes Gerät nicht in Betrieb und kontaktieren Sie den Kundendienst.

Technische Daten

Modell:	F01360 / HT-781 A
Nennspannung Eingang:	5 V / 2 A
Kapazität Li-Ion Batterie:	4000 mAh
Maximaler Luftdruck:	16psi / 1 bar, einstellbar

Sicherheitshinweise



Stromschlaggefahr!

- Verwenden Sie das Gerät nicht, wenn es sichtbare Schäden aufweist.
- Weist das USB-C-Kabel einen Defekt auf, muss es ersetzt werden.
- Verwenden Sie nur USB-C-Ladeadapter, die in einwandfreiem Zustand sind.
- Reparieren Sie das Gerät nicht selbst, sondern wenden Sie sich an den Kundendienst. Bei eigenständig ausgeführten Reparaturen, unsachgemässem Anschluss oder falscher Bedienung sind Haftungs- und Garantieansprüche ausgeschlossen.
- Halten Sie das Gerät von Flüssigkeiten fern.
- Stecken Sie das USB-C-Kabel nicht mit nassen Händen ein oder aus.
- Halten Sie das Gerät von Wärmequellen fern.
- Vermeiden Sie Stolperstellen beim Verlegen des USB-C-Kabels.
- Knicken Sie das USB-C-Kabel nicht und legen Sie es nicht über scharfe Kanten.
- Verwenden Sie das Gerät nicht in der Nähe von brennbaren oder explosiven Materialien.
- Schalten Sie das Gerät aus, wenn Sie es nicht benutzen oder wenn eine Störung auftritt.
- Lassen Sie das Gerät während des Betriebs nicht unbeaufsichtigt.



Unsachgemässer Umgang kann zu Verletzungen oder Schäden am Gerät führen.

- Stellen Sie das Gerät auf einer gut zugänglichen, trockenen, und ausreichend stabilen Fläche auf.
- Stellen Sie das Gerät nicht auf oder in der Nähe von heissen Oberflächen wie Herdplatten ab.
- Bringen Sie das USB-C-Kabel nicht mit heissen Gegenständen in Berührung.

- Verwenden Sie das Gerät nur für den dafür vorgesehenen Zweck.
- Verwenden Sie das Gerät nicht, wenn Teile sich verformt haben oder Risse aufweisen.
- Ziehen Sie den Luftschlauch während des Betriebs nicht ab, da es aufgrund des hohen Drucks zu Verletzungen kommen kann.
- Richten Sie die Pumpe nicht auf sich selbst oder andere Personen.

Produktübersicht

1. Anschlussöffnung für Luftschlauch
2. LCD-Display mit Druckanzeige
3. Umschalttaste psi / bar
4. Druckregler-Taste (-)
5. Druckregler-Taste (+)
6. Start / Stopp
7. Ein- /Ausschalten
8. Adapter für SUPs, Luftmatratzen etc.
9. Luftschlauch
10. Drehverschluss
11. Lufteinlass
12. USB-C-Kabel

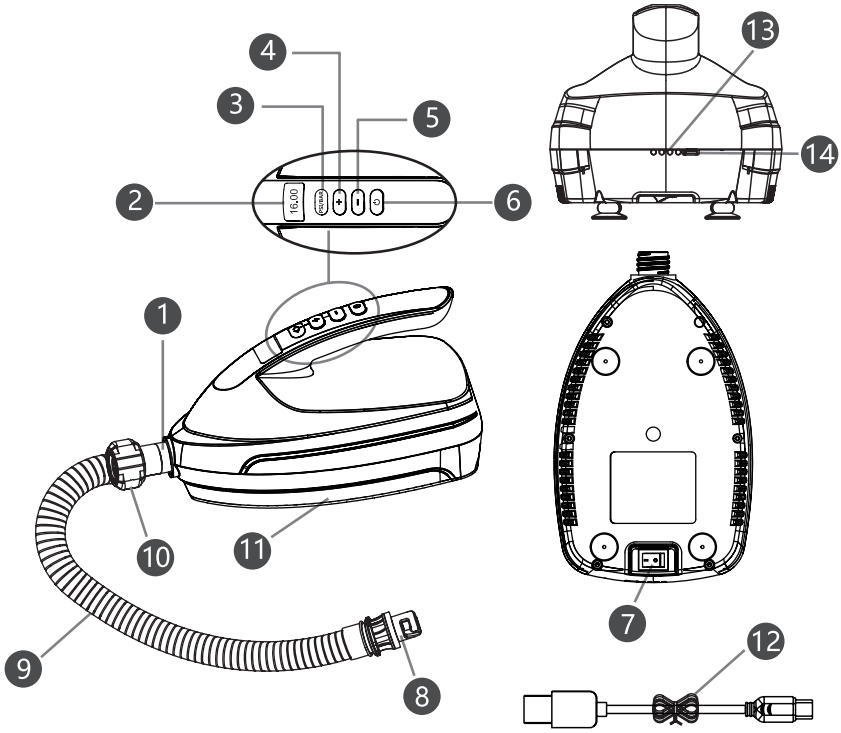

Bedienung des Geräts

Bedienungshinweise

Stromschlaggefahr!
Falscher Umgang mit dem Gerät kann zu einem Stromschlag führen.

Verletzungsgefahr!
Falscher Umgang mit dem Gerät kann zu Verletzungen führen.

Inbetriebnahme

Entfernen Sie das Verpackungsmaterial. Laden Sie die Luftpumpe vor der ersten Benutzung vollständig auf.

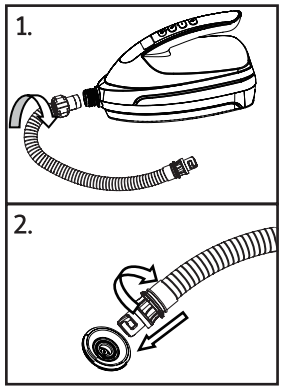

1. Bringen Sie den Luftschlauch (9) mittels Drehverschluss (10) an der Anschlussöffnung (1) an. Drehen Sie den Drehverschluss im Uhrzeigersinn fest.
2. Drehen Sie das andere Ende des Luftschlauchs im Uhrzeigersinn in das Ventil des aufzupumpenden Gegenstands.
3. Schalten Sie die Pumpe ein (7).
4. Drücken Sie die Umschalttaste (3), um die gewünschte Einheit auszuwählen.
5. Stellen Sie mit den Tasten «+» und «-» den gewünschten Druck ein.
6. Drücken Sie die Taste (6), um mit dem Aufpumpen zu beginnen. Während des Vorgangs lässt sich der Druckwert mit den Druckregler-Tasten (4, 5) jederzeit anpassen. Um den Vorgang zu beenden, drücken Sie die Taste (6).
7. Sobald der eingestellte Druckwert erreicht ist, schaltet die Pumpe automatisch aus.

Wird die Luftpumpe nicht innerhalb der ersten 2 Minuten nach dem Einschalten gestartet, wird der Standby-Modus aktiviert. Durch Drücken der Taste (6) ist die Pumpe wieder betriebsbereit.

Aufladen
Laden Sie die Luftpumpe mit dem mitgelieferten USB-C-Kabel auf. Es dauert ca. 6 Stunden, bis die Pumpe vollständig geladen ist, ca. 3 Stunden mit einem Ladeadapter mit Schnellladeprotokoll QC3.0 oder höher.

Hinweise
Der voreingestellte Druckwert ist 10psi (0.689 bar). Bei nächster Verwendung wird jeweils der zuletzt eingestellte Druckwert angezeigt.

Während dem Aufladen kann die Luftpumpe nicht benutzt werden.

Benutzen Sie die Pumpe jeweils nicht länger als 20 Minuten, damit sie nicht überhitzt. Lassen Sie die Pumpe danach mindestens 30 Minuten abkühlen, bevor Sie sie erneut benutzen.

Entfernen Sie den Luftschlauch und schalten Sie die Pumpe aus, wenn Sie sie nicht benutzen.

Bewahren Sie die Luftpumpe an einem trockenen Ort auf.

Fehlerbehebung

Störung	Mögliche Ursache	Behebung
Das Gerät startet nicht oder schaltet automatisch aus.	Das Gerät ist nicht eingeschaltet.	Schalten Sie das Gerät ein, indem Sie die Taste (7) drücken.
	Der Ladestand des Akkus ist zu niedrig.	Laden Sie den Akku auf.
	Das Gerät ist überhitzt oder überlastet.	Lassen Sie das Gerät für mindestens 30 Minuten abkühlen und starten Sie den Vorgang erneut.
Die Pumpleistung ist schwach.	Der Luftschlauch ist verstopft.	Stellen Sie sicher, dass der Luftschlauch nicht blockiert ist.
	Der Luftschlauch wurde nicht korrekt angebracht.	Bringen Sie den Luftschlauch korrekt an.

Entsorgung



Verpackung entsorgen
Entsorgen Sie die Verpackung sortenrein. Geben Sie Pappe und Karton zum Altpapier, Folien in die Wertstoffsammlung.



Altgeräte dürfen nicht in den Hausmüll!
Sollte das Gerät einmal nicht mehr benutzt werden können, so ist jeder Verbraucher gesetzlich verpflichtet, Altgeräte getrennt vom Hausmüll, z. B. bei einer Sammelstelle seiner Gemeinde/seines Stadtteils, abzugeben. Damit wird gewährleistet, dass Altgeräte fachgerecht verwertet und negative Auswirkungen auf die Umwelt vermieden werden. Deswegen sind Elektrogeräte mit dem hier abgebildeten Symbol gekennzeichnet.

Généralités

Consignes à propos de la notice d'instructions



Cette notice d'instructions contient des informations importantes sur la mise en service et l'utilisation de l'appareil.

Avant d'utiliser l'appareil, lisez attentivement la notice d'instructions, en particulier les consignes de sécurité.

Le non-respect de la notice d'instructions peut entraîner des blessures corporelles ou des dommages d'ordre matériel.

Conservez la notice d'instructions pour pouvoir vous y référer ultérieurement. Si vous remettez l'appareil à un tiers, veillez à lui remettre également la notice d'instructions.

Signification des symboles

Les symboles suivants sont utilisés dans cette notice d'instructions, sur l'appareil ou sur l'emballage.



Respectez la notice d'instructions lors de l'utilisation de l'appareil.



Ce symbole indique un danger présentant un niveau de risque moyen qui, s'il n'est pas évité, peut entraîner la mort ou des blessures graves.



Ce symbole indique un danger présentant un niveau de risque faible qui, s'il n'est pas évité, peut entraîner des blessures légères à modérées.



Recyclez les matériaux d'emballage.



Éliminez l'appareil de manière écologique et responsable.



Déclaration UE de conformité : les produits marqués de ce symbole sont conformes à toutes les dispositions communautaires applicables de l'Espace économique européen.

Utilisation conforme à la destination d'usage

L'appareil est conçu exclusivement pour l'usage auquel il est destiné et ne doit être utilisé que comme décrit dans cette notice. Toute autre utilisation de l'appareil est considérée comme non conforme et peut entraîner des dommages corporels ou matériels.

Le fabricant ou le revendeur n'assume aucune responsabilité pour les dommages résultant d'une utilisation non conforme ou incorrecte.

L'appareil est destiné à un usage privé et ne convient pas à un usage professionnel. L'appareil n'est pas destiné à être utilisé par des enfants ou des personnes dont les capacités physiques, sensorielles ou mentales sont réduites ou qui manquent d'expérience et de connaissances, à moins qu'elles ne soient supervisées par une personne responsable de leur sécurité ou qu'elles n'aient reçu de celle-ci des instructions sur la manière d'utiliser l'appareil.

Il est recommandé de surveiller les enfants pour s'assurer qu'ils ne jouent pas avec l'appareil. Les enfants de moins de 8 ans doivent être tenus à l'écart de l'appareil, sauf s'ils sont surveillés en permanence.

Vérifier l'appareil et le contenu de l'emballage



Risque de dommages !

Ouvrez l'emballage avec précaution. Pour ne pas endommager l'appareil, évitez d'utiliser un couteau ou un objet pointu.

Vérifiez le contenu de l'emballage immédiatement après l'avoir déballé. Vérifiez que toutes les pièces de l'appareil sont en bon état :

- Pompe
- Tuyau d'air avec embouts adaptateurs
- Câble USB-C

Si l'appareil présente des dommages, ne le mettez pas en marche et contactez le service après-vente.

Données techniques

Modèle :	F01360/HT-781 A
Tension nominale entrée :	5 V/2 A
Capacité batterie lithium-ion :	4000 mAh
Pression de gonflage maximale :	16psi/1 bar, réglable

Consignes de sécurité



Danger d'électrocution !

- N'utilisez pas l'appareil s'il présente des dommages visibles.
- Si le câble USB-C montre un défaut, il doit être remplacé.
- N'utilisez que des adaptateurs de charge USB-C en parfait état.
- Ne réparez pas l'appareil vous-même, mais adressez-vous au service après-vente. Toute responsabilité et tout droit à la garantie sont exclus en cas de réparation effectuée par vos soins, de raccordement inapproprié ou d'utilisation incorrecte.
- Tenez l'appareil éloigné de tout liquide.
- Ne branchez ou ne débranchez pas le câble USB-C avec les mains mouillées.
- Tenez l'appareil à l'écart des sources de chaleur.
- Posez le câble USB-C de façon à éviter les chutes.
- Ne pliez pas le câble USB-C et ne le placez pas sur des arêtes vives.
- N'utilisez pas l'appareil à proximité de matériaux inflammables ou explosifs.
- Éteignez l'appareil lorsque vous ne l'utilisez pas ou en cas de dysfonctionnement.
- Ne laissez pas l'appareil sans surveillance lorsque vous l'utilisez.



Une manipulation non conforme peut entraîner des blessures ou endommager l'appareil.

- Installez l'appareil dans un endroit facilement accessible, sec et suffisamment stable.
- Ne placez pas l'appareil sur ou à proximité de surfaces chaudes telles que des plaques de cuisson.
- Ne mettez pas le câble USB-C en contact avec des objets chauds.

- N'utilisez l'appareil que pour l'usage auquel il est réservé.
- N'utilisez pas l'appareil si des pièces sont déformées ou présentent des fissures.
- Ne retirez pas le tuyau en cours d'utilisation, cela vous exposerait à des risques de blessure en raison de la pression élevée.
- N'orientez pas la pompe vers vous ou vers d'autres personnes.

Aperçu du produit

1. Raccordement tuyau d'air
2. Affichage LCD avec une indication de pression
3. Touche conversion psi/bar
4. Touche réglage de la pression (-)
5. Touche réglage de la pression (+)
6. Marche / Arrêt
7. Mise sous tension / mise hors tension
8. Embout adaptateur pour SUP, matelas gonflables, etc.
9. Tuyau d'air
10. Fermeture avec bouchon à vis
11. Entrée d'air
12. Câble USB-C

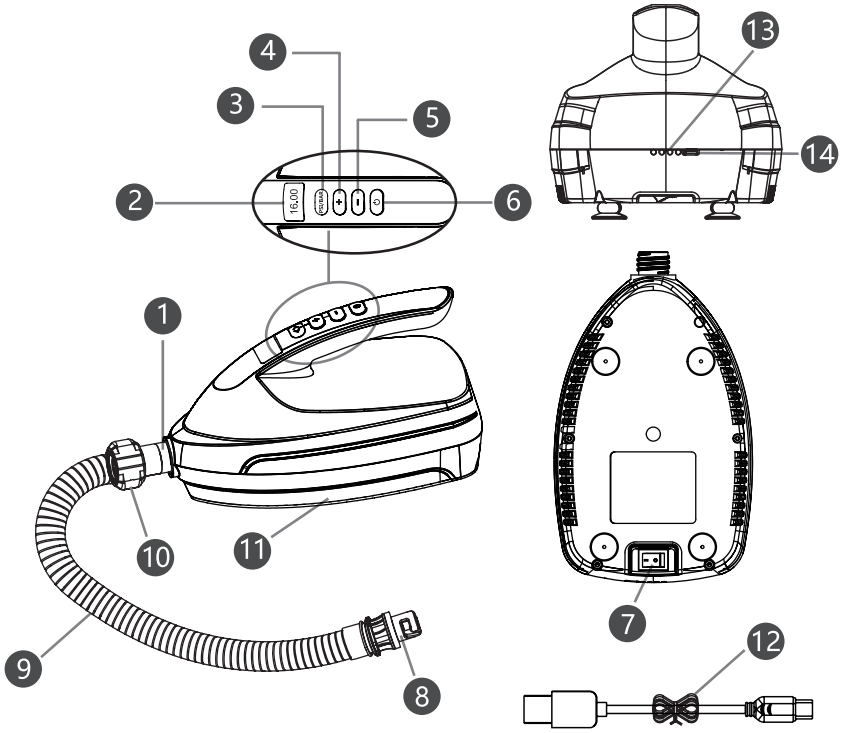

Utilisation de l'appareil

Instructions d'utilisation

Danger d'électrocution !
Une mauvaise manipulation de l'appareil peut entraîner un risque d'électrocution.

Risque de blessure !
Une mauvaise manipulation de l'appareil peut entraîner des blessures.

Mise en service

Retirez le matériel d'emballage. Chargez entièrement la pompe avant la première utilisation.

1. Reliez le tuyau d'air (9) à l'appareil (1) à l'aide de la bague à visser (10). Vissez fermement la bague en tournant dans le sens des aiguilles d'une montre.
2. Connectez l'autre extrémité du tuyau en tournant dans le sens des aiguilles d'une montre dans la valve de l'objet à gonfler.
3. Mettez la pompe sous tension (7).
4. Appuyez sur la touche conversion (3), pour sélectionner l'unité souhaitée.
5. Réglez la pression souhaitée à l'aide des touches « + » et « - ».

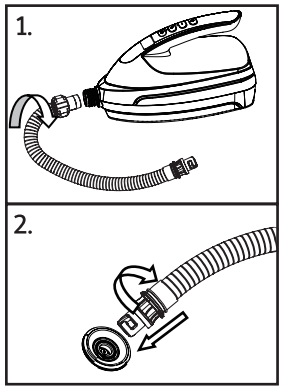

6. Appuyez sur la touche (6), pour commencer à gonfler. Il est possible en cours d'utilisation d'adapter à tout moment la pression à l'aide des touches de réglage (4, 5). Pour arrêter le processus, appuyez sur la touche (6).
7. La pompe s'arrête automatiquement une fois la pression demandée atteinte.

Si dans les 2 minutes qui suivent la mise sous tension, la pompe n'est pas activée, elle bascule en mode veille. Appuyez sur la touche Marche / Arrêt (6) pour remettre la pompe en marche.

Chargement
Chargez la pompe à l'aide du câble USB-C fourni. Pour un chargement complet, le temps de charge est de 6 heures. Avec un adaptateur à charge rapide QC3.0 ou supérieur, la durée passe à 3 heures environ.

Consignes supplémentaires
La pression préréglée est 10psi (0,689 bar). L'appareil affiche à chaque nouvelle utilisation la dernière pression réglée.

La pompe ne peut pas être utilisée en cours de chargement.

Pour éviter le risque de surchauffe, l'utilisation continue de la pompe ne doit pas excéder 20 minutes. Laissez refroidir la pompe au moins 30 minutes avant toute nouvelle utilisation.

Dévissez le tuyau d'air et éteignez la pompe lorsque vous ne l'utilisez pas.

Conservez la pompe dans un endroit sec.

Dépannage

Problème	Cause possible	Réparation
L'appareil ne s'allume pas ou s'éteint automatiquement.	L'appareil est hors tension.	Mettez l'appareil sous tension en appuyant sur la touche ⏻ (7).
	La charge de la batterie est trop faible.	Chargez la batterie.
	L'appareil est en surchauffe ou en surcharge.	Laissez l'appareil refroidir pendant au moins 30 minutes et essayez de nouveau.
La pompe ne gonfle pas suffisamment.	Le tuyau d'air est obstrué.	Assurez-vous que le tuyau d'air n'est pas bouché.
	Le tuyau d'air n'est pas correctement fixé.	Fixez correctement le tuyau d'air.

Mise au rebut

Mise au rebut écologique et responsable
Éliminez l'emballage en respectant le tri sélectif. Mettez le carton dans la poubelle des vieux papiers et déposez les films en déchèterie.

Les appareils usagés ne doivent pas être jetés avec les ordures ménagères !
Chaque consommateur est tenu par la loi de séparer les appareils usagés des déchets ménagers ; ainsi si l'appareil ne peut plus être utilisé, le consommateur est tenu de le déposer par exemple dans un point de collecte de sa commune ou de son quartier. Ainsi les appareils usagés sont recyclés de manière appropriée et les effets négatifs sur l'environnement sont évités. C'est pour cette raison que ce symbole illustre les appareils électriques.

Generale

Note sulle istruzioni per l'uso



Le presenti istruzioni per l'uso contengono importanti informazioni sulla messa in funzione e sull'uso dell'apparecchio.

Prima di utilizzare l'apparecchio, leggere attentamente le istruzioni per l'uso, in particolare quelle relative alla sicurezza.

La mancata osservanza delle istruzioni per l'uso può provocare lesioni o danni alle cose.

Conservare le istruzioni per l'uso per future consultazioni. Se si cede l'apparecchio a terzi, assicurarsi di consegnare anche le istruzioni per l'uso.

Spiegazione dei simboli

Nelle presenti istruzioni per l'uso, sull'apparecchio o sull'imballaggio vengono utilizzati i seguenti simboli.



Seguire le istruzioni per l'uso quando si utilizza l'unità.



Questo simbolo indica un pericolo con un livello di rischio medio che, se non viene evitato, può provocare lesioni gravi o morte.



Questo simbolo indica un pericolo con un basso livello di rischio che, se non viene evitato, può provocare una lesione lieve o moderata.



Riciclare i materiali di imballaggio.



Smaltire l'unità nel rispetto dell'ambiente.



Dichiarazione di conformità UE: I prodotti contrassegnati da questo simbolo sono conformi a tutte le normative comunitarie applicabili dello Spazio economico europeo.

Uso previsto

L‘unità è progettata esclusivamente per lo scopo per cui è stata concepita. Utilizzarlo solo come descritto nelle presenti istruzioni per l‘uso. Qualsiasi altro uso dell‘apparecchio è da considerarsi improprio e può provocare lesioni personali o danni alle cose.

Il produttore o il rivenditore non si assume alcuna responsabilità per i danni causati da un uso improprio o non corretto.

L‘apparecchio è destinato all‘uso privato e non è adatto all‘uso commerciale.

L‘apparecchio non è destinato all‘uso da parte di bambini e di persone con ridotte capacità fisiche, sensoriali o mentali, o con scarsa esperienza e conoscenza, a meno che non siano stati sorvegliati o istruiti sull‘uso dell‘apparecchio da una persona responsabile della loro sicurezza. I bambini devono essere sorvegliati per evitare che giochino con l‘apparecchio.

I bambini di età inferiore agli 8 anni devono essere tenuti lontani dall‘apparecchio a meno che non siano sempre sorvegliati.

Controllare l‘unità e la fornitura



Rischio di danni!

Aprire con attenzione la confezione. Se si apre l‘imballaggio in modo incauto con un coltello o un oggetto appuntito, l‘unità potrebbe subire danni.

Controllare la fornitura subito dopo il disimballaggio. Verificare che tutte le parti dell‘unità siano in perfette condizioni:

- Pompa d‘aria
- Tubo dell‘aria con adattatori
- Cavo USB-C

Non mettere in funzione l‘unità danneggiata e contattare il servizio clienti.

Dati tecnici

Modello:	F01360 / HT-781 A
Tensione nominale in ingresso:	5 V / 2 A
Capacità della batteria agli ioni di litio:	4000 mAh
Pressione massima dell'aria:	16psi / 1 bar, regolabile

Sicurezza



Rischio di scosse elettriche!

- Non utilizzare il dispositivo se presenta danni visibili.
- Se il cavo USB-C presenta un difetto, deve essere sostituito.
- Utilizzare solo adattatori di ricarica USB-C in perfette condizioni.
- Non riparare il dispositivo da soli, ma contattare il servizio clienti. La responsabilità e i diritti di garanzia sono esclusi in caso di riparazioni eseguite autonomamente, di collegamento improprio o di funzionamento non corretto.
- Tenere il dispositivo lontano dai liquidi.
- Non inserire o disinserire il cavo USB-C con le mani bagnate.
- Tenere il dispositivo lontano da fonti di calore.
- Evitare di inciampare nel cavo USB-C.
- Non piegare il cavo USB-C e non posizionarlo su bordi taglienti.
- Non utilizzare il dispositivo in prossimità di materiali infiammabili o esplosivi.
- Spegnere il dispositivo quando non viene utilizzato o quando si verifica un malfunzionamento.
- Non lasciare l'unità incustodita durante il funzionamento.



Un uso improprio può provocare lesioni o danni all'unità.

- Collocare l'apparecchio su una superficie facilmente accessibile, asciutta e sufficientemente stabile.
- Non collocare il dispositivo su o in prossimità di superfici calde, come ad esempio le piastre.
- Non mettere il cavo USB-C a contatto con oggetti caldi.

- Utilizzare il dispositivo solo per lo scopo previsto.
- Non utilizzare l'apparecchio se alcune parti sono deformate o incrinate.
- Non scollegare il tubo dell'aria durante il funzionamento, poiché l'alta pressione potrebbe causare lesioni.
- Non puntare la pompa verso se stessi o altre persone.

Panoramica del prodotto

1. Apertura di collegamento per il tubo dell'aria
2. Display LCD con indicazione della pressione
3. Pulsante di commutazione psi / bar
4. Pulsante del regolatore di pressione (-)
5. Pulsante del regolatore di pressione (+)
6. Avvio / arresto
7. Accendere / spegnere
8. Adattatore per SUP, materassini gonfiabili, ecc.
9. Tubo flessibile dell'aria
10. Serratura a torsione
11. Ingresso aria
12. Cavo USB-C

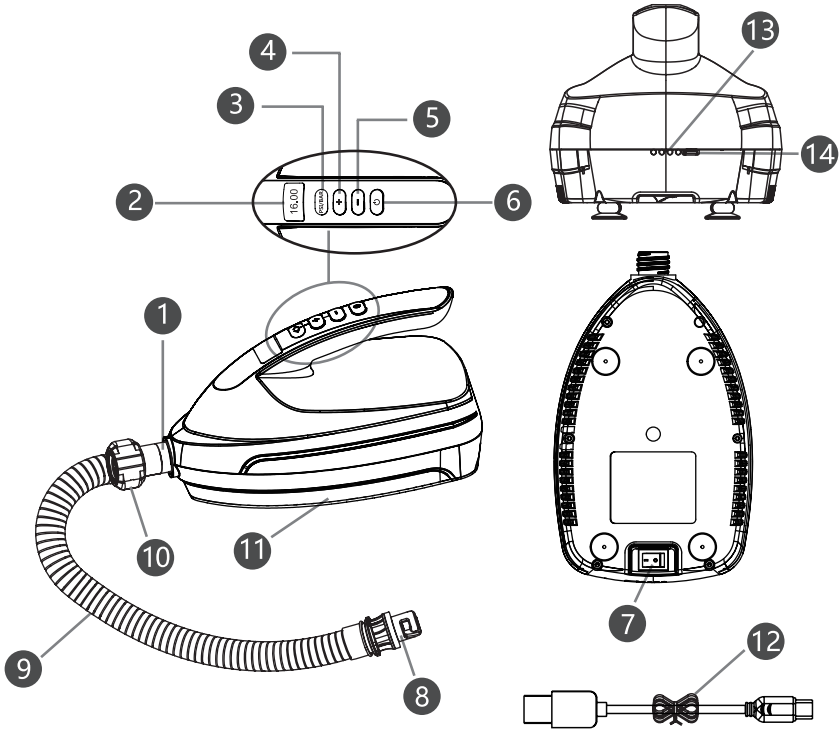

Funzionamento del dispositivo

Istruzioni per l'uso

Rischio di scosse elettriche!
L'uso improprio dell'apparecchio può provocare scosse elettriche.

Rischio di lesioni!
L'uso improprio dell'apparecchio può causare lesioni.

Messa in servizio

Rimuovere il materiale di imballaggio. Caricare completamente la pompa dell'aria prima di utilizzarla per la prima volta.

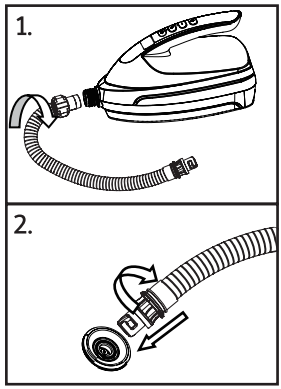

1. Collegare il tubo flessibile dell'aria (9) all'apertura di connessione (1) utilizzando il blocco a rotazione (10). Ruotare il dispositivo di bloccaggio in senso orario per serrare.
2. Girare l'altra estremità del tubo dell'aria in senso orario nella valvola dell'oggetto da gonfiare.
3. Accendere la pompa (7).
4. Premere il tasto shift (3) per selezionare l'unità desiderata.
5. Impostare la pressione desiderata con i pulsanti „+" e „-".
6. Premere il pulsante (6) per avviare il gonfiaggio. Durante il processo, il valore della pressione può essere regolato in qualsiasi momento con i pulsanti del regolatore di pressione (4, 5). Per terminare il processo, premere il pulsante (6) .
7. Non appena viene raggiunto il valore di pressione impostato, la pompa si spegne automaticamente.

Se la pompa dell'aria non viene avviata entro i primi 2 minuti dall'accensione, si attiva la modalità standby. Premendo il pulsante (6) , la pompa è di nuovo pronta per il funzionamento.

Ricarica
Caricare la pompa d'aria con il cavo USB-C in dotazione. Sono necessarie circa 6 ore per caricare completamente la pompa, circa 3 ore con un adattatore di ricarica con protocollo di ricarica rapida QC3.0 o superiore.

Note
Il valore di pressione preimpostato è 10psi (0,689 bar). Al successivo utilizzo della pompa, viene visualizzato l'ultimo valore di pressione impostato.

La pompa dell'aria non può essere utilizzata mentre è in carica.

Non utilizzare la pompa per più di 20 minuti alla volta per evitare che si surriscaldi. Lasciare raffreddare la pompa per almeno 30 minuti prima di utilizzarla nuovamente.

Rimuovere il tubo dell'aria e spegnere la pompa quando non la si utilizza.

Conservare la pompa dell'aria in un luogo asciutto.

Risoluzione dei problemi

Malfunzionamento	Possibile causa	Soluzione
L'unità non si avvia o si spegne automaticamente.	L'unità non è accesa.	Accendere l'apparecchio premendo il pulsante (7) ⊡.
	Il livello di carica della batteria è troppo basso.	Caricare la batteria.
	L'unità è surriscaldata o sovraccarica.	Lasciare raffreddare l'unità per almeno 30 minuti e ricominciare il processo.
La potenza della pompa è debole.	Il tubo dell'aria è bloccato.	Assicurarsi che il tubo dell'aria non sia bloccato.
	Il tubo dell'aria non è stato montato correttamente.	Collegare correttamente il tubo dell'aria.

Smaltimento



Smaltire in modo ecologico
Smaltire l'imballaggio secondo il tipo. Mettete il cartone e il cartoncino nella raccolta della carta straccia e la carta stagnola nella raccolta dei materiali riciclabili.



I vecchi apparecchi non devono essere smaltiti con i rifiuti domestici!
Se l'apparecchio non può più essere utilizzato, ogni consumatore è obbligato per legge a smaltire i vecchi apparecchi separatamente dai rifiuti domestici, ad esempio presso un punto di raccolta nel proprio comune/distretto. In questo modo si garantisce che i vecchi elettrodomestici vengano riciclati correttamente e che si eviti un impatto negativo sull'ambiente. Per questo motivo gli apparecchi elettrici sono contrassegnati dal simbolo qui raffigurato.

Import und Vertrieb durch:

Import e distribution par :

Importazione e distributzione

FURBER AG
Hintermättlistrasse 3
CH-5506 Mägenwil
mail@furber.ch

CE

Konformitätserklärung
Die EU-Konformitätserklärung kann bei Bedarf beim Hersteller angefordert werden.

Déclaration de conformité
La déclaration de conformité de l'UE peut être demandée au fabricant si nécessaire.

Dichiarazione di conformità
La dichiarazione di conformità UE può essere richiesta al produttore, se necessario.

Made in PRC