14000 Drummersitz »Gomezz«

- Drummersitz für den Profi: sehr stabil und standsicher
- Feinstufig in der Höhe verstellbar in 10 mm-Schritten von min. 455 bis max. 655 mm
- Drehbewegung des Sitzes individuell und stufenlos einstellbar von leichtgängig bis fest sitzend
- Bester Sitzkomfort durch hochwertige Polsterung und ergonomisch geformte Sitzfläche
- Unverlierbare Parkettschoner mit hervorragender Dämpfung
- Zusammenlegbar, Transportmaße: Sitz 430 x 430 x 180 mm, Fußgestell 115 x 120 x 525 mm, 6,0 kg

Vielen Dank, dass Sie sich für dieses Produkt entschieden haben. Diese Anleitung informiert Sie über alle wichtigen Schritte bei Aufbau und Handhabung. Wir empfehlen, sie auch für den späteren Gebrauch aufzubewahren.

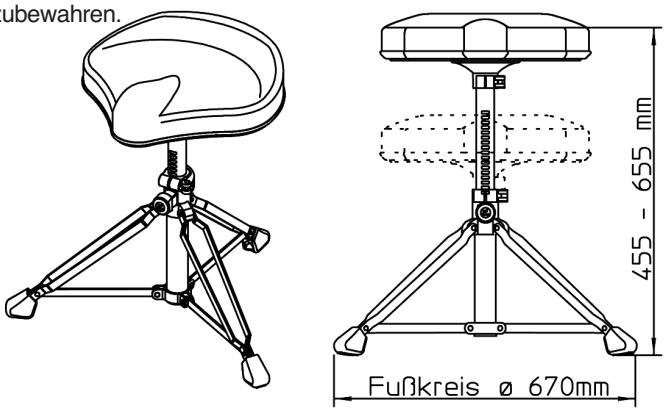

SICHERHEITSHINWEISE

- Max. 100 kg Tragkraft.
- Auf geeigneten, tragfähigen und ebenen Untergrund achten.
- Die Möglichkeit das Produkt zusammenzuklappen und zu verstellen, birgt Einklemmgefahren. Umsichtige und aufmerksame Handhabung bei Aufbau, Betrieb und Abbau sind daher unverzichtbar.
- Der Rastbolzen muss stets eingerastet sein.
- Die grauen Klemmhebel müssen geschlossen sein.
- Die drei Füße müssen bis zum Anschlag nach außen geklappt sein.

WARNHINWEISE

- Gewarnt wird ausdrücklich vor der Benutzung als Steighilfe.
- Der Polstersitz ist mit dem Auszugrohr nicht verschraubt, sondern aufgesteckt und festgeklemmt und kann sich beim Anheben evtl. lösen. Deshalb: Polstersitz und Fußgestell getrennt transportieren oder Fußgestell und Sitz gleichzeitig festhalten.
- Die Parkettschoner sind aus hochwertigem Material und weitestgehend frei von Weichmachern. Trotzdem sollte ggf. eine rutschfeste Unterlage unter die Füße gelegt werden, da diese auf empfindlichen Böden (z.B. Parkett) Spuren hinterlassen können.
- Die Benutzung optional erhältlicher Spikes (Art.-Nr.14002) führt zu Abdrücken im Boden.

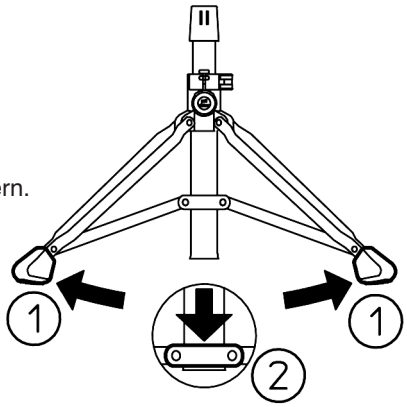

AUFSTELLANLEITUNG

- Sichtprüfung vornehmen, ob alle Teile vorhanden und in Ordnung sind.
- Gängigkeit der beweglichen Teile prüfen.

FUSSGESTELL

- Fußgestell aus Karton entnehmen.
- Füße an den Parkettschonern (1) fassen und auseinander ziehen.
- Untere Schelle bis zum Anschlag (2) des Grundrohres schieben.

POLSTERSITZ

- Sitz aus Karton entnehmen
- Grauen Klemmhebel (3) an der Unterseite des Sitzes öffnen.
- Sitz auf das Auszugrohr (4) stecken und sogleich Platz darauf nehmen (5) (dieses “aufpressen” führt zu einer festeren Verbindung von Sitz und Rohr).
- Grauen Klemmhebel (6) wieder schließen.

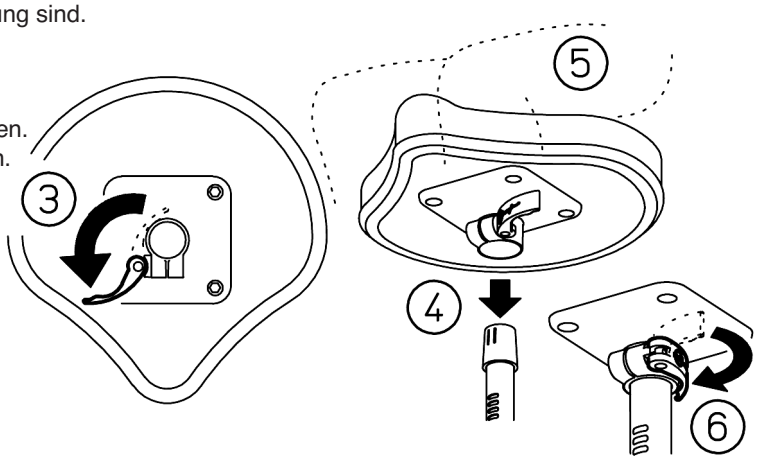

TECHNISCHE DATEN / SPEZIFIKATIONEN

Material	Stahlrohre und Stahlstreben - verchromt Zink-Druckguß - schwarz gepulvert Schellen - PA-6 schwarz Klemmhebel - Rastknopf - POM grau Parkettschoner - Shore75A schwarz
Polstersitz	Kunstlederbezug in genarbtem Softnappa, schwarz

Tragkraft	bis 100 kg
Sitzhöhe	min.455 mm - max.655 mm
Eigengewicht	6,0 kg
optionales Zubehör	Art.-Nr. 14001-000-00 Halter mit Stimmschlüssel Art.-Nr. 14002-000-00 Spikes-Set

BENUTZERHINWEISE / FUNKTIONEN

1. HÖHENVERSTELLUNG
- Grauen Klemmhebel (7) öffnen.
- Rastknopf (8) ziehen und
- Auszugrohr (9) in gewünschte Höhe bringen.
- Rastknopf (10) in entsprechenden Schlitz einrasten lassen.
- Grauen Klemmhebel (7) wieder schließen.

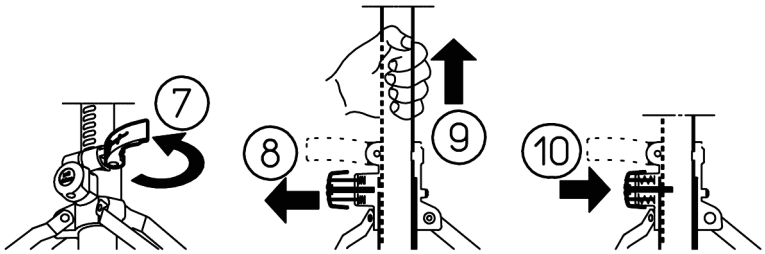

2. KLEMMSCHELLE (11) VORSPANNEN

Um die einwandfreie Funktion dieser Klemmung zu gewährleisten, muss das Schließen des Klemmhebels (7) mit einem gewissen Kraftaufwand erfolgen. Läßt sich dieser Klemmhebel aber zu leicht schließen, muss seine Voreinstellung korrigiert werden.

VORGANG:
- Klemmhebel (7) öffnen und Inbusschraube (12) anziehen.
- Klemmhebel wieder schließen und bei Bedarf erneut korrigieren.

ZIELE:
a. Bei geschlossenem Klemmhebel muss das Auszugrohr (9) durch die Klemmschelle (11) fest, d.h. unbeweglich eingespannt sein.
b. Bei geöffnetem Klemmhebel kann das Auszugrohr in der Höhe verstellt werden.

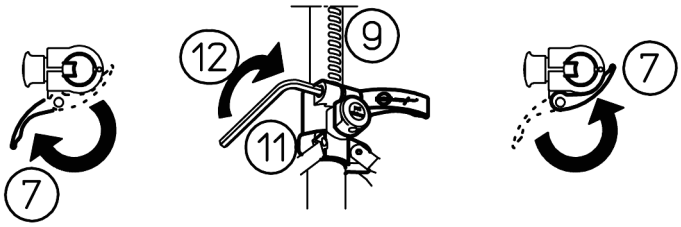

3. DREHBEWEGUNG DES SITZES EINSTELLEN

Optionen: stufenlos von leicht- bis schwergängig
- Grauen Klemmhebel (13) öffnen.
- Zugehörige Schraube (14) lockern bzw. anziehen (innerhalb einer Umdrehung)
- Grauen Klemmhebel (13) wieder schließen.

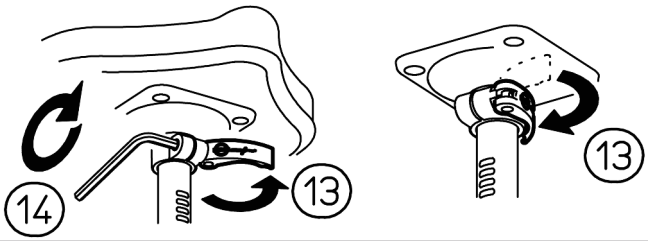

NACH DER BENUTZUNG

- Die Demontage erfolgt in umgekehrter Reihenfolge wie beim Aufbau.
- Tipp: zuerst den grauen Klemmhebel (12) öffnen und dann den Polstersitz mit einer kurzen Drehbewegung vom Auszugrohr bnehmen.
- Für den Transport und die langfristige Aufbewahrung empfiehlt es sich, das Fußgestell vom Polstersitz zu trennen und im Originalkarton aufzubewahren.

PRÜFEN, INSTANDHALTEN, REINIGEN

- Bei Wartungsarbeiten auf evtl. Gefährdungen achten (Einklemmen, Anstoßen).
- Zur Reinigung am besten ein leicht feuchtes Tuch und ein nicht scheuerndes Reinigungsmittel benutzen.

FEHLERSUCHE (F) und BESEITIGUNG (B)

F: Polstersitz dreht sich zu leicht bzw. zu schwer auf dem Auszugrohr: Voreinstellung des grauen Klemmhebels falsch:
B: Durch Verdrehen der zugehörigen Schraube (13, 14) kann die Klemmwirkung korrigiert werden .

F: Höhenverstellung der Rohre sehr schwergängig:
B: Möglicherweise Fremdkörper oder Schmutz zwischen den Rohren: behutsame Reinigung durchführen.
B: Voreinstellung des grauen Klemmhebels möglicherweise zu eng: durch Verdrehen der zugehörigen Schraube (12) korrigieren.

F: Untergestell und Füße sehr schwergängig:
B: Etwas Silikonspray aufsprühen.

ZUBEHÖR / EXTRAS

A. Spikes (Art.-Nr.14002):
Dazu die vormontierten Inbusschrauben (15) durch die Spikes ersetzen.
ACHTUNG: Die Spikes stellen bei fahrlässigem Umgang eine erhebliche Verletzungsgefahr dar; zudem führen die Spikes (16) zu Abdrücken im Boden.

B. Stimmschlüsselhalter (Art.-Nr.14001):
Besteht aus Kunststoffhalterung mit Schnappvorrichtungen, Stimmschlüssel und Holzschrauben. Wird an der vorderen Unterseite des Sitzes (17) befestigt. Bietet auch Platz für Sonor MK Multi Key.

C. 4 x Gewindebuchsen M6:
Befinden sich auf der hinteren Unterseite des Sitzes. Vorgesehen für die mögliche Montage eines "Buttkickers"®. Die Buchsen befinden sich unter dem Lederüberzug, welcher bei Bedarf an jenen Stellen aufgestochen werden muß (18). Die Befestigung erfolgt mittels 4 Schrauben (M6 x 25 mm bzw. M6 x 30 mm) und passenden U-Scheiben.

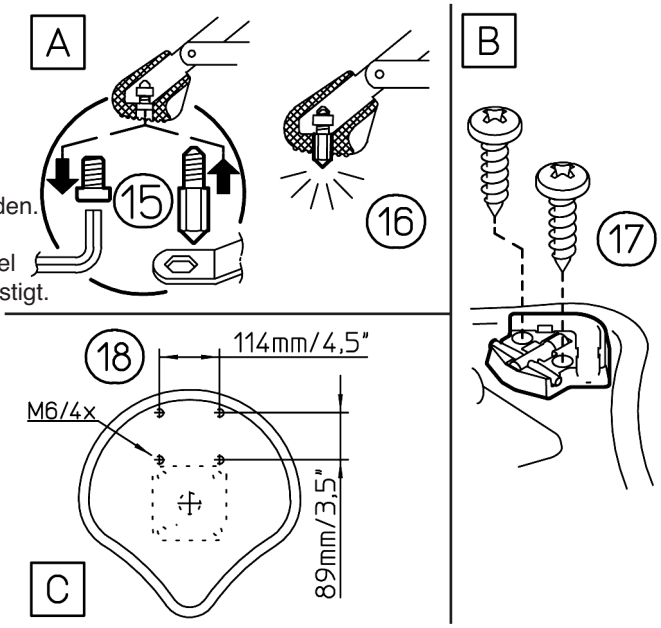

® "Buttkicker" is a registered Trademark of the Guitammer Company Inc. / Vertrieb Fischer Amps

14000 Drummer´s throne »Gomezz«

- Drummer´s throne for the professional: very sturdy and stable
- Adjustable in height by a notched system, 10 mm-steps from 455 min. to 655 mm max.
- Rotation of the seat individually and infinitely adjustable from easy going to firmly installed
- Perfect sitting comfort due to sophisticated upholstery and ergonomically shaped seat
- Fixed large rubber end caps with shock absorption
- Foldable, transport dimensions: seat 430 x 430 x 180 mm, leg construction 115 x 120 x 525 mm, 6.0 kg

Thank you for choosing this product. This instruction manual informs you about the important steps to set up and handle the product. We recommend to keep the manual in a separate place for a possible later use.

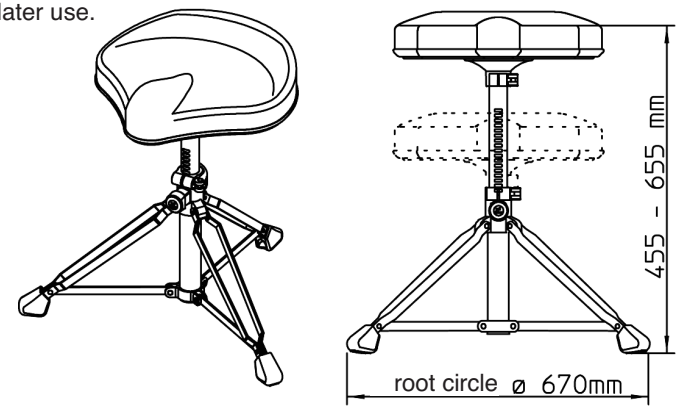

SAFETY TIPS

- Max. 100 kg load capacity.
- Make sure the floor is suitable, sustainable, and level.
- The possibility to fold and to adjust the product bears the danger of squeezing. For this reason, cautious and considerate handling when setting up, using, and taking down is essential.
- The pull-button must always be locked in position.
- The grey clamping levers must be locked.
- The three legs must be folded out completely.

WARNING

- We are warning expressively to not climb up on the stool.
- The upholstered seat is not screwed to the extension rod but stuck on and clamped and might come off when being lifted. Therefore: Carry seat and leg construction separately, if not, hold both leg construction and seat at the same time.
- The rubber end caps are made of non-marring material. However, if necessary, a non-slip mat should be placed under the legs since they might leave marks on sensitive floors (for example parquet).
- The use of optionally available spikes (Art.-no.14002) leads to imprints on the floor.

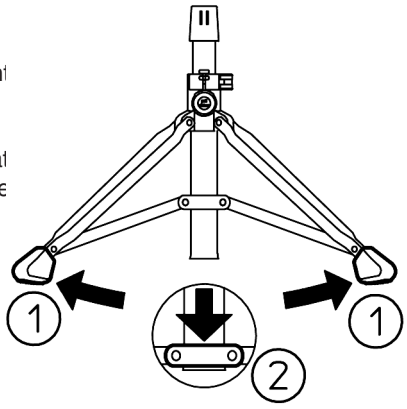

SETTING UP INSTRUCTIONS

- Make sure all parts are there and in proper condition.
- Test the function of the movable parts.

LEG CONSTRUCTION

- Take the leg construction out of the box.
- Take the legs by the rubber end caps (1) and pull them apart.
- Push lower metal clip to the end (2) of the main tube.

UPHOLSTERED SEAT

- Take the seat out of the box.
- Open the grey clamping lever (3) at the bottom side of the seat.
- Put the seat on to the extension rod (4). Sit down immediately on the seat (5) . This leads to a tight fit of the seat and the rod.
- Lock the grey clamping lever (6) again.

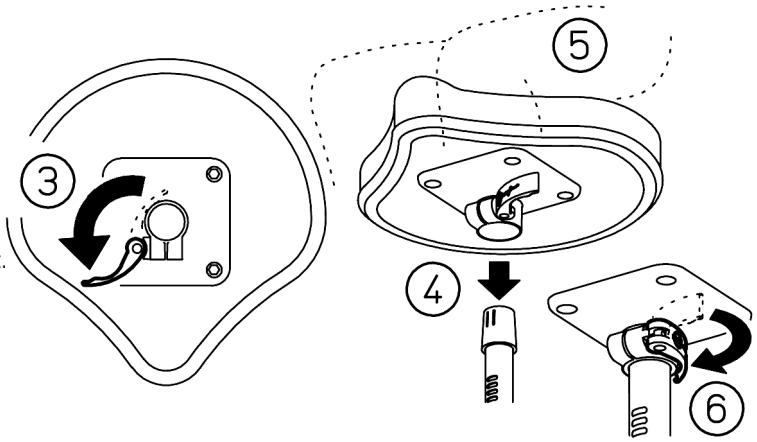

TECHNICAL DATA / SPECIFICATIONS

Material	Steel tubes and steel struts – chrome Zinc die-casting – black powder coated Clips - PA-6 black Clamping levers – push-button - POM grey Rubber end caps – Shore75A black	Load capacity	Up to 100 kg
		Height of throne	min.455 mm - max.655 mm
		Weight	6.0 kg
Upholstered seat	imitation leather cover in grained soft-nappa, black	Optional accessories	Art.-No. 14001-000-00 Holder with tuning key Art.-No. 14002-000-00 Spikes set

USER TIPS / FUNCTIONS

1. HEIGHT ADJUSTMENT
- Open grey clamping lever (7).
- Pull the pull-button (8) and adjust extension rod (9) to the desired height.
- Let pull-button (10) snap in the appropriate slot.
- Close grey clamping lever (7) again.

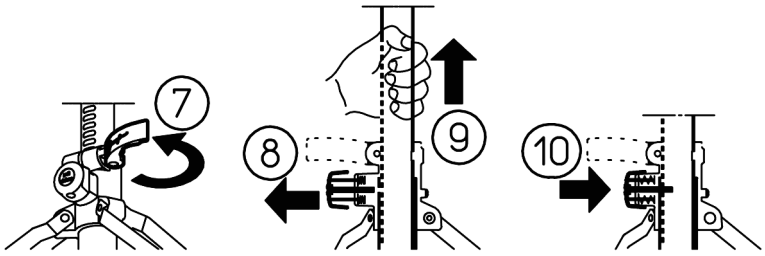

2. PRE-TIGHTEN GRIPPER CLAMP (11)
For the clamp to function efficiently, a certain amount of strength needs to be applied when closing the clamping lever (7). If the clamping lever closes too easily it should be re-adjusted:
METHOD:
- Open the clamping lever (7) and turn the Allen key (12) to tighten.
- Re-close the clamping lever and if still not tight, repeat the readjustment process.

AIM:
a. When the clamping lever is closed (11) the extension rod (9) must be fixed and held in place by the gripper clamp.
b. When the clamping lever is open, the extension rod can be adjusted to the desired height.

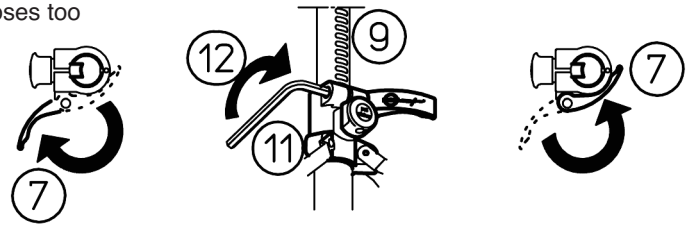

3. SET ROTATION OF SEAT
Options: Rotation can be set from easy to stiff
- Open grey clamping lever (13).
- Loosen or tighten the screw attached (14) (within one full turn)
- Close grey clamping lever (13) again.

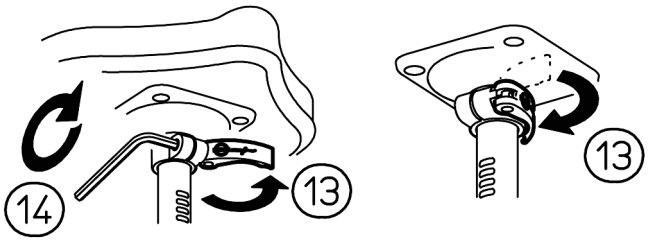

AFTER USE

- Dismantling is done in reverse sequence to setting up.
- Tip: First open gray clamping lever (12) then raise the upholstered seat by means of a rotary motion.
- It is recommended for transport and long-term storage to separate leg construction and upholstered seat and store them in their original boxes.

MAINTENANCE AND CLEANING

- During maintenance work, be aware of potential hazards (pinching, pain).
- It is recommended to use a slightly damp cloth and non-abrasive cleaner for cleaning.

FAULT-FINDING (F) and REPAIR (R)
F: Upholstered seat turns too easily or too heavily out of the extension rod: Pre-setting of the grey clamping lever is wrong:
R: By turning the screw attached, the clamping (13-14) effect may be corrected.
F: Height adjustment of the extension rod is heavy-going:
R: Possibly some debris or dirt is stuck between the tubes: clean carefully.
R: Pre-setting of the grey clamping lever is possibly too tight: correct by turning the screw (12) attached.
F: Tight leg construction:
R: Apply some silicon spray.

ACCESSORIES / EXTRAS

A. Spikes (Art.-no.14002):
Replace the pre-mounted Allen screws (15) with the spikes.
WARNING: Negligent handling of the spikes might lead to major injuries; in addition, the spikes (16) will cause imprints in the floor.
B. Tuning key holder (Art.-no.14001):
Consists of plastic holder with snap catches, tuning key, and Spax screws. To be attached to the bottom side of the seat (17). Sufficient space also for a Sonor MK multi key.
C. 4 threaded screw sockets:
You will find them at the back of the bottom side of the seat.
Provided for a possible attachment of a "Buttkicker"®.
The screw sockets are underneath the leather cover which, if needed, must be cut open at the respective spots (18).
Attachment by use of 4 screws (M6 x 25 mm, i.e. M6 x 30 mm) and matching U-discs.

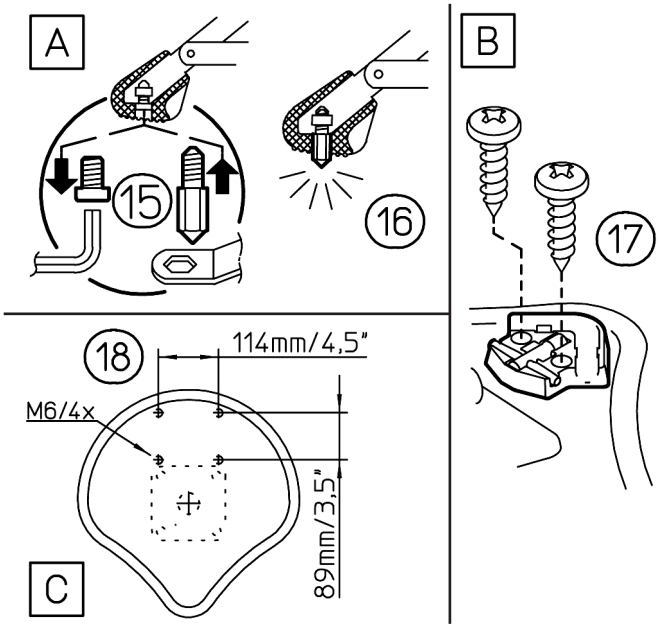

KÖNIG & MEYER GmbH & Co. KG
Kiesweg 2, 97877 Wertheim, www.k-m.de
14000-000-02 Rev.06 03-80-140-00 4/09

® "Buttkicker" is a registered Trademark of the Guitammer Company Inc. / Sale: Fischer Amps