Legamaster

7-153300-2 UNIVERSAL Flipchart Triangle Mobile Star Base

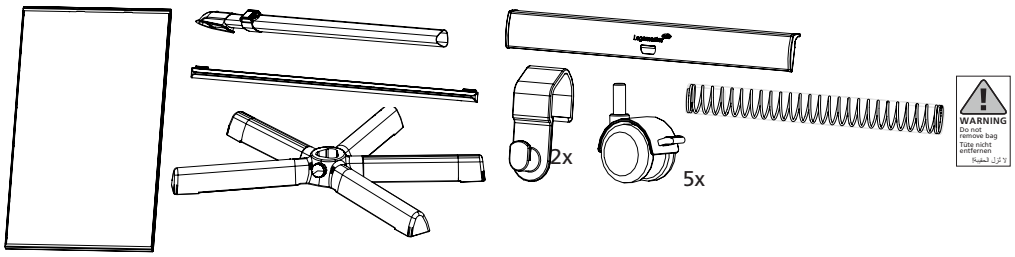

1

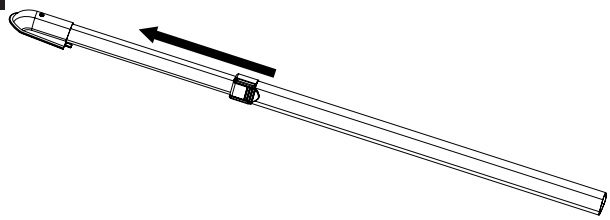

2

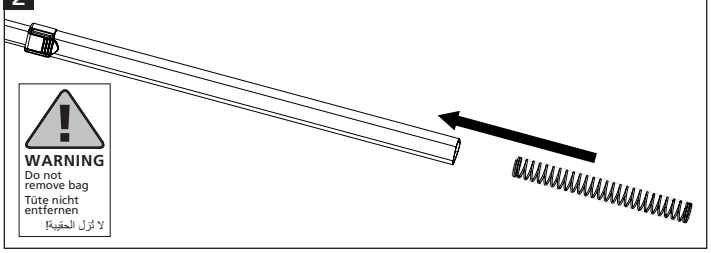

3

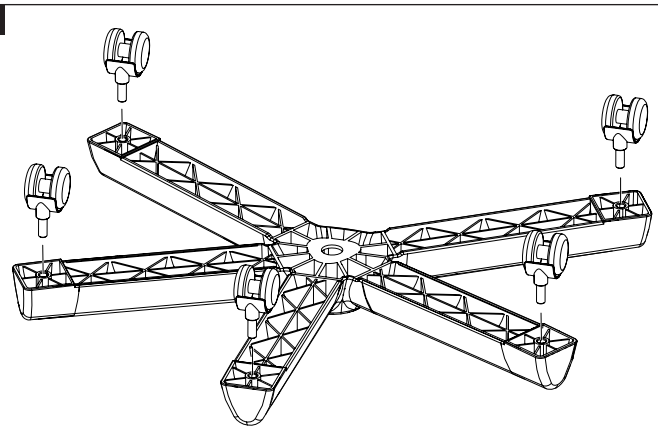

4

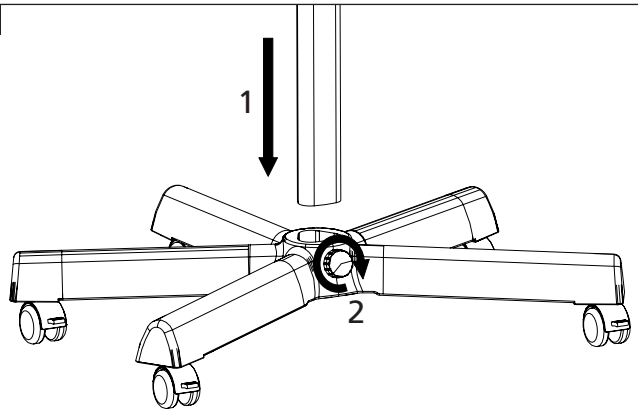

5

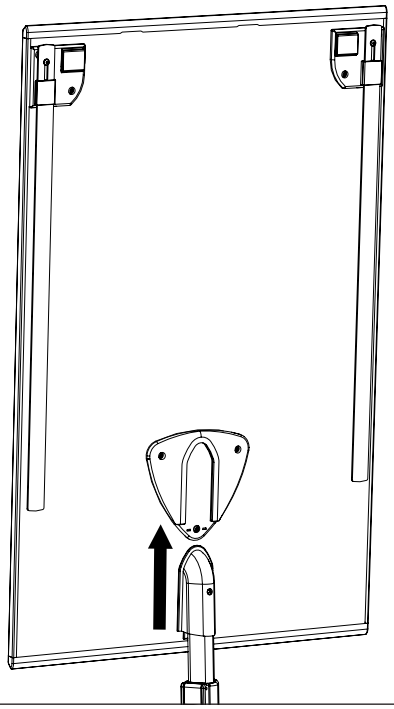

6

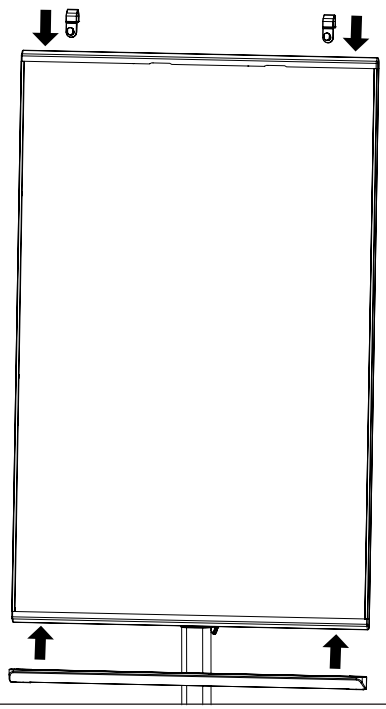

Legamaster

7

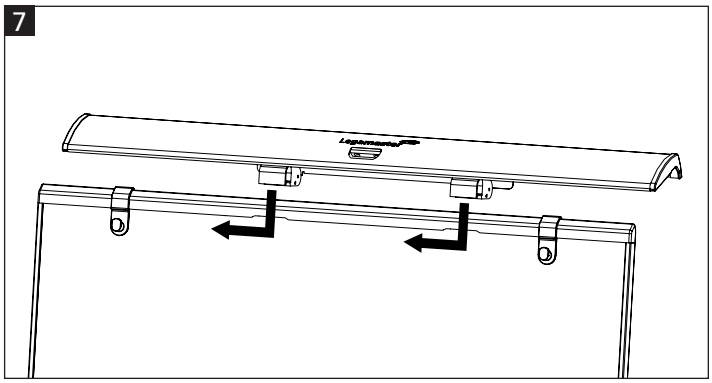

8

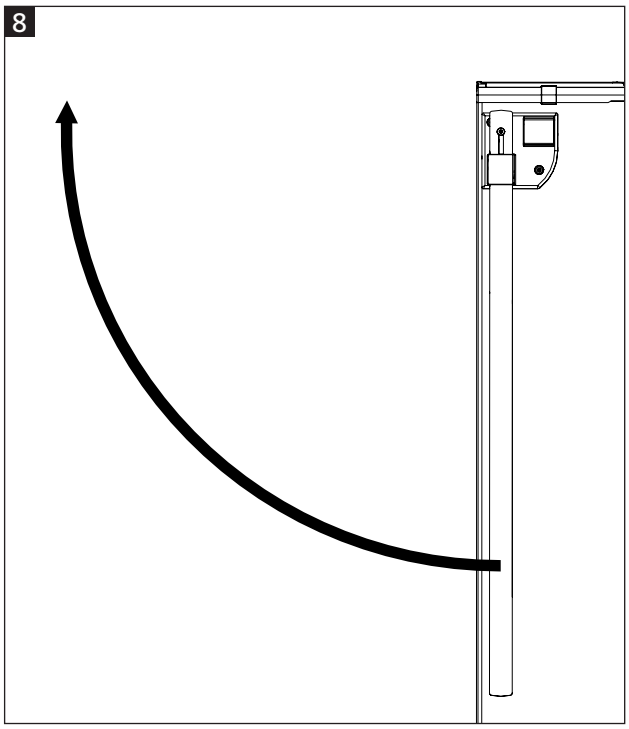

9

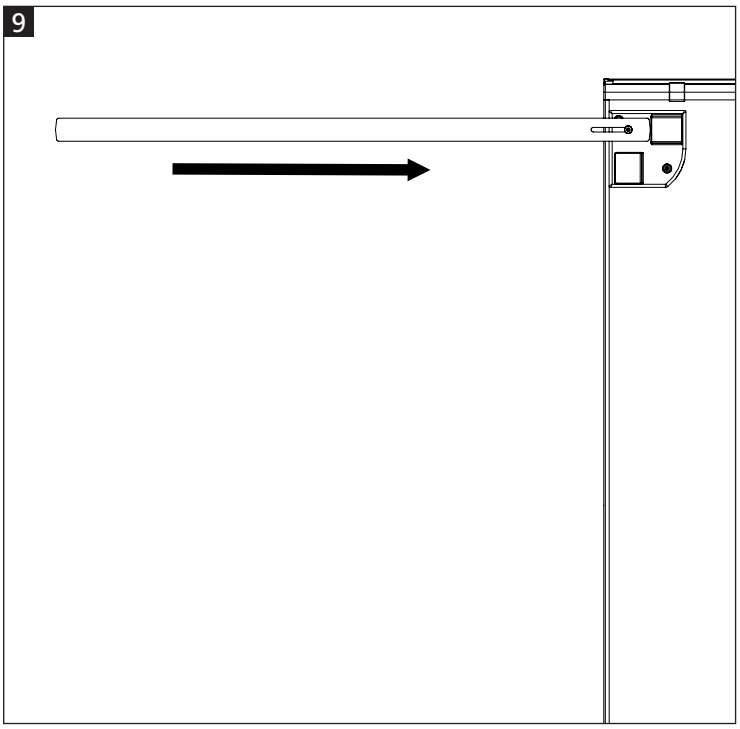

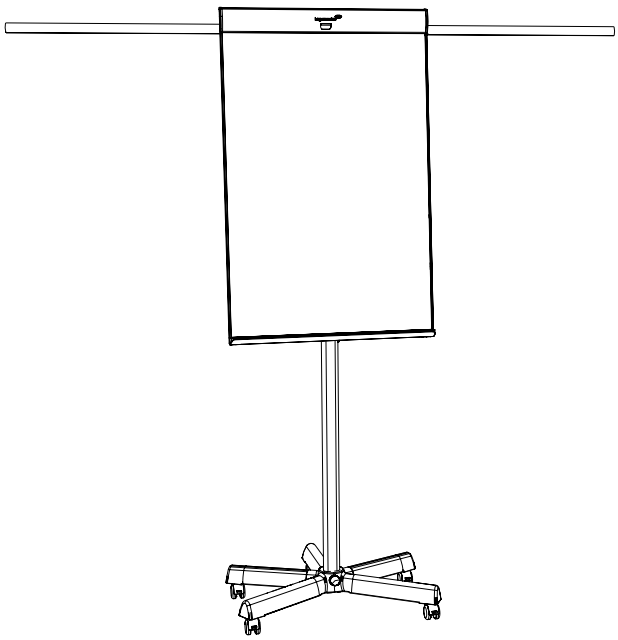

EN

Warning!
Inaccurate mounting can cause injury or damage to the product.

Mounting can only be executed by qualified staff.

During mounting:
Never apply force at the top!
Always push near the bottom.

DE

Warnung!
Eine nicht ordnungsgemäße Montage kann zu Sach bzw. Personenschäden führen.

Aufbau nur durch sachkundiges Personal.

Während der Montage:
Bei der Stativmontage kein Druck von oben ausführen, sondern unten in Nähe des Bodens anfassen.

FR

Attention!
Un mauvais montage peut entrainer des blessures ou endommager le produit.

Le montage peut seulement être effectué par des techniciens qualifiés.

Pendant installer:
Ne jamais appliquer de pression sur la partie haute du tableau !
Toujours appuyer près du bas du tableau.

NL

Let op!
Onzorgvuldige montage kan letsel of schade aan het product veroorzaken.

Montage alleen door vakbekwame monteurs.

Tijdens montage:
Nooit druk uitoefenen op de bovenzijde!
Altijd druk geven aan de onderzijde.

Warning!
Do not remove bag!

Warnung!
Tüte nicht entfernen!

Attention!
Ne pas retirer l'emballage du ressort!

Let op!
Zak niet verwijderen!

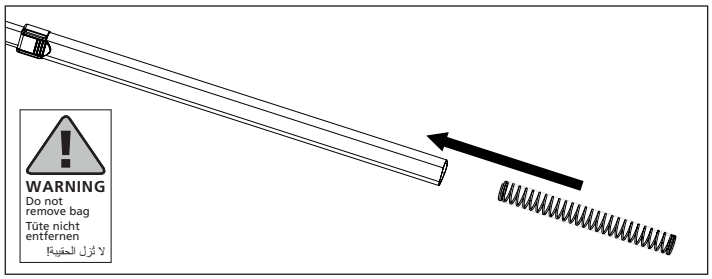

العربية

تحذير!
قد يؤدي التركيب بشكل غير دقيق إلى التعرض للإصابة أو تلف المنتج.

لا يجوز التركيب إلا بواسطة موظف مؤهل.

تحذير
لا تزل الحقيبة!

تحذير!
لا تزل الحقيبة!

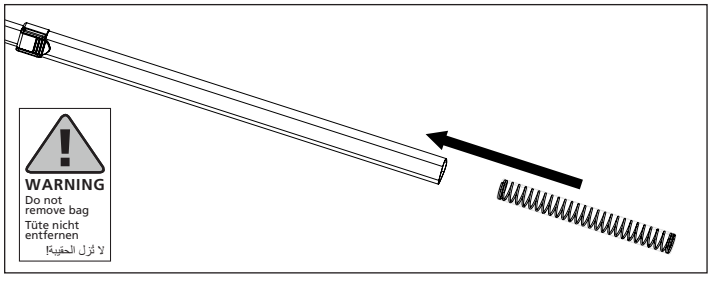

Legamaster International B.V.
Kwinkweerd 62
7241 CW Lochem - The Netherlands
www.legamaster.com

.egamaster, brand of the edding group.