AMEWI



DRIFTCAR

BREAKER

BEDIENUNGSANLEITUNG / MANUAL

Herzlich willkommen bei Amewi

AMEWI TRADE e.K. ist ein junges, international tätiges Import- und Großhandelsunternehmen im Bereich RC Modellbau und Spielwaren, mit Sitz in Borchen bei Paderborn. Unsere Produktpalette beinhaltet über 6.000 Artikel. Dazu gehören vor allem ferngesteuerte Auto-, Hubschrauber-, Boots- und Panzermodelle sowie ein reichhaltiges Zubehör und alle erforderlichen Ersatzteile. Unser Vertriebsnetz umfasst europaweit über 600 Fach- und Onlinehändlern.

Die Firma AMEWI Trade e.K. ist ein reines Großhandelsunternehmen. Wir vertreiben unsere Produkte ausschließlich an Einzelhändler. Wenn Sie als Endverbraucher AMEWI-Produkte erwerben, gehen Sie einen Vertrag mit dem Einzelhändler ein. Wenden Sie sich bitte bei Gewährleistungsfällen immer an Ihren Händler.

AMEWI Trade e.K.
Nikolaus-Otto-Str. 18
33178 Borchen

Inhaber: Melitta Widerspan

Servicezeiten: Dienstag 9:30 – 12:00 Uhr | Donnerstag 14:00 – 16:30 Uhr
Telefon: +49 180 5009821 (Festnetz 14Ct/Min, Mobil max. 42Ct/Min)
Support: https://amewi.com

HINWEISE ZUR KONFORMITÄT

Dieses Modell wurde nach derzeit aktuellem Stand der Technik gefertigt. Das Produkt erfüllt die Anforderungen der geltenden europäischen und nationalen Richtlinien. Die CE-Konformität wurde nachgewiesen. Die Firma AMEWI Trade e.K. erklärt hiermit, dass dieses Produkt den grundlegenden Anforderungen und den übrigen einschlägigen Bestimmungen der Richtlinie 2014/53/EU (RED) entspricht.
Den vollständigen Text der Konformitätserklärung finden Sie unter: https://amewi.com/Konformitaetserklaerungen

Weitere Fragen zum Produkt und zur Konformität richten Sie bitte an:
AMEWI Trade e.K. Nikolaus-Otto-Str. 18, 33178 Borchen oder über die Website https://amewi.com.

SICHERHEITS- UND GEFAHRENHINWEISE

Bei Schäden, die durch Nichtbeachten dieser Bedienungsanleitung verursacht werden, erlischt der Anspruch auf Gewährleistung. Für Folgeschäden übernehmen wir keine Haftung! Bei Sach- oder Personenschäden, die durch unsachgemäße Handhabung oder Nichtbeachten der Sicherheitshinweise verursacht werden, übernehmen wir keine Haftung!
Aus Sicherheits- und Zulassungsgründen (CE) ist das eigenmächtige Umbauen und/oder Verändern des Gerätes nicht gestattet. Zerlegen Sie das Modell nicht.
Achtung Kleinteile. Erstickungs- oder Verletzungsgefahr durch Kleinteile.
Das Produkt ist kein Spielzeug und nicht für Personen unter 14 Jahren geeignet.
Das Produkt darf nicht feucht oder nass werden.

HINWEISE ZU BATTERIEN / HINWEISE ZUR BATTERIEENTSORGUNG

Batterien / Akkus gehören nicht in Kinderhände.
Ein Wechsel der Batterien oder Akkus ist nur durch einen Erwachsenen durchzuführen. Niemals Akkus mit Trockenbatterien mischen. Niemals volle mit halbleeren Akkus/Batterien mischen. Niemals Akkus verschiedener Kapazitäten mischen. Versuchen Sie niemals Trockenbatterien zu laden. Achten Sie auf die korrekte Polarität. Defekte Akkus/Batterien müssen ordnungsgemäß (Sondermüll) entsorgt werden. Den Ladevorgang niemals unbeaufsichtigt durchführen. Bei Fragen zur Ladezeit lesen Sie die Bedienungsanleitung oder wenden Sie sich an den Hersteller.
Lesen Sie die Sicherheitshinweise und Warnungen, bevor Sie den Lilon-Akku verwenden oder aufladen.
Stoppen Sie die Verwendung oder den Ladevorgang sofort, wenn er ausläuft, eine Temperatur von über 70° C aufweist oder sonst etwas Ungewöhnliches auftritt.
Verwenden Sie nur ein qualifiziertes und spezifisches Li-Po/Lilon-Ladegerät. Laden Sie den Akku niemals unbeaufsichtigt. Laden Sie den Akku nicht auf, wenn der Ladevorgang 4,2 V / Zelle überschreitet. Laden Sie den Akku nicht mit einem Ladestrom über 2C. Bitte überprüfen Sie und stellen Sie sicher, dass Sie ein qualifiziertes Ladegerät verwenden. Ein nicht qualifiziertes Ladegerät kann einen Brand verursachen.

Entladen Sie den Akku nicht mit einem Strom, der den maximalen Entladestrom überschreitet. Andernfalls führt dies zu einer Überhitzung des Akkus. Dies kann zu einem Platzen, zu einem Brand oder einer Explosion führen.
Den Akku niemals zerlegen, durchstoßen, stoßen, fallen lassen, kurzschließen und / oder ins Feuer werfen.
Unsachgemäße Verwendung wie Kurzschluss oder Überladung kann zu Explosionen oder zu einem Brand führen.
Bewahren Sie den Akku an einem sicheren Ort auf, den Säuglinge oder Kinder nicht erreichen können.
Das oben beschriebene weist auf die Gefahr der Verwendung des Akkus hin. Der Benutzer übernimmt die volle Verantwortung für das Ergebnis der Verwendung des Akkus.

ENTSORGUNGSHINWEISE

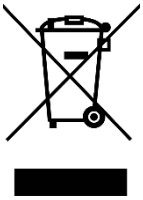

Die Firma AMEWI Trade e.K. ist unter der WEEE Reg. Nr. DE93834722 bei der Stiftung EAR angemeldet und recycelt alle gebrauchten elektronischen Bauteile ordnungsgemäß. Elektrische und elektronische Geräte dürfen nicht in den Hausmüll. Entsorgen Sie das Produkt am Ende seiner Lebensdauer gemäß den geltenden gesetzlichen Vorschriften. Sie als Endverbraucher sind gesetzlich (Batterieverordnung) zur Rückgabe aller gebrauchter Batterien und Akkus verpflichtet, eine Entsorgung über den Hausmüll ist untersagt!
Schadstoffhaltige Batterien/Akkus sind mit nebenstehenden Symbolen gekennzeichnet, die auf das Verbot der Entsorgung über den Hausmüll hinweisen. Die zusätzlichen Bezeichnungen für das ausschlaggebende Schwermetall sind Cd= Cadmium, HG=Quecksilber, Pb=Blei (Die Bezeichnungen stehen auf Batterien/Akkus z.B. unter dem links abgebildeten Mülltonnen-Symbol).



Durch die RoHS Kennzeichnung bestätigt der Hersteller, dass alle Grenzwerte der der Herstellung beachtet wurden.



Mit dem Recycling Symbol gekennzeichnete Batterien können Sie in jedem Altbatterien-Sammelbehälter (bei den meisten Supermärkten an der Kasse) entsorgen. Sie dürfen nicht in den Rest- bzw. Hausmüll.



Die Firma Amewi Trade e.K. beteiligt sich am Dualen System für Verkaufsverpackungen über die Firma Landbell AG. Die verwendeten Verpackungen werden von Partner-Unternehmen (Entsorgern) bei den privaten Endverbrauchern (Haushalten, Gelber Sack, Gelbe Tonne) abgeholt, sortiert und ordnungsgemäß verwertet. Die Teilnahme an einem Dualen System trägt zur CO2-Einsparung teil.

VIELEN DANK

Vielen Dank für den Kauf von Breaker Driftcar. Bitte lesen Sie die Bedienungsanleitung aufmerksam durch und bewahren Sie sie für spätere Fragen auf.

WARNUNG

- Dieses ferngesteuerte Fahrzeug ist kein Spielzeug. Er besteht aus vielen Kleinteilen und ist nicht geeignet für Kinder unter 14 Jahren.
- Für die Fernsteuerung werden 4x AA Batterien benötigt (nicht im Lieferumfang) für das Fahrzeug wird ein 7,4V 1500mAh Akku verwendet (im Lieferumfang enthalten).
- Halten Sie stets Ihre Finger von den Antriebsteilen und sonstigen beweglichen Teilen fern, um Verletzungen zu vermeiden.
- Der Motor des Modells wird sehr heiß. Um Brandverletzungen zu vermeiden, lassen Sie den Motor nach der Nutzung 10-15 Minuten abkühlen bevor Sie ihn anfassen.
- Bitte verwenden Sie nur das mitgelieferte Ladegerät oder spezielle Modellbau Multifunktions-Ladegeräte, um den Akku nicht zu beschädigen.
- Schauen Sie nicht direkt in die LED-Leuchten.

ÜBER UNANGEMESSENE VERWENDUNG DES PRODUKTS

Bitte demontieren oder ändern Sie das Modell nicht in irgendeiner Form.
Bitte verwenden Sie dieses Produkt nicht unsachgemäß oder illegal und betreiben Sie es nicht auf eine Weise, die andere oder sich selbst in Gefahr bringen könnte.

WICHTIGE HINWEISE

Hinweis: Dieses Produkt wird gemäß strengen Leistungsrichtlinien hergestellt und entspricht den Sicherheitsstandards und -anforderungen. Dieses Produkt ist nicht für Kinder unter 14 Jahren geeignet. Der Hersteller haftet nicht für Verletzungen oder Unfälle, die durch die Verwendung abnormaler Teile, übermäßige Abnutzung, unsachgemäße Montage oder Bedienung verursacht werden. Bitte betreiben Sie dieses Produkt sicher und verantwortungsbewusst.

VORSICHTSMASSNAHMEN

Bitte lesen Sie die folgenden Sicherheitsinformationen bevor Sie das Modell benutzen.

- Bitte nutzen Sie das Modell nicht bei Regen, Schnee oder Gewitter. Wenn Flüssigkeit in die Elektronik eindringt, kann diese irreparabel beschädigt werden.
- Bitte nutzen Sie das Modell nicht in einer Umgebung, die Sie nicht einsehen können.
- Signalstörungen können das Modell außer Kontrolle geraten lassen. Bitte nutzen Sie das Modell nicht an folgenden Plätzen:



In der Nähe eines Funkturms, Mobilfunkmasten oder anderen Orten mit aktiven Funkwellen.



In der Nähe von Menschenmengen oder an öffentlichen Plätzen.



In der Nähe von Flüssen, Teichen oder Seen.

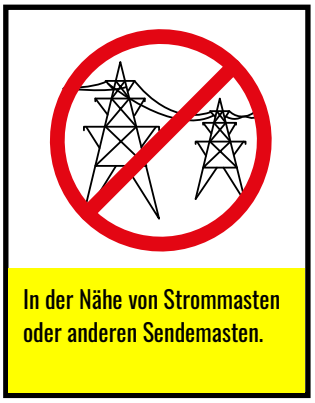

In der Nähe von Strommasten oder anderen Sendemasten.

- Bitte bedienen Sie das Modell nicht, wenn Sie müde sind oder sich unwohl fühlen, Alkohol getrunken oder Drogen konsumiert haben dies kann Verletzungen bei Ihnen oder anderen führen.
- Um Verbrennungen zu vermeiden, fassen Sie Antriebsteile und Motoren niemals während oder direkt nach der Nutzung an, da sie sehr heiß sein können.
- Falsche Bedienung des Senders kann zu Verletzungen bei Ihnen oder anderen führen. Machen Sie sich unbedingt mit der Bedienung vertraut, bevor Sie das Modell benutzen.
- Prüfen Sie das Modell und die Fernsteuerung vor der Nutzung. Prüfen Sie Schrauben auf ihren festen Sitz.
- Wenn Sie mit der Nutzung fertig sind, schalten Sie unbedingt immer zuerst das Modell aus und dann die Fernbedienung. Ansonsten kann es sein, dass das Modell außer Kontrolle gerät.
- Wenn das Modell außerhalb der Reichweite kommt, kann es außer Kontrolle geraten. Bitte bleiben Sie mit dem Sender stets in der Nähe des Modells.

KAROSSERIE & CHASSIS / BODY & CHASSIS

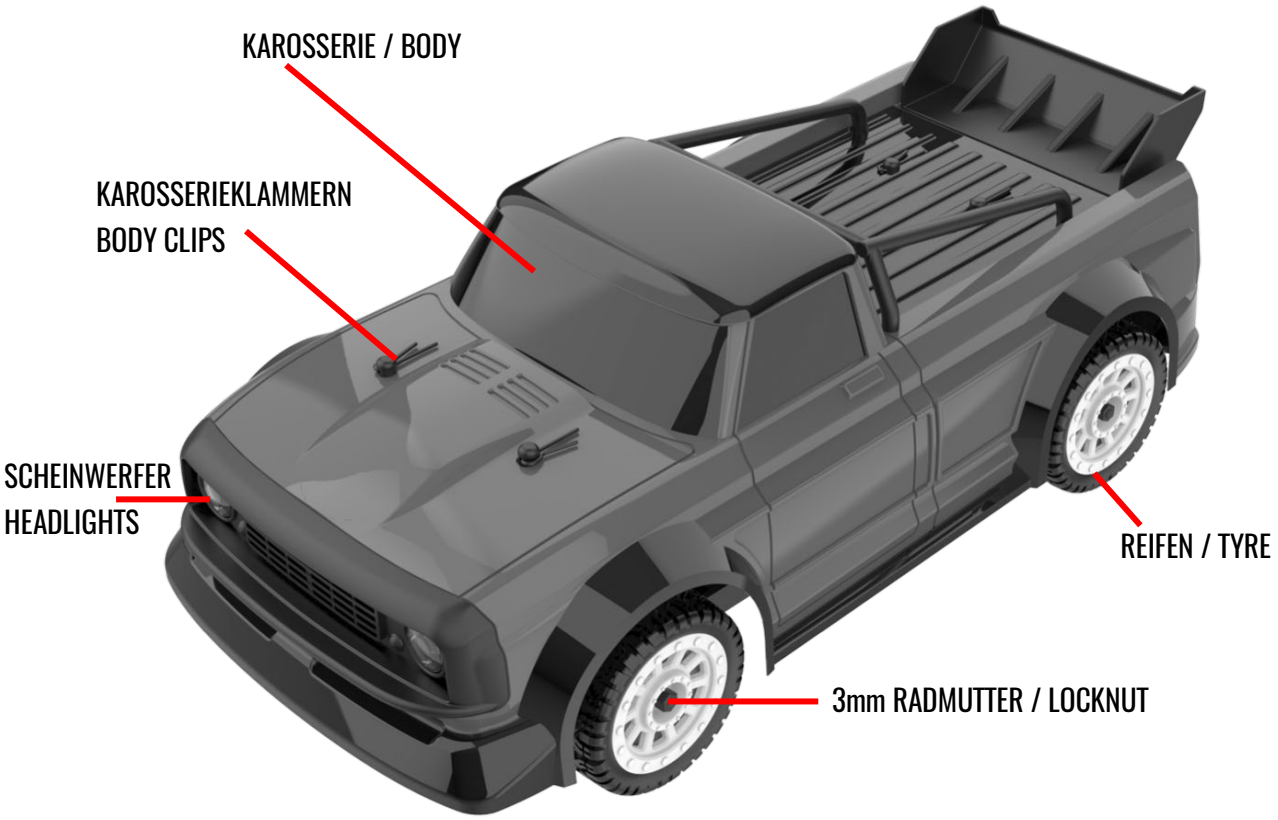

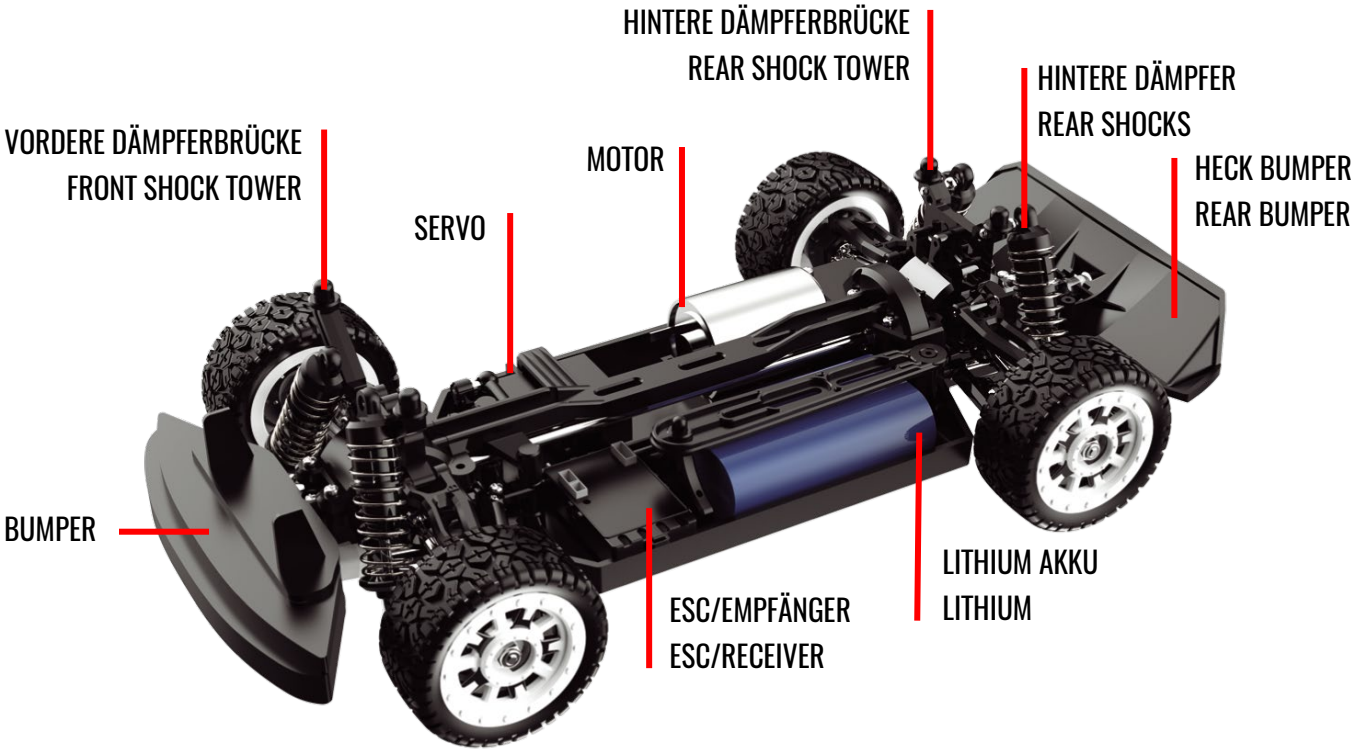

AKKU LADEN / CHARGING BATTERY

Der Akku ist im Auslieferungszustand nicht geladen. Er muss vor der Nutzung geladen werden.
Verbinden Sie dazu den Balancer-Anschluss des Akkus mit der Ladebuchse des Ladegeräts. Schließen das Kabel mit dem USB-Stecker an einem USB-Netzteil oder einer freien USB-Buchse an einem PC- oder Laptop an.

The battery is not charged on delivery. It must be loaded before use.
To do this, connect the balancer connection of the battery to the charging socket of the charger. Connect the cable with the USB plug to a USB power supply unit or a free USB socket on a PC or laptop.

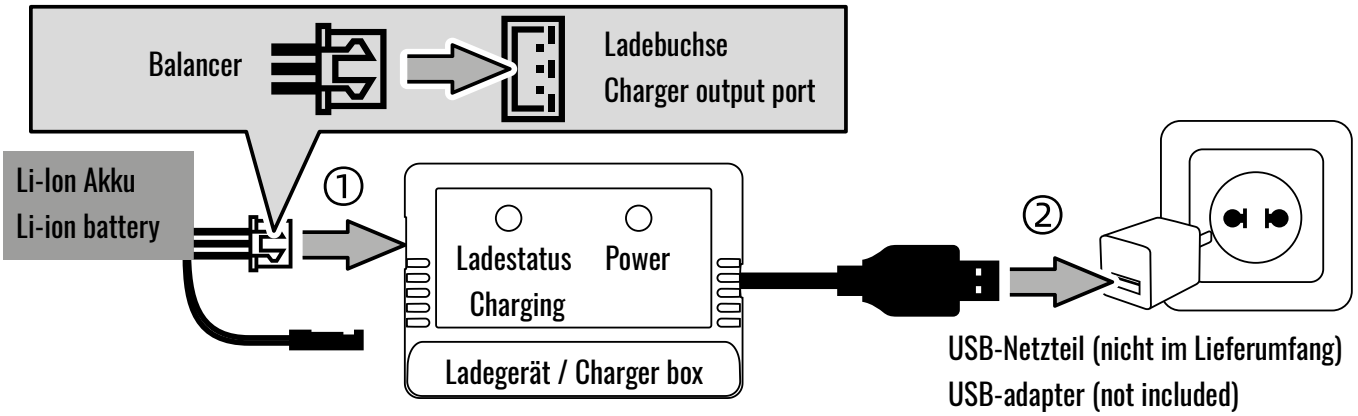

Bitte laden Sie den Akku ausschließlich mit dem mitgelieferten Ladegerät oder einem qualifizierten Lithium-Ionen Ladegerät.
Please use the charging box provided with the product or a qualified Li-ion battery charger.

LADEN SIE DEN AKKU NIEMALS UNBEAUFSICHTIGT!

BEACHTEN SIE UNBEDINGT DIE HINWEISE ZU AKKUS UND BATTERIEN

NEVER CHARGE THE BATTERY UNATTENDED!

PLEASE FOLLOW THE INFORMATION ON BATTERIES

FAHRAKKU EINLEGEN / ASSEMBLY OF MODEL BATTERY

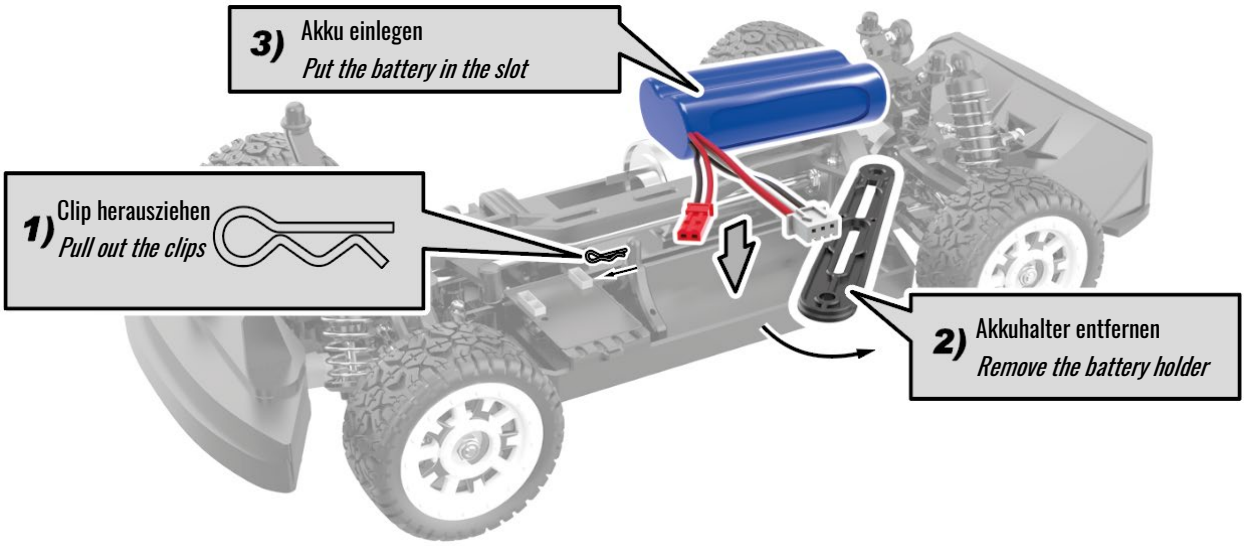

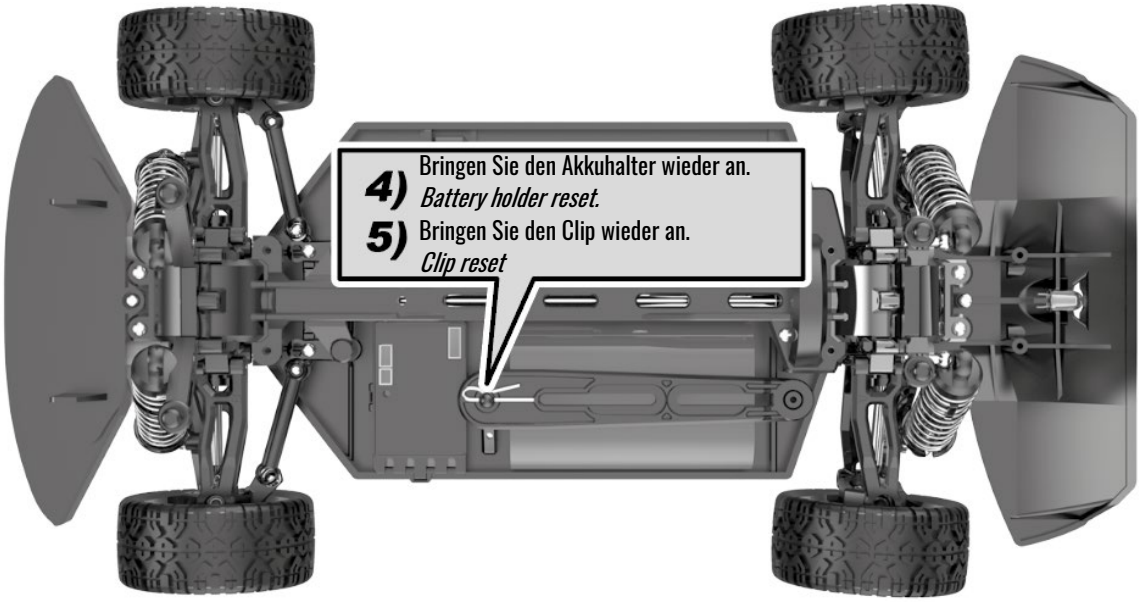



6) Beachten Sie, dass der Akkustecker und die Buchse am Regler korrekt verbunden sind.
Make sure that the battery connector and the socket on the controller are correctly connected.

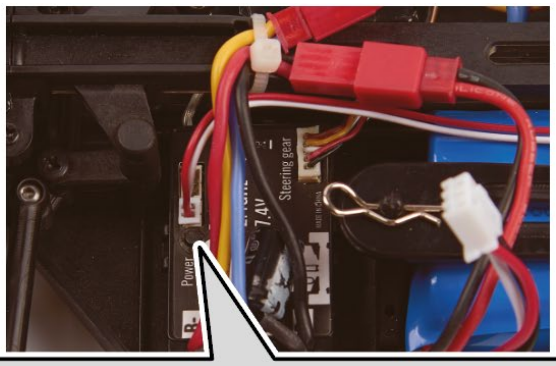

7) Drücken Sie den Knopf am Regler für 1 Sekunde, um das Modell einzuschalten. 2 Sekunden, um es auszuschalten.
Press for 1 second to turn on power. Press 2 seconds to turn off.

VORBEREITUNG DES SENDERS / PREPERATION OF TRANSMITTER

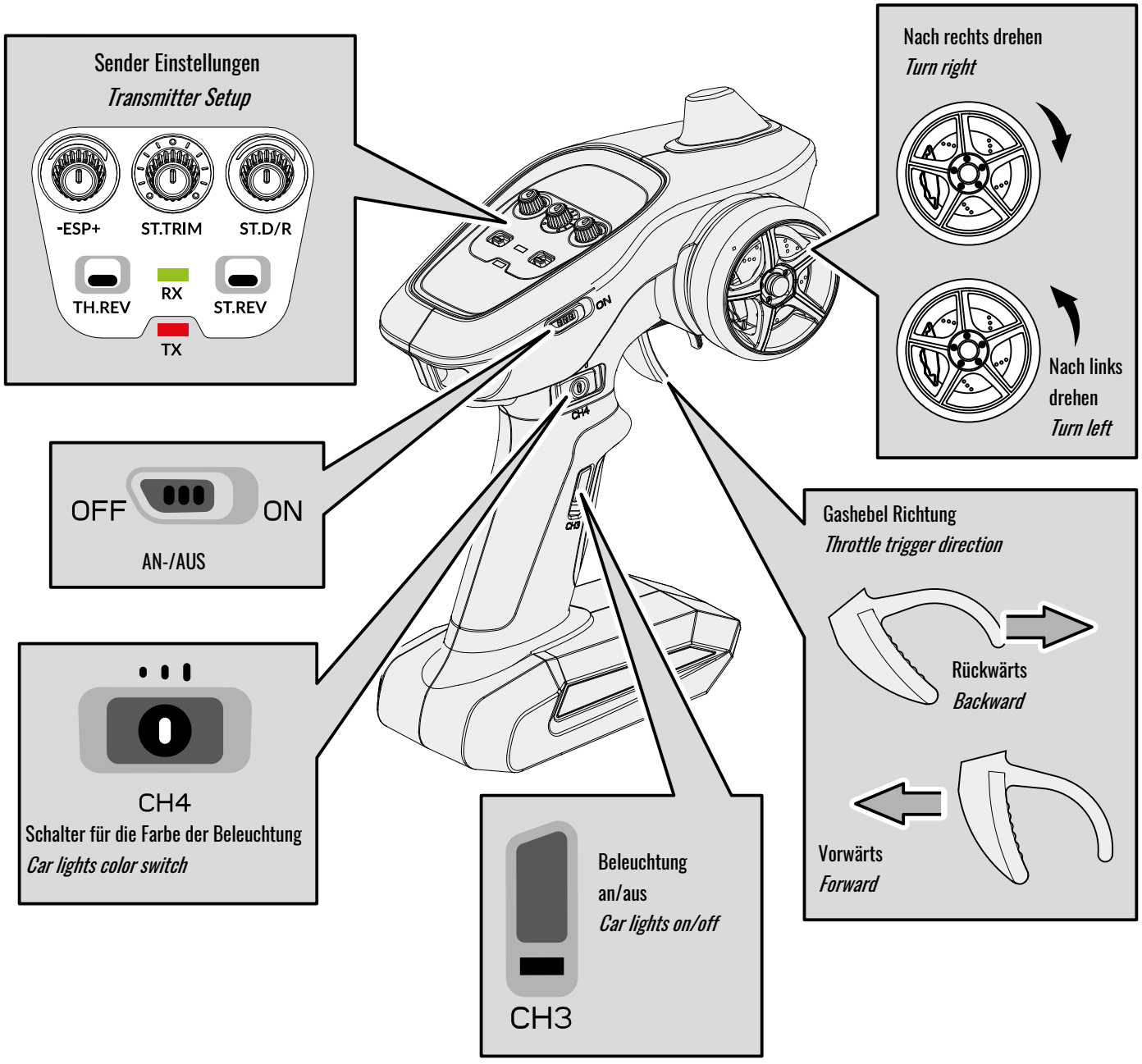

EINLEGEN DER SENDERBATTERIEN / ASSEMBLY OF THE TRANSMITTER BATTERIES

Öffnen Sie die Batteriefachabdeckung an der Unterseite der Fernsteuerung. Beachten Sie die korrekte Polarität beim Einlegen der Batterien.

Open the battery compartment cover at the bottom of the remote control. Observe the correct polarity when inserting the batteries.

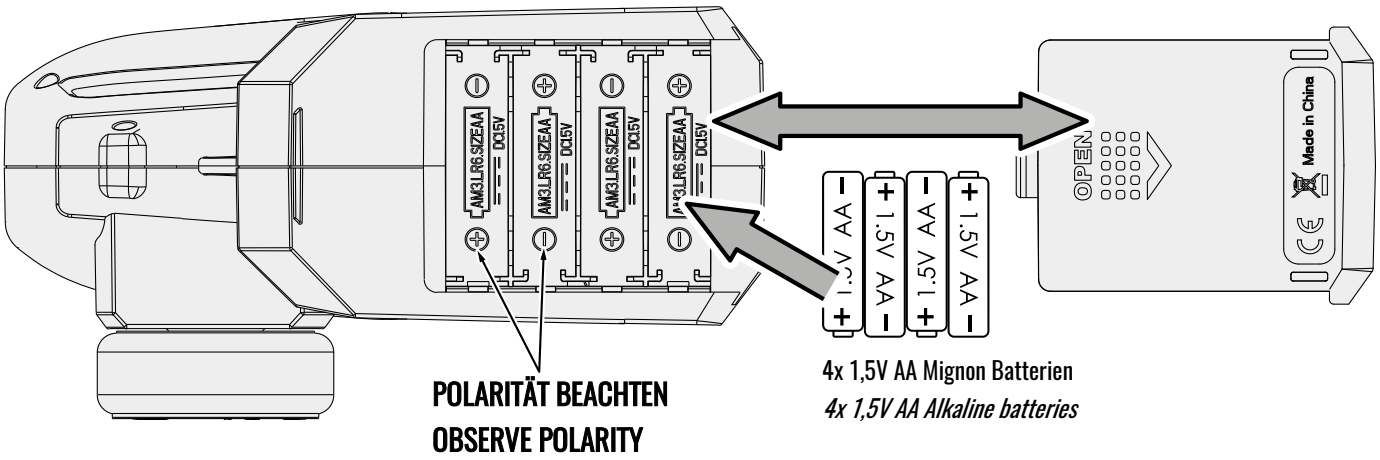

BEDIENUNG / OPERATION

VERBINDUNG HERSTELLEN / FREQUENCY MATCHING

Stellen Sie das Fahrzeug auf den Boden.
Place the car on the ground.

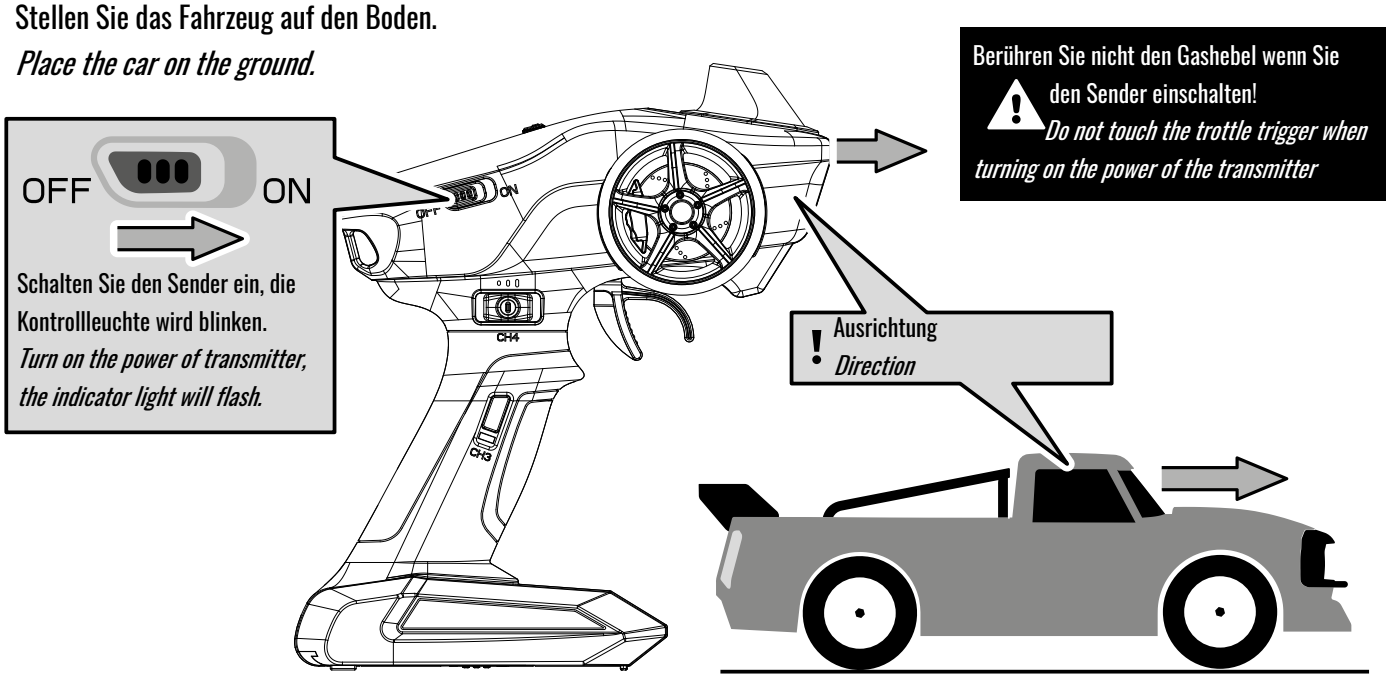

Wenn die Kontrollleuchte am Sender und die Scheinwerfer am Fahrzeug dauerhaft leuchten, sind Sender und Empfänger verbunden.
When the transmitter indicator light and the model headlight are always on, the frequency matching is successful.

FAHREN / DRIVING

Lenkrad
Steering wheel

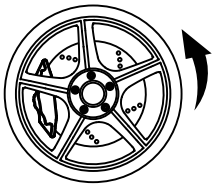

Nach links lenken
Turn left

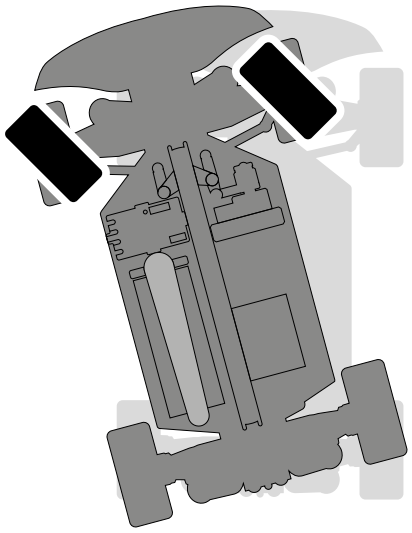

Lenkrad
Steering wheel

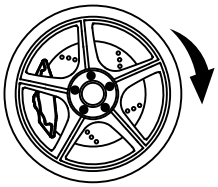

Nach rechts lenken
Turn right

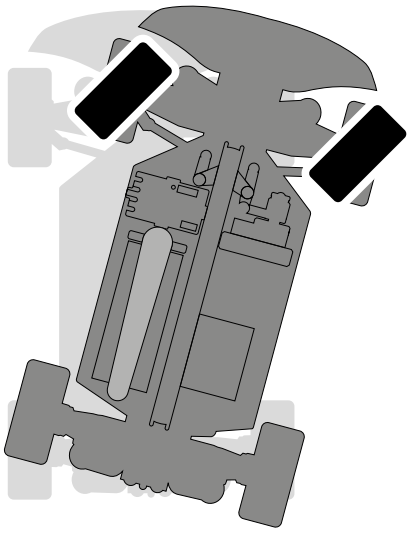

Gashebel
Throttle trigger

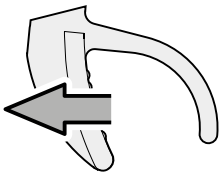

Vorwärts
Forward

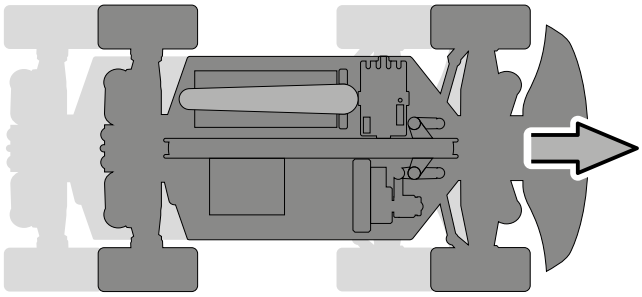

Gashebel
Throttle trigger

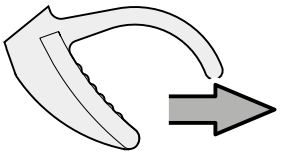

Rückwärts
Backward

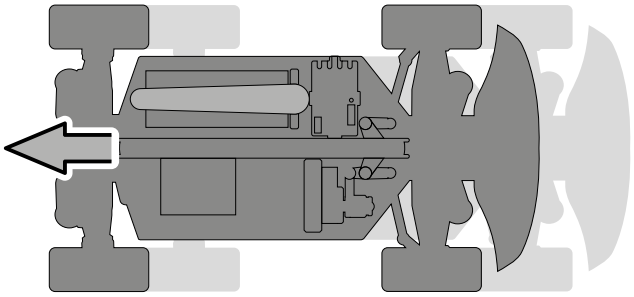

Nach vorne links / *Turn left and move forward*

Gashebel / *Throttle Trigger*

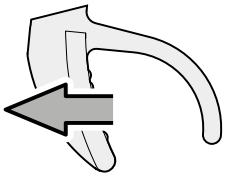

Vorwärts / *Forward*

\+

Lenkrad / *Steering wheel*

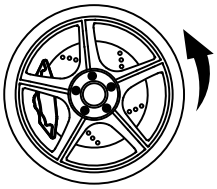

Links / *Left*

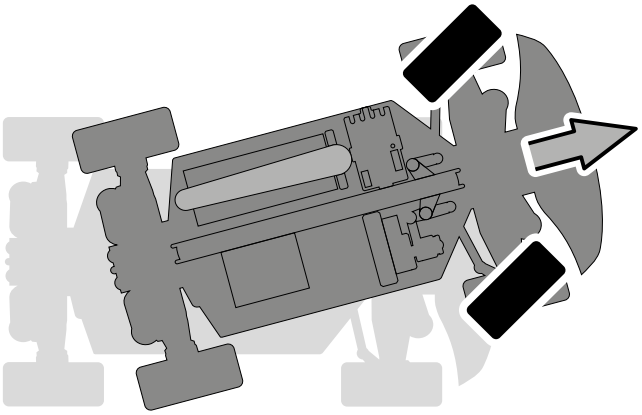

Nach vorne rechts / *Turn right and move forward*

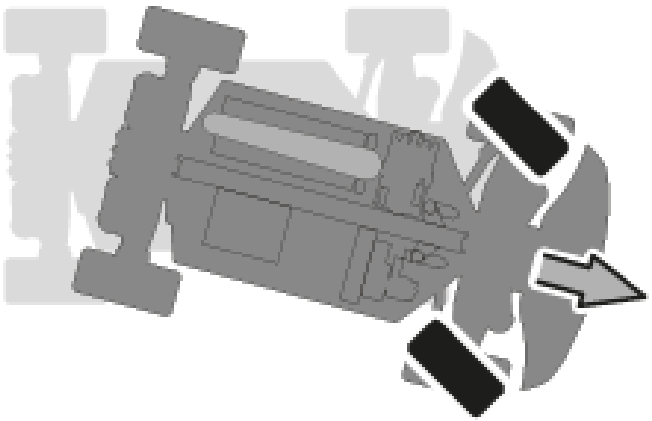

Gashebel / *Throttle Trigger*

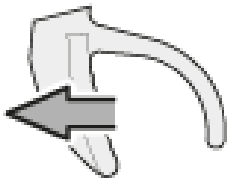

Vorwärts / *Forward*

+

Lenkrad / *Steering wheel*

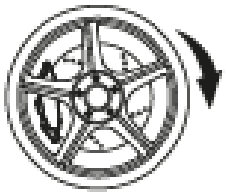

Rechts / *Right*

Nach hinten links / *Turn left and move backward*

Gashebel / *Throttle Trigger*

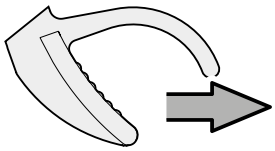

Rückwärts / *backward*

+

Lenkrad / *Steering wheel*

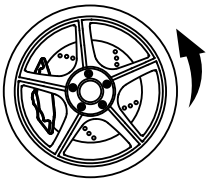

Links / *Left*

Nach hinten rechts / *Turn right and move backward*

Gashebel / *Throttle Trigger*

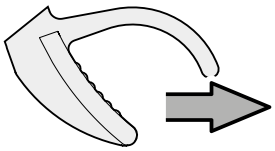

Rückwärts / *backward*

+

Lenkrad / *Steering wheel*

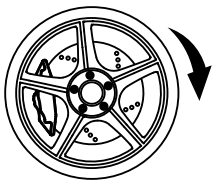

Rechts / *Right*

Langsam / *Low Speed*

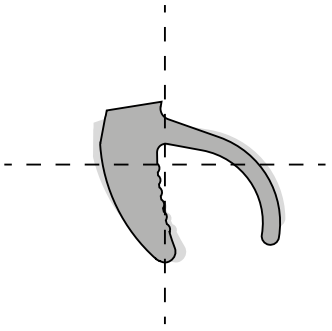

Ziehen Sie den Gashebel langsam zurück, das Fahrzeug fährt langsam vorwärts.
Pull the throttle trigger back gently and the car will move forward slowly.

Schnell / *High Speed*

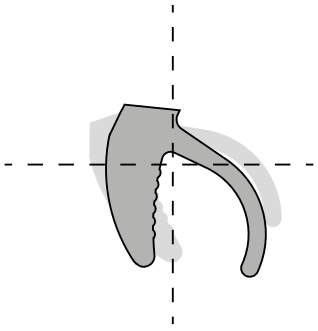

Ziehen Sie den Gashebel ganz zurück, das Fahrzeug fährt schnell vorwärts.
The throttle trigger is pulled to the maximum and the car moves forward quickly.

Bremsen/Rückwärts / *Brake/Backward*

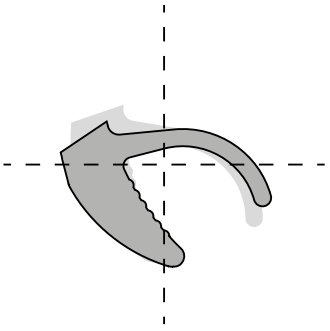

Wenn das Fahrzeug vorwärtsfährt und Sie den Gashebel nach vorne drücken, bremst das Fahrzeug.
Um Rückwärts zu fahren, bringen Sie den Gashebel in die Neutralstellung und drücken Sie ihn dann erneut nach vorne. Das Fahrzeug fährt jetzt rückwärts.
When the car is moving forward and you push the throttle forward, the vehicle brakes.
To drive backwards, put the accelerator lever in neutral and then push it forward again. The vehicle now moves backwards.

BELEUCHTUNG / CAR LIGHTS

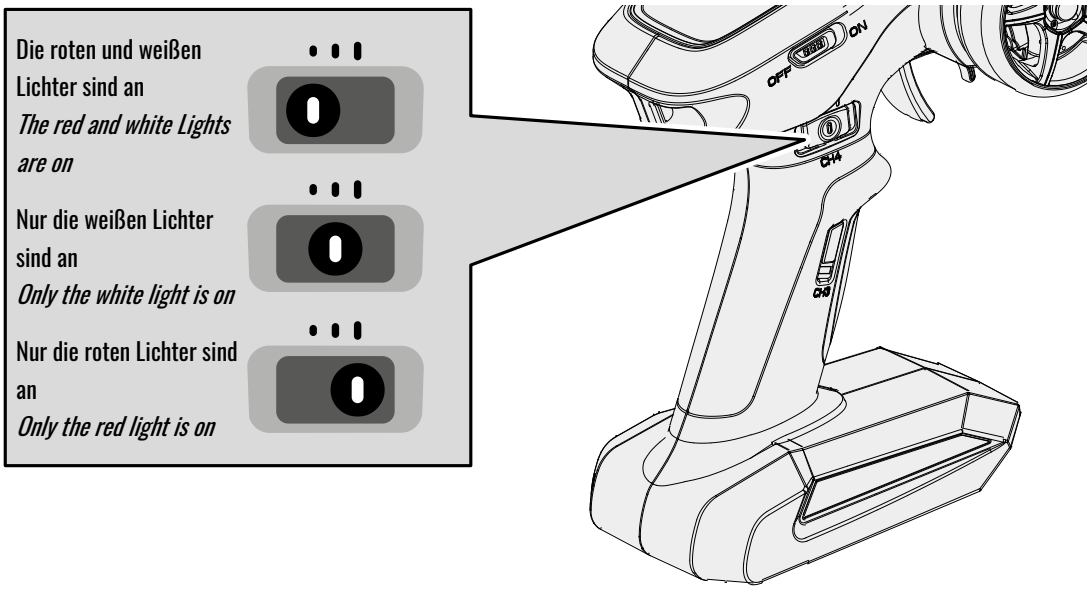

EINSTELLMÖGLICHKEITEN / SETUP OPTIONS

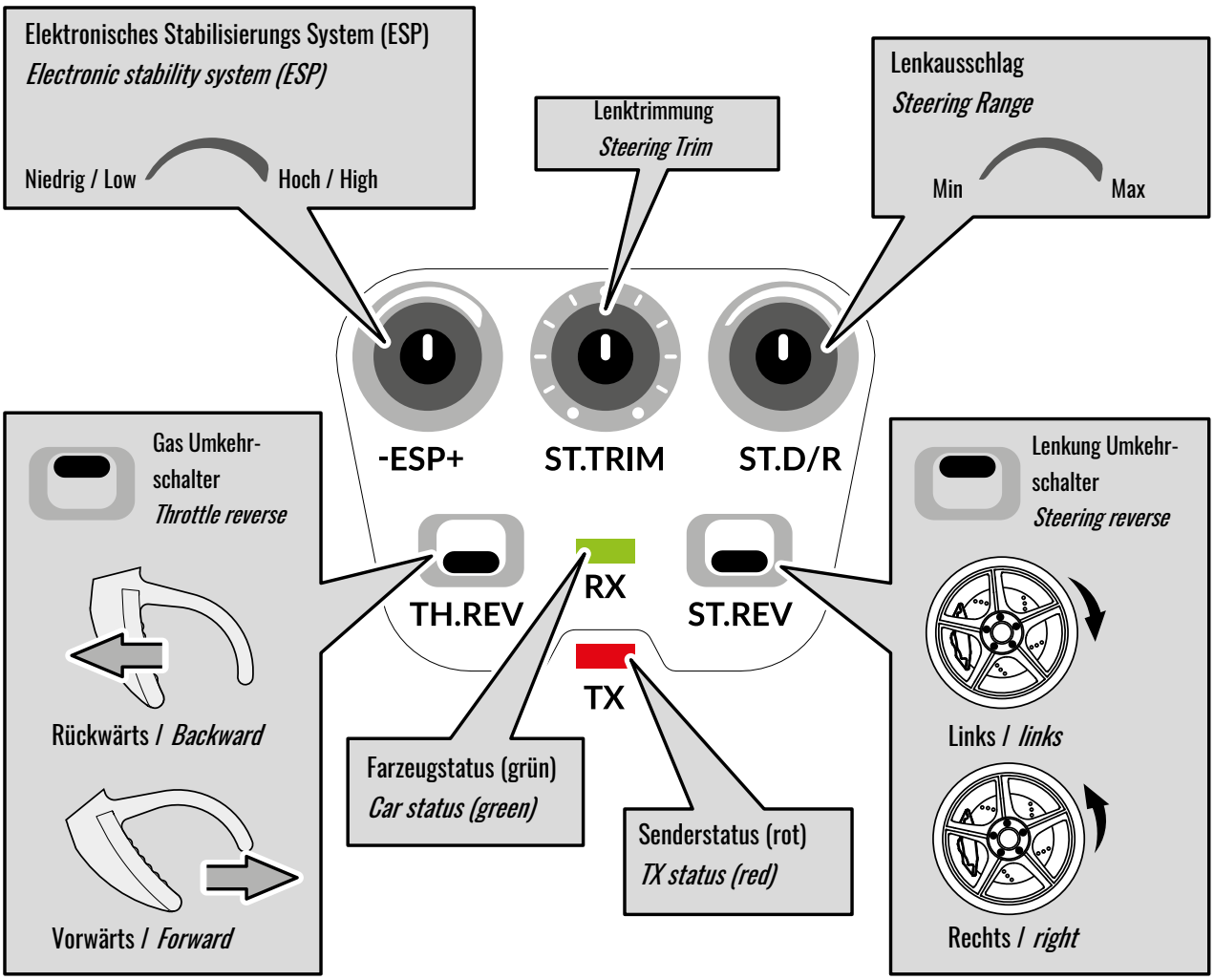



-ESP+

Gyro intesität
Gyro intensity

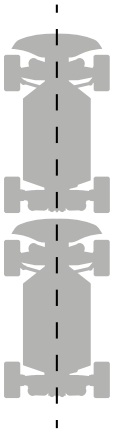



Das Aktionsverhältnis verringerte sich
The action ratio decreased



Das Aktionsverhältnis erhöht sich
The action ratio increases

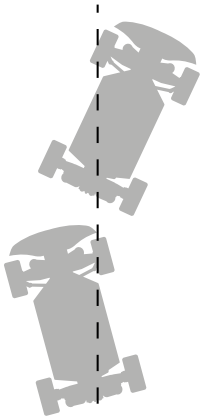

Dieses Produkt hat die Funktion des ESP-Fahrzeugstabilitätssystems, das die Lage und Richtung des Fahrzeugs effektiv korrigieren kann, wenn das Fahrzeug ins Schleudern gerät oder die Kontrolle verliert. Die Funktion und die Empfindlichkeit des Auto-Gyroskopsensors können über den ESP-Knopf des Senders eingestellt werden.

This product has the funtion of ESP car styility system, which can effectly correct the car attitude and direction when the car skids or loses control. The function and sensitivity of the car gyroscope sensor can be adjusted through the ESP knob of the transmitter.

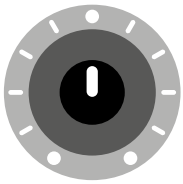

ST.TRIM

Lenk Trimmung
Steering trim

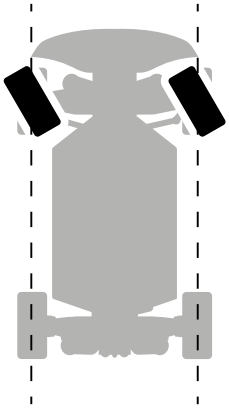

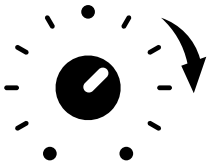

Wenn die Vorderräder nach links steuern, können Sie hier nach rechts korrigieren
When the front wheel is left, the knob rotates to the right.

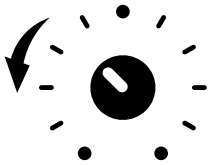

Wenn die Vorderräder nach rechts steuern, können Sie hier nach links korrigieren
When the front wheel is right, the knob rotates to the left.

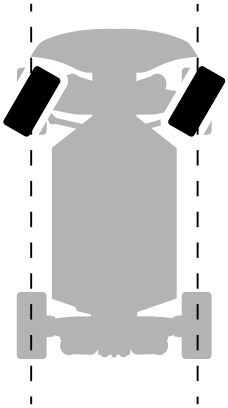

Wenn das Lenkrad in der Neutralstellung ist und das Fahrzeug trotzdem nach links oder rechts lenkt, können Sie die Lenkung über die Trimmung korrigieren.

If the steering wheel is in neutral and the car still steers to the left or right, you can correct the steering using the trim knob.



ST.D/R

Lenkbereich
Steering range

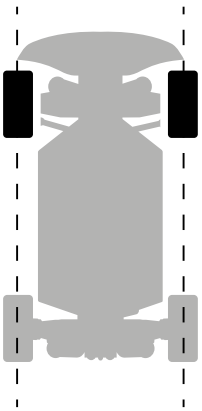



Minimaler Lenkeinschlag
Minimum steering angle



Maximaler Lenkeinschlag
Maximum steering angle

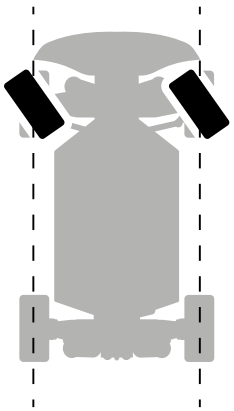

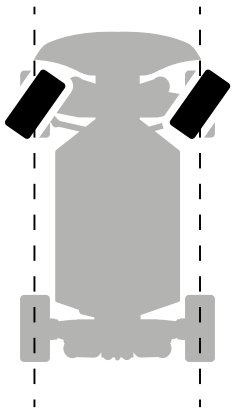

Über den Einstellknopf kann der maximale Lenkeinschlag definiert werden.

The maximum steering angle can be defined via the adjustment knob.

ALARM BEI SCHWACHEM SIGNAL / WEAK SIGNAL ALARM

Wenn das Funksignal schwach ist oder das Signal unterbrochen wird, beginnt die rote Kontrollleuchte des Senders zu blinken. Bitte fahren Sie nicht außerhalb der Reichweite, um Unfälle zu vermeiden.
When the signal is weak or the signal is interrupted, the red indicator of the transmitter will flash. Please operate within the effective control distance to avoid accidents.

ALARM BEI SCHWACHEM AKKU / LOW BATTERY ALARM

Wenn die Spannung der Batterien im Sender niedrig ist, beginnt die rote LED am Sender zu blinken. Wenn der Fahrakku schwach wird, beginnt die grüne LED am Sender zu blinken. Tauschen Sie leere Batterien umgehend aus. Laden Sie den Fahrakku oder verwenden Sie einen Ersatz Akku.
When the voltage of the batteries in the transmitter is low, the red LED on the transmitter starts flashing. When the drive battery becomes low, the green LED on the transmitter starts flashing. Replace flat batteries immediately. Charge the drive battery or use a replacement battery.

ANSCHLUSSDIAGRAM / CONNECTION DIAGRAM

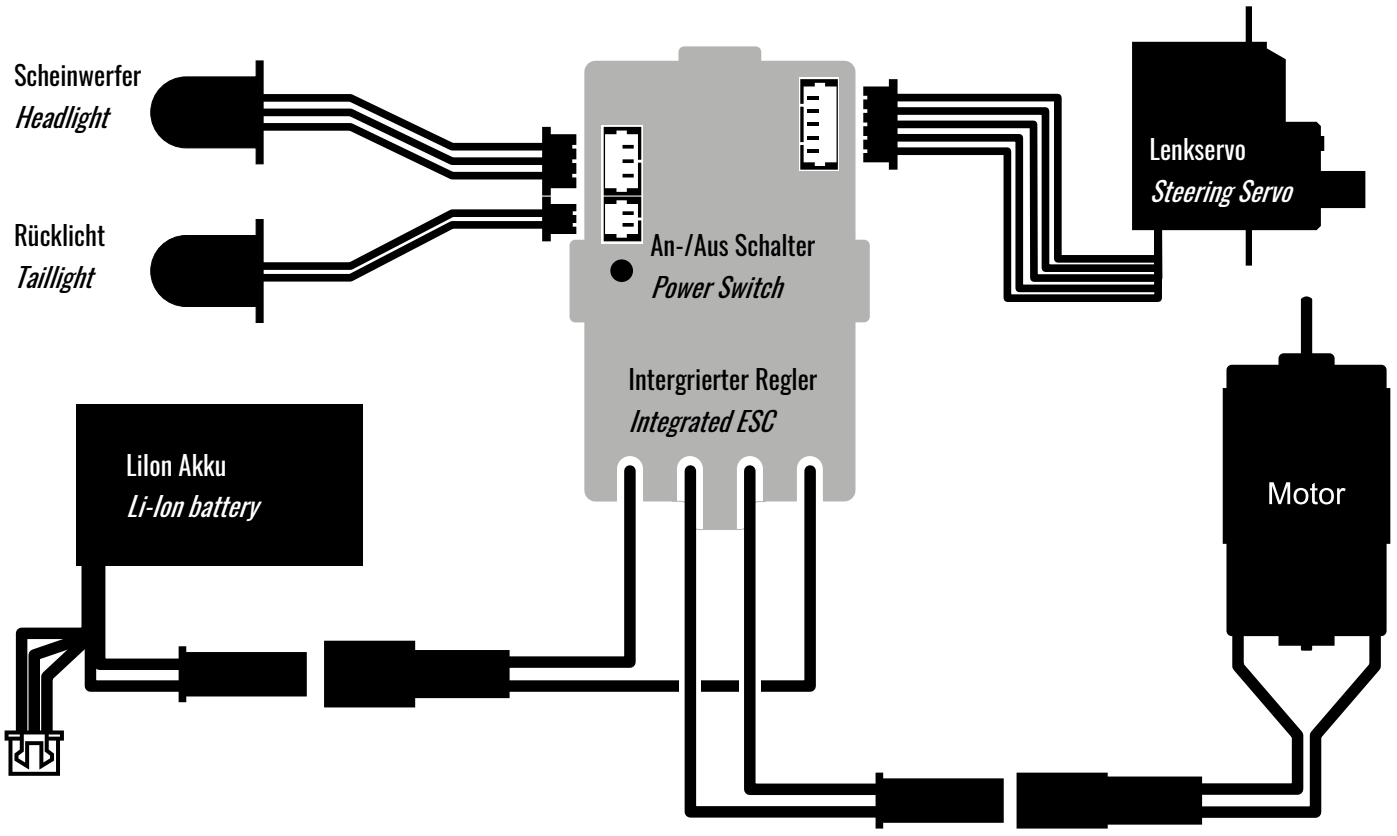

AUFBAU DER DÄMPFER / SHOCK ABSORBER COMPONENTS

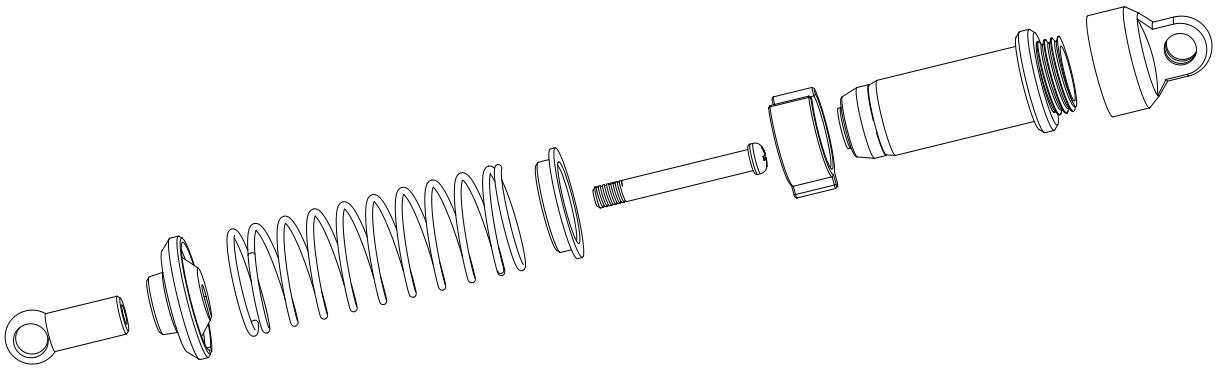

AUFBAU DER LENKUNG / STEERING COMPONENTS

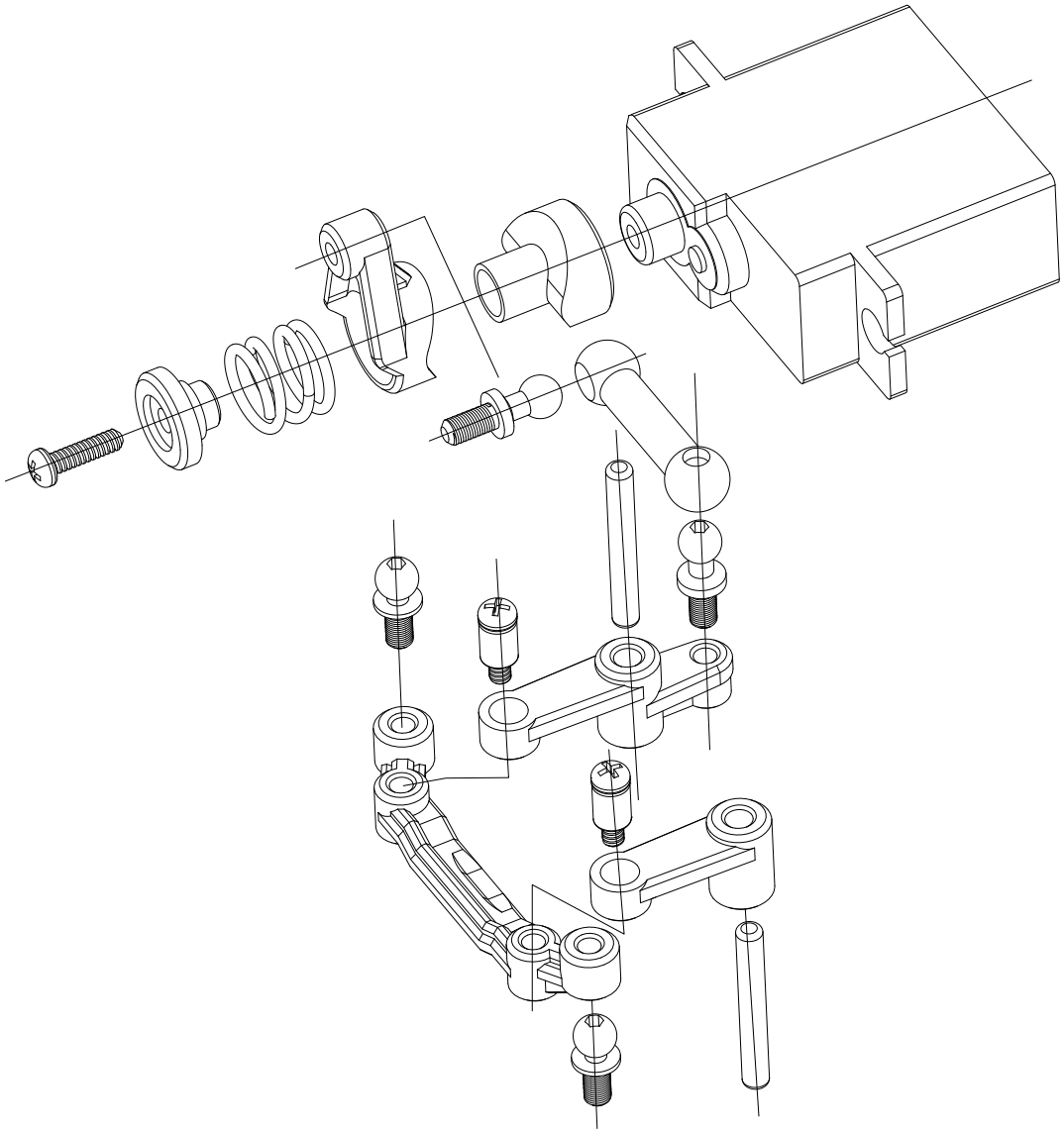

AUFBAU DES DIFFERENTIALS / DIFFERENTIAL COMPONENTS

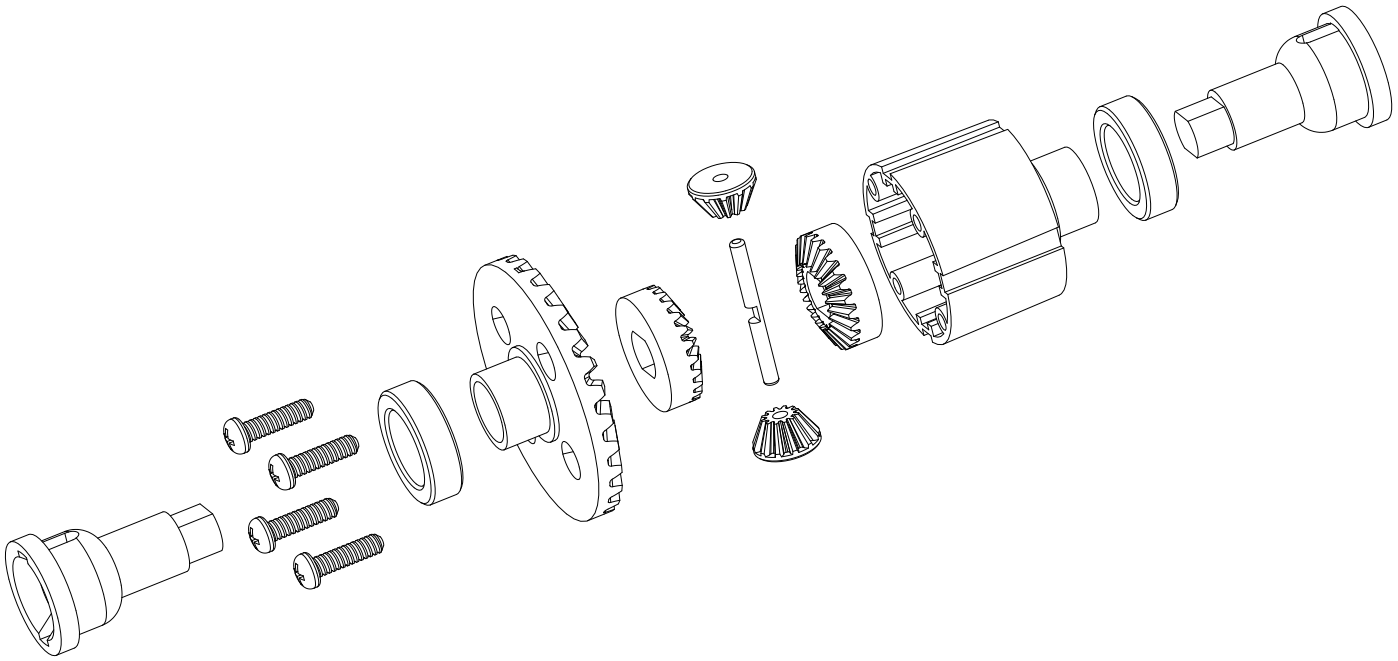

AUFBAU DER HINTERACHSE / REAR WHEEL COMPONENTS

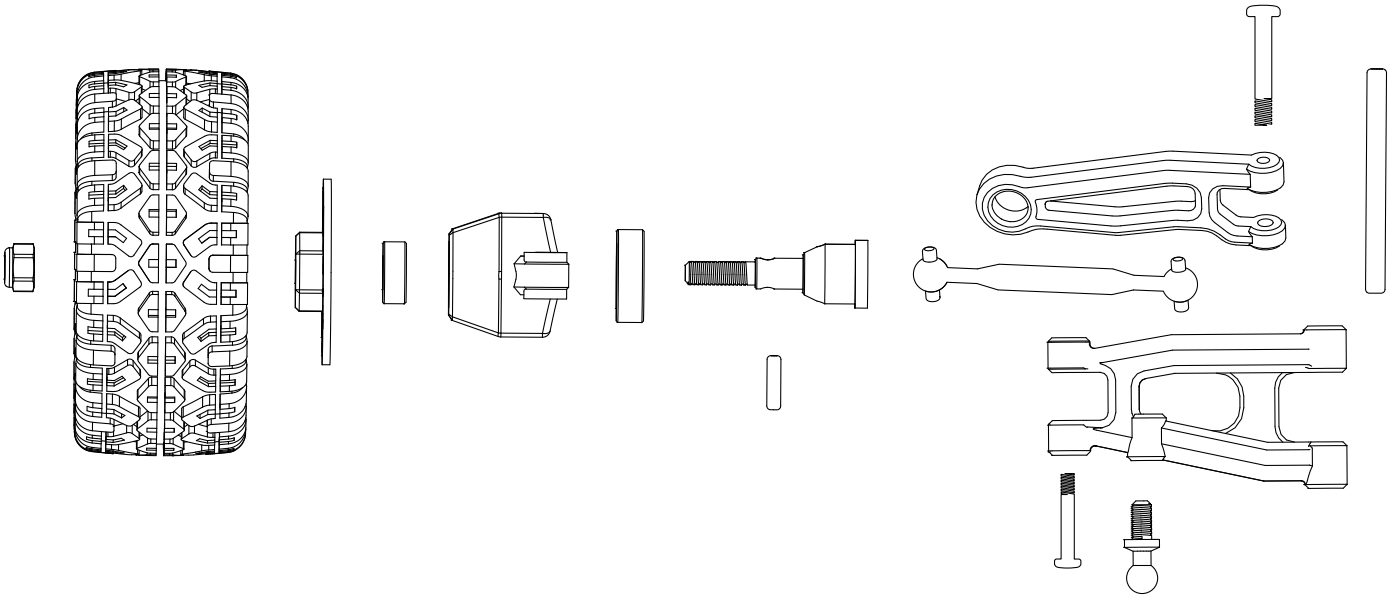

AUFBAU DER VORDERACHSE / FRONT WHEEL COMPONENTS

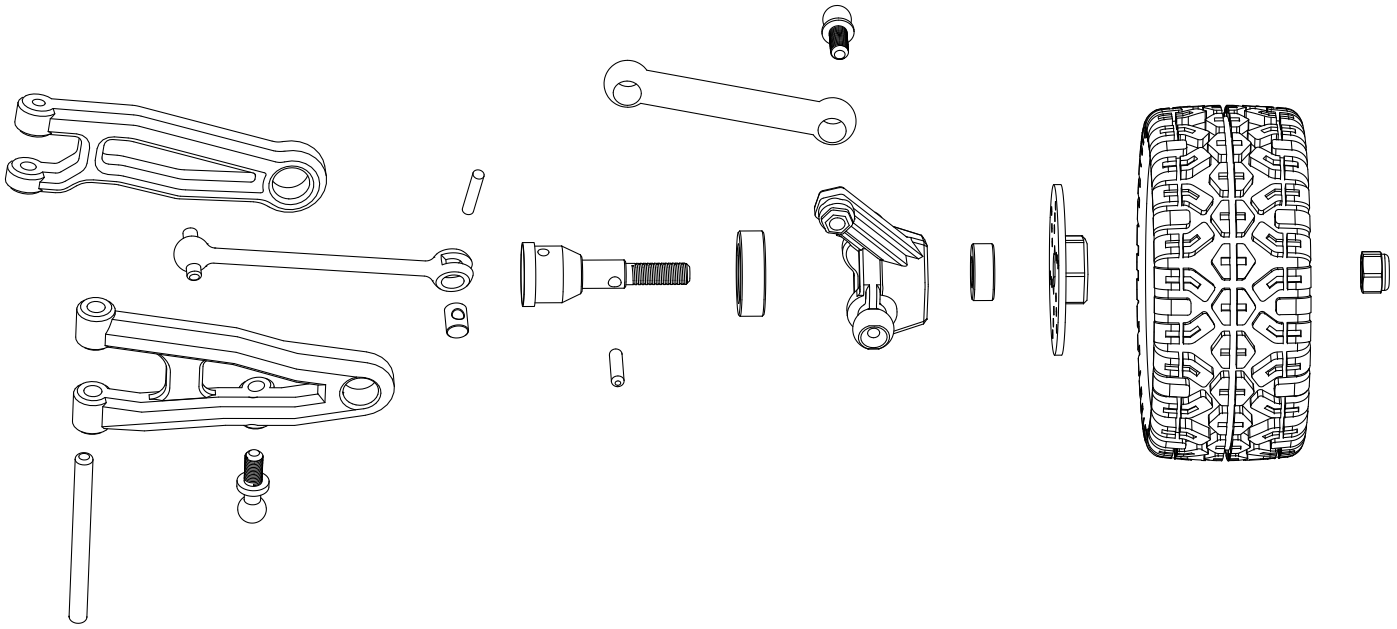

WECHSELN DER RÄDER / REPLACE TEH WHEELS

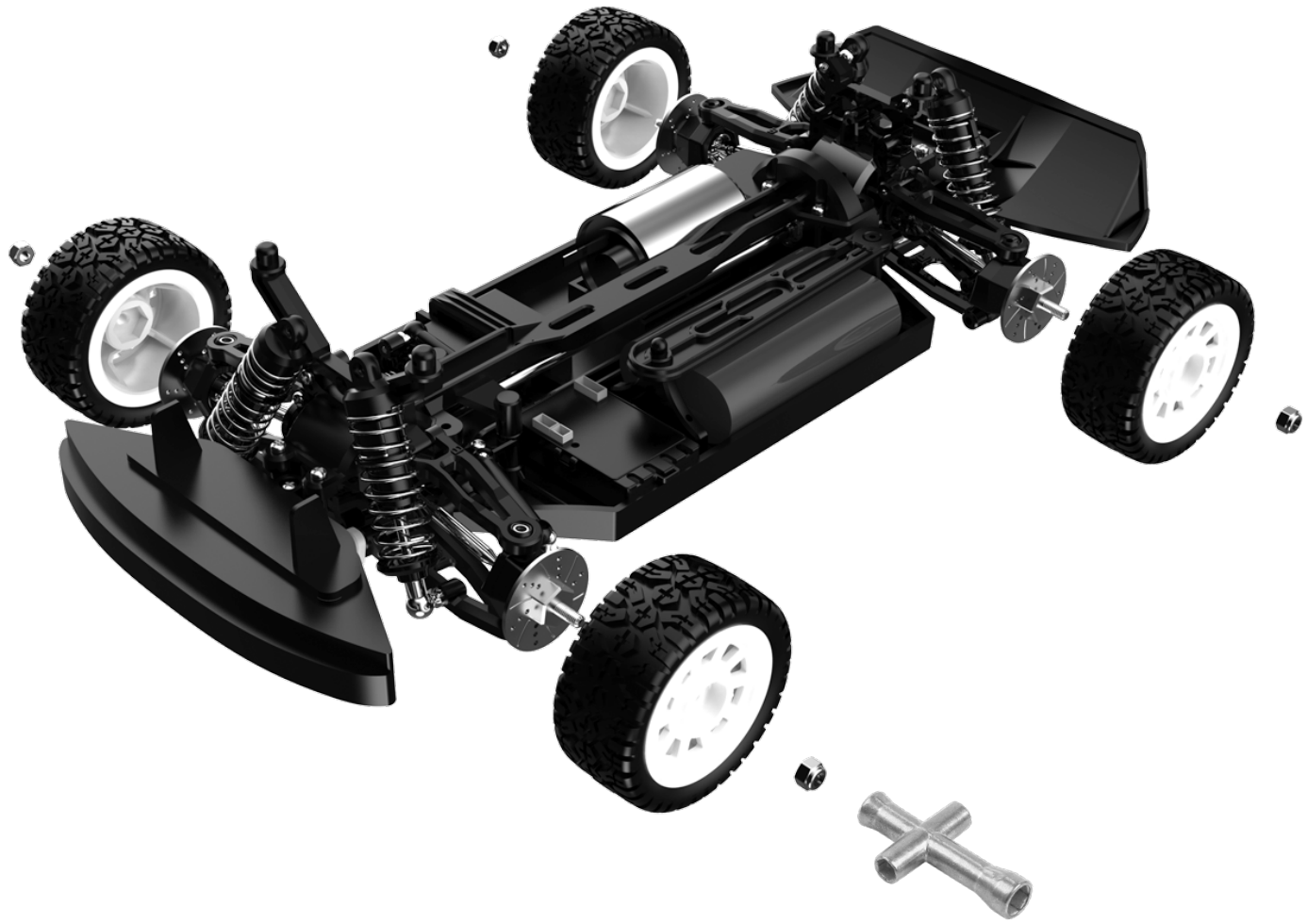

Ersatzteile für dieses Modell finden Sie auf unserer Internetseite amewi.com

Spare parts for this model can be found on our website amewi.com