Pitbull X

M 1:5 RC Buggy 30 ccm

Art. Nr.: 22060



BEDIENUNGSANLEITUNG

CE

AMEWI Trade e.K.
Nikolaus-Otto-Str. 6
33178 Borchen
Germany
www.amewi.com
service@amewi.com

Find us on Facebook **httpp://www.facebook.com/amewicom**

Hinweise zur Konformität

Dieses Modell wurde nach dem derzeit aktuellen Stand der Technik gefertigt. Das Produkt erfüllt die Anforderungen der geltenden europäischen und nationalen Richtlinien. Die CE-Konformität wurde nachgewiesen. Die Firma AMEWI Trade e.K. erklärt hiermit, dass dieses Produkt den grundlegenden Anforderungen und den übrigen einschlägigen Bestimmungen der Richtlinie 2014/53/EU (RED) entspricht.

Den vollständigen Text der Konformitätserklärung finden Sie unter: https://amewi.com/de/downloads/index/search/

Weitere Fragen zum Produkt und zur Konformität richten Sie bitte an:
AMEWI Trade e.K., Nikolaus-Otto-Str. 6, 33178 Borchen, Fax: +49 (0)5251 / 288965-19, Email: info@amewi.com.

Sicherheits- und Gefahrenhinweise



Achtung! Bei Schäden, die durch Nichtbeachten dieser Bedienungsanleitung verursacht werden, erlischt der Anspruch auf Gewährleistung! Für Folgeschäden übernehmen wir keine Haftung! Bei Sach- oder Personenschäden, die durch unsachgemäße Handhabung oder Nichtbeachten der Sicherheitshinweise verursacht werden, übernehmen wir keine Haftung!
Achtung! Aus Sicherheits- und Zulassungsgründen (CE) ist das eigenmächtige Umbauen und/oder Verändern des Gerätes nicht gestattet. Zerlegen Sie es das Modell nicht.
Achtung! Kleinteile. Erstickungs- oder Verletzungsgefahr durch Kleinteile.
Achtung! Das Produkt ist kein Spielzeug und nicht für Personen unter 14 Jahren geeignet!



Das Produkt darf nicht feucht oder nass werden.
Das Fahrzeug darf nur auf glatten, ebenen und sauberen Flächen verwendet werden.
Durch Herunterfallen aus bereits geringer Höhe wird das Produkt beschädigt.
Der gleichzeitige Betrieb von Fahrzeugen der gleichen Sende-/Empfangsfrequenz ist nicht möglich, da sich diese gegenseitig beeinflussen.

Hinweise zu Batterien / Hinweise zur Batterieentsorgung



Achtung! Batterien / Akkus gehören nicht in Kinderhände.
Ein Wechsel der Batterien oder Akkus ist nur durch einen Erwachsenen durchzuführen. Niemals wiederaufladbare Akkus mit Trockenbatterien mischen. Niemals volle mit halbleeren Akkus/Batterien mischen. Niemals Akkus verschiedener Kapazität mischen. Versuchen Sie niemals Trockenbatterien zu laden. Achten Sie auf die richtige Polarität. Defekte Akkus/Batterien sollten ordnungsgemäß (Sondermüll) entsorgt werden. Den Ladevorgang niemals unbeaufsichtigt durchführen. Bei Fragen zur Ladezeit lesen Sie die Bedienungsanleitung oder wenden Sie sich an den Hersteller.

Entsorgungshinweise



Die Firma AMEWI ist unter der WEEE Reg. Nr. DE93834722 bei der Stiftung EAR angemeldet und recycelt alle gebrauchten elektronischen Bauteile ordnungsgemäß. Elektrische und elektronische Geräte dürfen nicht in den Hausmüll! Entsorgen Sie das Produkt am Ende seiner Lebensdauer gemäß den geltenden gesetzlichen Vorschriften. Sie als Endverbraucher sind gesetzlich (Batterieverordnung) zur Rückgabe aller gebrauchten Batterien und Akkus verpflichtet, eine Entsorgung über den Hausmüll ist untersagt!

Schadstoffhaltige Batterien/Akkus sind mit nebenstehenden Symbolen gekennzeichnet, die auf das Verbot der Entsorgung über den Hausmüll hinweisen. Die zusätzlichen Bezeichnungen für das ausschlaggebende Schwermetall sind: Cd=Cadmium, Hg=Quecksilber, Pb=Blei (Bezeichnung steht auf Batterie/Akku z.B. unter den links abgebildeten Mülltonnen-Symbolen).



Durch die RoHS Kennzeichnung bestätigt der Hersteller, das alle Grenzwerte bei der Herstellung beachtet wurden.



Mit dem Recyclingsymbol gekennzeichneten Batterien können Sie in jedem Altbatterie-Sammelbehälter (bei den meisten Supermärkten an der Kasse) entsorgen. Sie dürfen nicht in den Rest- bzw. Hausmüll.



Die Firma AMEWI Trade e.K. beteiligt sich am Dualen System für Verkaufsverpackungen über die Firma Landbell AG. Die verwendeten Verpackungen werden von Partner-Unternehmen (Entsorgern) bei den privaten Endverbrauchern (Haushalten, „Gelber Sack“, „Gelbe Tonne“) abgeholt, sortiert und ordnungsgemäß verwertet. Die Teilnahme an einem Dualen System trägt zur CO2-Einsparung teil.

©AMEWI

Technische Daten

- Länge: 825 mm
- Breite: 480 mm
- Höhe: 270 mm
- Radstand: 610 mm
- Übersetzung: 1:9,6
- Bodenfreiheit: 55 mm
- Gewicht: ca. 12,5 kg
- Raddurchmesser (v/h): 176/170 mm
- Radbreite (v/h): 65/75 mm
- Motor: 30ccm 2-Takt Motor
- 700ccm Tank
- Lenkservo: 27 kg/cm
- Gasservo: 13 kg/cm
- Antrieb: 2WD
- CNC-gefräste Diff. Zahnräder
- doppelte Scheibenbremsanlage
- Bodenträgerplatte aus Aluminium
- Einzelradaufhängung mit Spur– und Sturzeinstellung
- 2,4 GHz Funkanlage

Benötigtes Zubehör

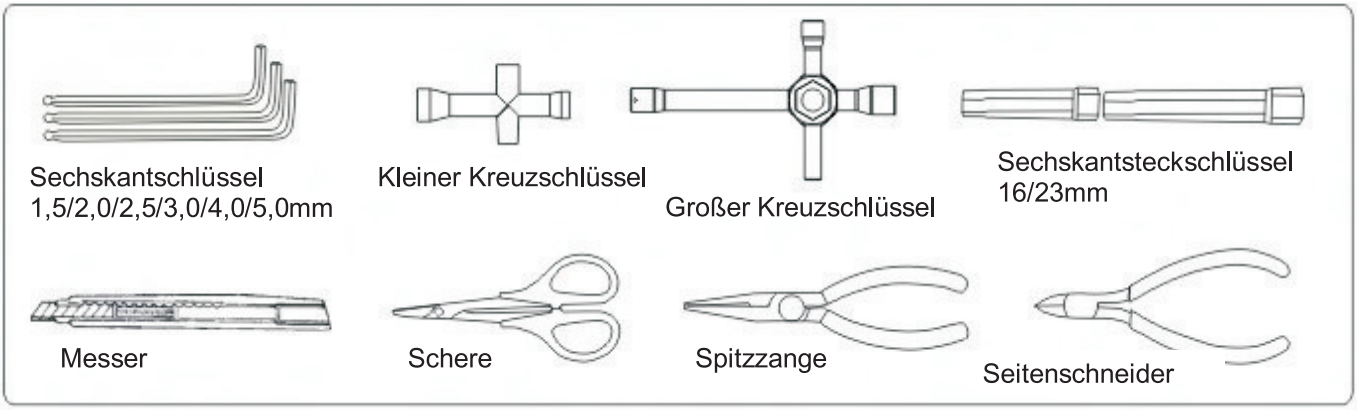

Chassis

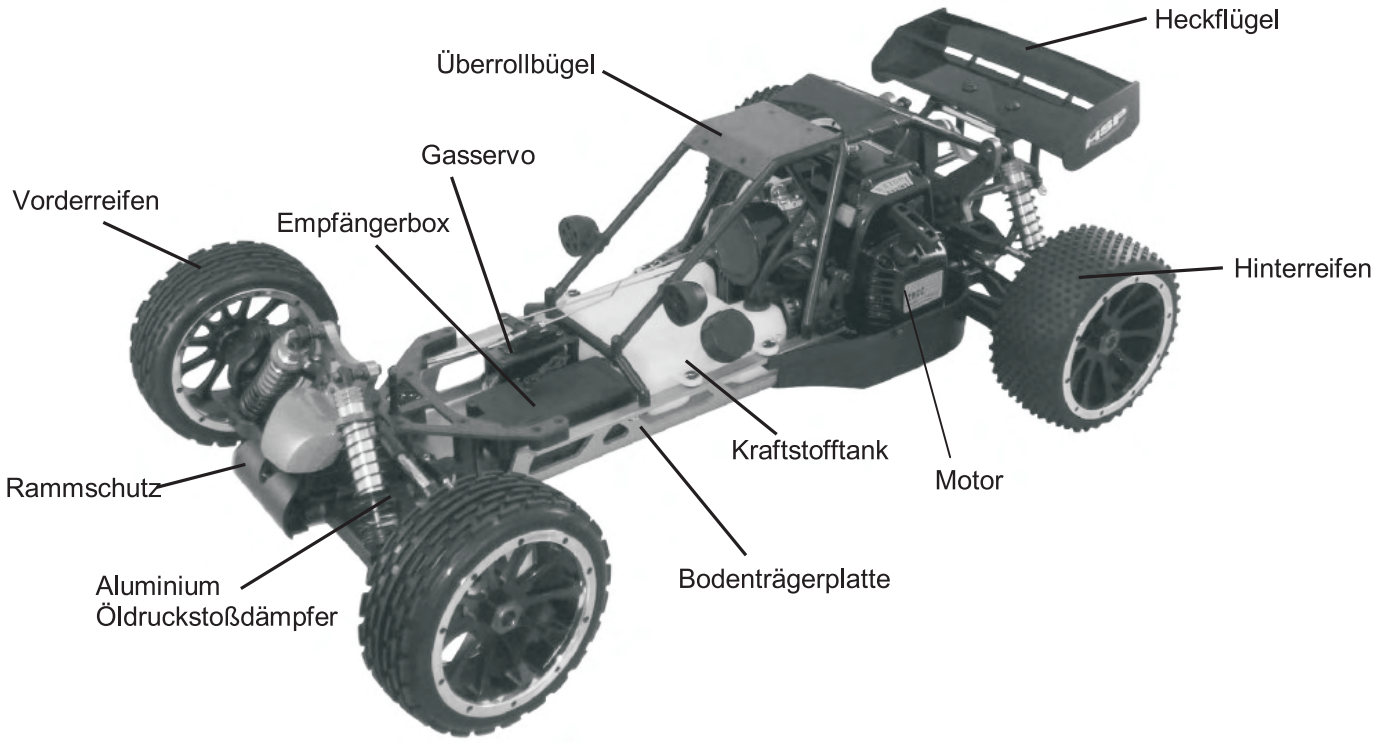

©AMEWI

Inbetriebnahme der RC Anlage

Bitte legen Sie 8 AA Batterien in das Batteriefach!

Öffnen Sie das Batterie-fach an der Unterseite



Hinweise zum Umgang mit Batterien:

- Niemals wiederaufladbare Akkus mit Trockenbatterien mischen
- Niemals volle mit halbleeren Akkus/Batterien mischen
- Niemals Akkus verschiedener Kapazität mischen
- Versuchen Sie niemals Trockenbatterien zu laden
- Achten Sie auf die richtige Polarität
- Lassen Sie die Akkus während des Ladevorgangs nie unbeaufsichtigt
- Defekte Akkus/Batterien sollten ordnungsgemäß (Sondermüll) entsorgt werden

Nachdem Sie die Batterien eingelegt haben, schließen Sie das Fach wieder



Aufbau der Fernbedienung

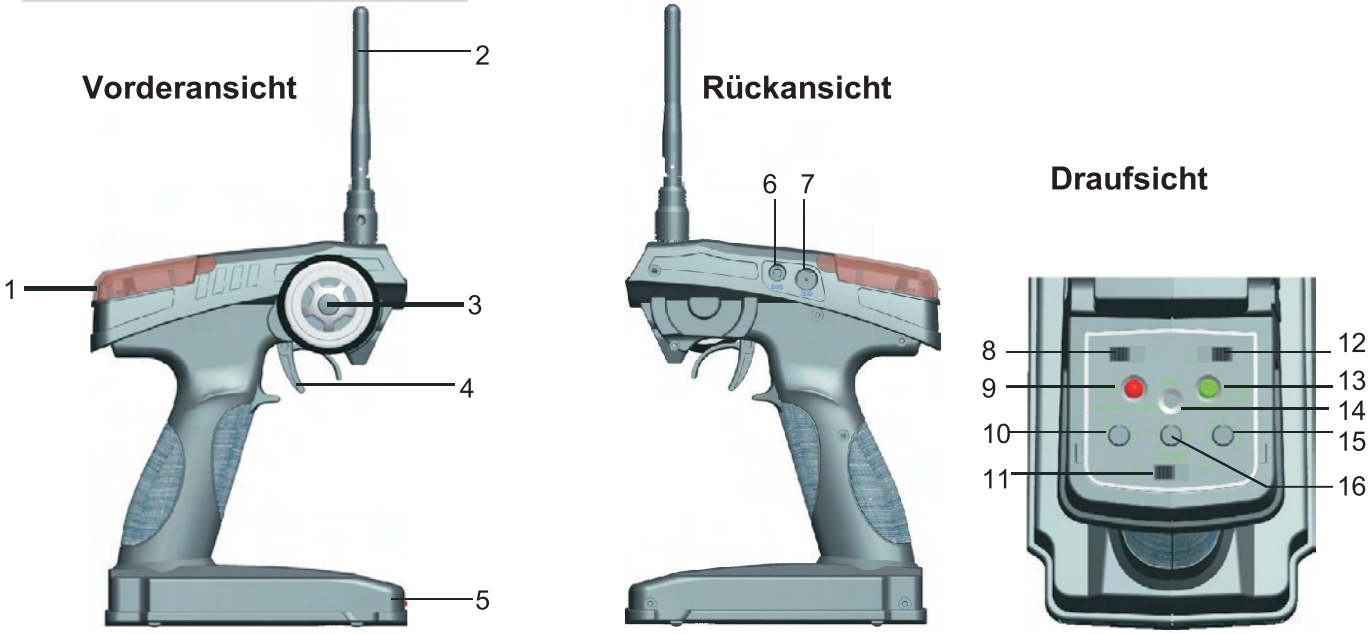

1. Bedienungsfach
2. 2,4 GHz Antenne
3. Lenkrad
4. Gashebel
5. Batteriefach
6. Ladebuchse
7. Simulatoranschluss
8. Reverse Funktion Lenkung
9. Power LED
10. Trimmfunktion Lenkung
11. Ein-/Ausschalter
12. Reverse Funktion Gas/Bremse
13. Batterieanzeige
14. Bindungstaste
15. Trimmfunktion Gas
16. Dual Rate Funktion

Einstellungen der Fernbedienung

Dual Rate Funktion: Mit diesen Regler kann der Ausschlag des Lenkservos im Bereich 30-100 % eingestellt werden. Je höher der Ausschlag, desto sensibler reagiert die Lenkung auf die Steuersignale.

Trimmfunktion Lenkung: Mit diesem Regler stellen Sie die Neutralstellung des Lenkservos ein.

Trimmfunktion Gas/Bremse: Mit diesen Regler stellen Sie die Neutralstellung des Gasservos ein.

Reverse Funktion: Mit diesen Regler wird die Drehrichtung des Servos umgekehrt.

©AMEWI

2 Kanal Radio System

Sicherheitshinweise:

- Prüfen Sie vor dem Start die Reichweite der Fernbedienung.
- Achten Sie auf die Ladezustandsanzeige der Fernbedienung. Schwache oder leere Akkus/Batterien können den Verlust der Kontrolle über das Fahrzeug bewirken.
- Die Sendeantenne stets komplett ausziehen, bei nicht ausreichend ausgezogenen Antenne verringert sich die Funkreichweite.
- Prüfen Sie am stehendem Modell, ob die Servos erwartungsgemäß auf Funksteuersignale reagieren.
- Stellen Sie sicher, dass das Gas-/Bremsservo in Leerlaufstellung steht.
- Achten Sie darauf, dass niemand sonst in der Umgebung in der gleichen Frequenz sendet. Störsignale auf gleicher Frequenz könnten den Verlust der Kontrolle über das Fahrzeug bewirken.
- Fahren Sie nicht unter Hochspannungsleitungen oder Funkmasten.
- Fahren Sie nicht bei Gewitter, es könnte Einfluss auf den Sendebetrieb der Fernbedienung haben.
- Fahren Sie nicht durch Wasser, Schlamm, nasses Grass oder Schnee, die RC Komponente sind nicht Wasserdicht!
- Lassen Sie die Fernbedienung und den Empfänger stets eingeschaltet, wenn der Motor läuft!

Anschlußdiagramm

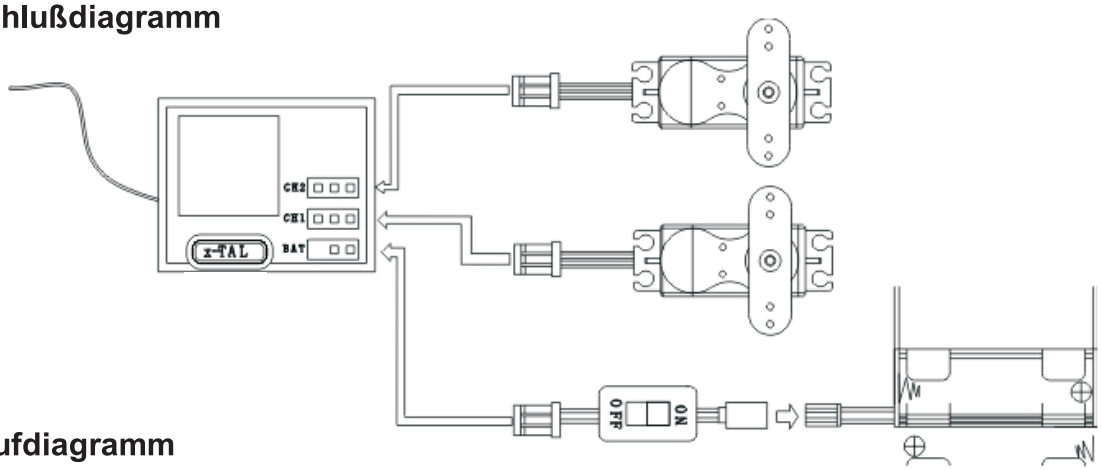

Ablaufdiagramm

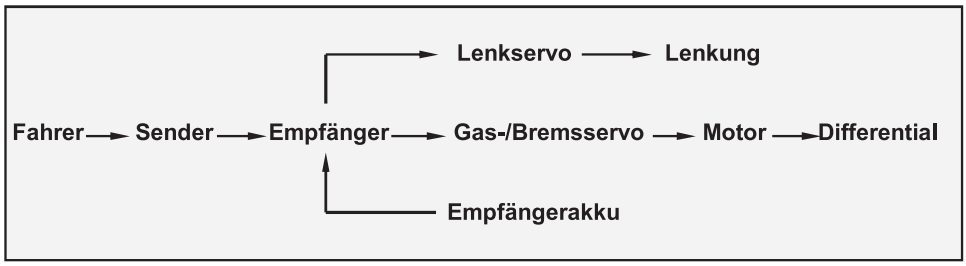

Aufbau des Motors

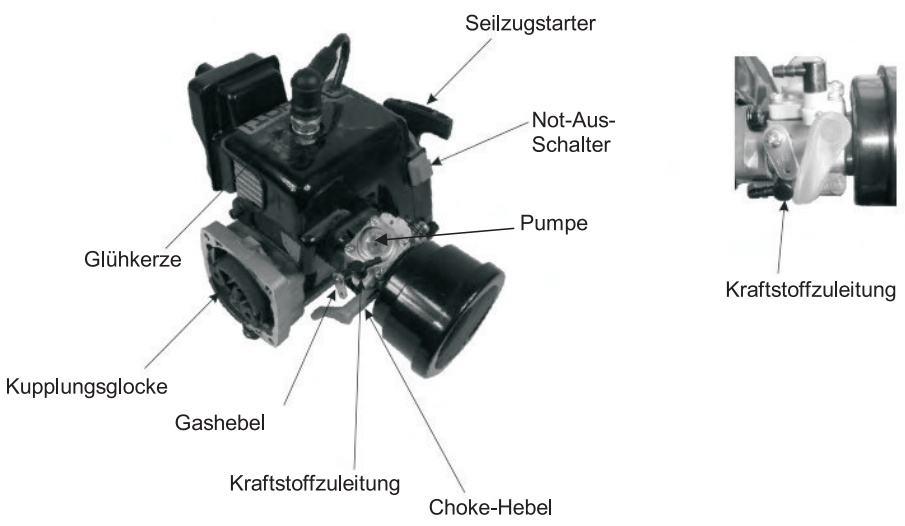

©AMEWI

Motor Starten, Einlaufen lassen und Einstellen

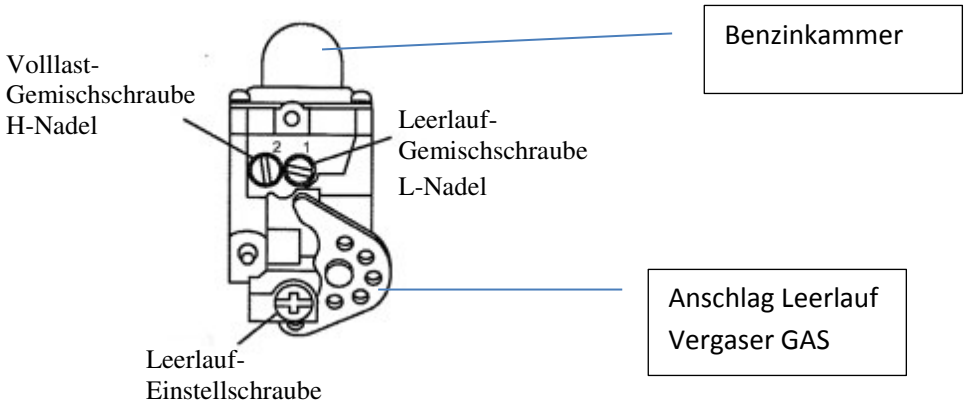

• **Volllast-Gemischschraube**
Die reguliert das Luft-Kraftstoff-Gemisch bei Vollgas.
Reindrehen = „Magere“ Einstellung (mehr Luft)
Rausdrehen = „Fettere“ Einstellung (mehr Kraftstoff)
In der Standarteinstellung ist die Schraube 1,5 Umdrehungen rausgedreht.

• **Leerlauf-Einstellschraube**

Die Drosselanschlagschraube reguliert die Position der Drosselklappe und damit den Luftdurchlass im Leerlauf.
Durch Hineindrehen schiebt die konische Spitze der Schraube einen Hebel auf der Drehachse der Drosselklappe nach unten und öffnet so den Spalt. Beim Herausdrehen schließt sich die Drosselklappe.

• **Leerlauf-Gemischregulierungsschraube**

Die reguliert das Luft-Kraftstoff-Gemisch im Leerlauf
Reindrehen = „Magere“ Einstellung (mehr Luft)
Rausdrehen = „Fettere“ Einstellung (mehr Kraftstoff)
In der Standarteinstellung ist die Schraube 1,25 Umdrehungen rausgedreht

Einlaufen des Motors:
Benzin (Super Plus oder Ultimate 100 Oktan) – ÖL Gemisch 1:30 zum Einlaufen verwenden.
Als ÖL verwenden Sie die ersten 5-10 Liter 2 Takt **Mineralöl.**
Mineralöl wird benötigt damit sich Bauteile einschleifen, der Motor optimal eingelaufen wird.

Vergasereinstellung Einlaufen:

Motor soll recht fett stehen und träge auf Vollgasdrehzahl kommen, H Nadel dementsprechend herausdrehen.
L-Nadel ebenfalls Millimeter fetter stellen für leicht trägere Gasannahme.

Die Einlaufeinstellung ist somit also recht „Fett“, der Motor blubbelt und brabbelt und braucht ein wenig bis er auf Drehzahl kommt.
Diese Einstellung, zusammen mit dem Mineralöl sorgt für einen optimalen Einlaufvorgang.
Wird zum Einlaufen Vollsynthetiköl und oder eine zu magere Einstellung verwendet, können Kolbenfresser und kapitale Motorschäden die Folge sein.

Die Motoren dürfen die ersten Liter während des Einlaufens nur kurz mit Vollgas belastet werden, auf Gaswechsel und fahren in allen Drehzahlbereichen ist zu achten.

Starten des Motors:

Leerlaufanschlagschraube ganz hineindrehen.
Am Sender mittels der Gasservotrimmung (Mittenverstellung) evtl. minimal mehr Gas geben.
(1-2mm, serienmäßig kommt der Anschlag Leerlauf an die Leerlaufeinstellschraube).
Choke Hebel (Kunststoffhebel schwarz oder rot am Vergaser) nach unten drücken (schließen).
Benzinkammer: Gummibalg durch drücken mit dem Finger füllen (Benzin wird angesaugt).

Seilzugstarter ziehen bis der Motor einmal anspringt (Seil nie bis zum Anschlag ausziehen!).
Choke öffnen.
Seilzugstarter ziehen, der Motor läuft.
Gastrimmung am Sender evtl. regulieren.
Eventuell notwendige Einlaufeinstellungen am Vergaser durchführen.

Motor springt nicht an:

- H Nadel – Werkseinstellung ?
- L Nadel: -magerer drehen (Millimeterbereiche), prüfen ob der Motor anspringt. Mehrfach wiederholen in Richtung magerer –falls dies nicht funktioniert, die Richtung fetter probieren. Vollgasnadel auf Werkseinstellung belassen.

Kein Zündfunke:

- Bei demontierter Zündkerze wird das Zündkabel aufgesetzt, die Kerze am Gummistecker (nur am Gummistecker anfassen, sonst kein Bauteil berühren –Hochspannung!) gehalten und gegen Masse –Motorgehäuse gehalten, der Seilzugstarter gezogen und geprüft ob ein Zündfunke vorhanden ist.
  Falls nicht, den Magnetgeberabstand zum Schwungrad kontrollieren.
  Dieses findet sich sobald man den Seilzugstarter samt Seitenverkleidung abmontiert.
  Es ist das kleine gebogene Teil was über dem Lüfterrad (Luftlamellen)/Schwungrad liegt und mit 2 Imbusschrauben befestigt ist. Diese lösen, den Spaltabstand so einstellen, das nur noch ca. ein Blatt Papier dazwischen passt und beim durchdrehen des Schwungrades nichts schleift.

Motor ist eingelaufen:

2 Takt Vollsynthetik ÖL 1:25 bzw. gemäß Angabe des Ölherstellers (auf der Packung) verwenden.

Im Modellbau hat sich bislang das Motul 800 2 Takt Off Road Racing einen sehr guten Namen gemacht, da es fast rückstandsfrei verbrennt.
Andere Öle, wie z.B. das früher beliebte ÖL Bel Ray haben deutlich mehr Rückstande.

L-Nadel hereindrehen, bis der Motor kein Gas mehr annimmt, dann soweit aufdrehen bis er wieder Gas annimmt, und zwar auch schlagartig.
H-Nadel evtl. eindrehen, mit Zündkerzenbrennbild abgleichen.

Zündkerzenbrennbild:
Weiß: Motoreinstellung zu mager : Gefahr Motorschaden ! –fetter stellen.
Rehbraun: Optimal eingestellter Motor.
Schwarz: Zu fette Einstellung –schaden tut dies allerdings nicht. Tipp: Bei sehr heißen Temperaturen lieber mit fetter Einstellung fahren um keinen Motorschaden zu riskieren.

Zu guter Letzt:

Ein einmal eingestellter Benzinmotor läuft immer, falls nicht könnten die Ursachen Dreck im Vergaser oder aber defekte Zündung oder verrutschter Zündgeber sein, nie die Vergasereinstellung.

Wartung und Entsorgung

Um ein störungsfreien Betrieb und eine lange Betriebsdauer des Modells zu gewährleisten, ist es notwendig Wartungsarbeiten und Funktionskontrollen durchzuführen.

Durch Motorvibrationen und Erschütterungen im Fahrbetrieb können sich Teile und Schraubverbindungen lösen.

Aus diesen Grund ist vor jedem Einsatz zu überprüfen:

- Der Festsitz aller Schraubverbindungen und der Radmuttern,
- Den Sitz und der Zustand des Luftfilters und der Kraftstoffleitungen,
- Der Ladezustand der Sende– und Empfängerakkus

Überprüfen Sie vor jedem Gebrauch das Modell auf Beschädigungen. Falls Sie Beschädigungen feststellen, so darfdas Fahrzeug nicht verwendet bzw. in Betrieb genommen werden.

Reinigung

Reinigen Sie das ganze Fahrzeug nach dem Fahren von Staub und Schmutz, verwenden Sie z.B. einen langhaarigen sauberen Pinsel und einen Staubsauger. Druckluft-Sprays können ebenfalls benutzt werden.

Alle Kugellager bzw. Getriebe im Fahrzeug sind vom Hersteller mit geeigneten Schmierstoffen versehen. In der Regel ist keine Nachschmierung erforderlich. Die Gelenke am Fahrzeug und die Radlager erfordern aber je nach Einsatz des Fahrzeugs eine gelegentliche Reinigung und erneute Schmierung mit dünnflüssigem Maschinenöl (im Zubehörhandel erhältlich). Gleiches gilt beim Tausch von Antriebsteilen oder Zahnrädern.

Verunreinigungen dürfen nicht in den Tank oder den Vergaser und/oder erst recht nicht in den Motor gelangen. Es könnte zu Beschädigungen des Motors führen.

Leeren Sie den Tank, wenn Sie das Modell mehrere Tage nicht benutzen. Zusätzlich sollte auch der Motorinnenraum mit einigen Tropfen dünnflüssigen Maschinenöl geschmiert werden, um Korrosion zu vermeiden. Auch der Luftfilter sollte regelmäßig mit dünnflüssigen Maschinenöl gereinigt werden.

Entsorgung



Elektrische und elektronische Geräte dürfen nicht in den Hausmüll!
Entsorgen Sie das Produkt am Ende seiner Lebensdauer gemäß den geltenden gesetzlichen Vorschriften.



Sie als Endverbraucher sind gesetzlich (Batterieverordnung) zur Rückgabe aller gebrauchten Batterien und Akkus verpflichtet; eine Entsorgung über den Hausmüll ist untersagt!

Schadstoffhaltige Batterien/Akkus sind mit nebenstehenden Symbol gekennzeichnet, die auf das Verbot der Entsorgung über den Hausmüll hinweisen. Die Bezeichnungen für das ausschlaggebende Schwermetall sind: Cd=Cadmium, Hg=Quecksilber, Pb=Blei (Bezeichnung steht auf Batterie/Akku z.B. unter den links abgebildeten Mülltonnen-Symbolen).

Ihre verbrauchten Batterien/Akkus können Sie unentgeltlich bei den Sammelstellen Ihrer Gemeinde oder überall dort abgeben, wo Batterien/Akkus verkauft werden.

Sie erfüllen damit die gesetzlichen Verpflichtungen und leisten Ihren Beitrag zum Umweltschutz.

©AMEWI

Fehlerbehebung

Auch wenn das Modell nach dem heutigen Stand der Technik gebaut wurde, kann es dennoch zu Fehlfunktionen oder Störungen kommen. Aus diesem Grund möchten wir Ihnen aufzeigen, wie Sie eventuelle Störungen beseitigen können.

RC-Anlage

RC-Anlage funktioniert nicht	Sender- und/oder Empfängerbatterien/ Akkus sind leer	Ersetzen Sie die Sender- und/oder Empfängerbatterien/Akkus
	Batterien/Akkus sind falsch eingelegt	Prüfen Sie die Polarität der Batterien/Akkus
Senderreichweite zu gering	Sender- und/oder Empfängerbatterien/ Akkus sind schwach	Ersetzen Sie die Sender- und/oder Empfängerbatterien/Akkus
	Geringe Empfangsleistung der Antenne (nur bei MHz)	Senderantenne voll ausziehen, Empfängerantenne vollständig abwickeln und nach oben führen
Servos sprechen nicht ordnungsgemäß an	Sender- und/oder Empfängerbatterien/ Akkus sind schwach	Ersetzen Sie die Sender- und/oder Empfängerbatterien/Akkus
	Zahnräder im Servogetriebe greifen nicht oder sind defekt	Lassen Sie das Servo reparieren

Motor

Der Motor startet nicht	Defekte Glühkerze oder leerer Start-Akku	Glühkerze wechseln, Start-Akku aufladen
	Kraftstofftank ist leer oder Vergaser nicht gefüllt	Kraftstofftank füllen und Kraftstoff mit Seilzugstarter zum Vergaser pumpen
	Vergaser nicht richtig eingestellt	Leerlauf und Hauptdüsennadel neu einstellen
	Brennraum voll Treibstoff (abgesoffen)	Schrauben Sie die Glühkerze aus und ziehen mehrmals am Seilzug, bis der Brennraum trocken ist
	Nebenluft wird über Treibstoffleitung oder Motor angesaugt	Prüfen/ersetzen Sie die Treibstoffschläuche und/oder ziehen Sie alle Motorschrauben an
	Servogestänge nicht richtig eingestellt	Servo in Neutralstellung bringen und neu einstellen
	Kraftstoffleitung, Luftfilter oder Auspuff verstopft	Verstopfte Teile reinigen, ggf. auswechseln
Motor bekommt keinen Treibstoff	Hauptdüsennadel ganz eingedreht	Setzen Sie die Hauptdüse auf die werkseitige Einstellung zurück
	Leerlaufgemisch zu mager	Setzen Sie die Leerlauf-Gemischregulierschraube auf die werkseitige Einstellung zurück
	Treibstoffschläuche geknickt	Prüfen Sie die Treibstoffschläuche
Motor startet, geht aber wieder aus	Kraftstofftank ist leer	Kraftstofftank füllen
	Kraftstoffleitung, Luftfilter oder Auspuff verstopft	Verstopfte Teile reinigen, ggf. auswechseln
	Vergaser nicht richtig eingestellt	Leerlauf und Hauptdüsennadel neu einstellen
Motor läuft nicht rund, spricht schlecht an	Schmutziger Luftfilter	Waschen Sie diesen, dann benützen Sie Luftfilteröl
	Gemisch zu fett	Verstellen Sie die Hauptdüsennadel zu einem magereren Gemisch
	Leerlaufgemisch zu mager	Setzen Sie die Leerlauf-Gemischregulierschraube auf die werkseitige Einstellung zurück
	Leerlaufgemisch zu fett	Setzen Sie die Leerlauf-Gemischregulierschraube auf die werkseitige Einstellung zurück
Motor wird zu heiß	Gemisch zu mager	Verstellen Sie die Hauptdüsennadel zu einem fetteren Gemisch
	Karosserie zu dicht	Sorgen Sie für ausreichende Luftzu- und -abfuhr zum Motor indem Sie die Karosserie entsprechend ausschneiden

Chassis

Modell zieht nach einer Seite	Trimmung der Lenkung verstellt	Korrigieren Sie die Neutralstellung an der Fernsteuerung
	Spur rechts und links unterschiedlich	Stellen Sie die Spur beidseitig gleich ein
	Rad auf einer Seite kaputt oder Lager defekt	Nehmen Sie das Rad ab, reinigen Sie das Lager und tauschen sie es ggf. aus
Modell lässt sich nur schwer steuern	Servogestänge nicht richtig eingestellt	Servos in Neutralstellung bringen und neu einstellen
Bremse ist wirkungslos	Bremsenanlenkung verstellt	Korrigieren Sie die Einstellung des Bremsenanlenkhebels
	Bremsscheibe abgenutzt	Ersetzen Sie die Bremsscheibe
Kupplung greift nicht	Kupplungsbacken abgenutzt oder kaputt	Tauschen Sie die Kupplungsbacken aus
	Schwungscheibe ist lose	Ziehen Sie die Schwungscheibenbefestigung nach
Kupplung trennt nicht	Federn für Kupplungsbacken abgenutzt oder kaputt	Tauschen Sie die Federn aus
Modell läuft nicht	Hauptzahnrad defekt	Ersetzen Sie das Hauptzahnrad
	Kaputte Zahnräder in den Differenzialen	Ersetzen Sie die Zahnräder

©AMEWI

Montageanleitung

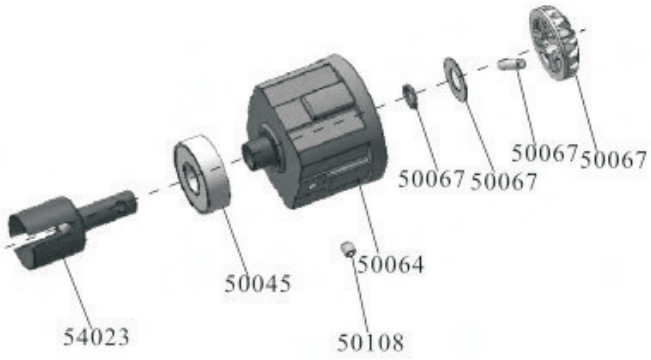

Differentialgehäuse

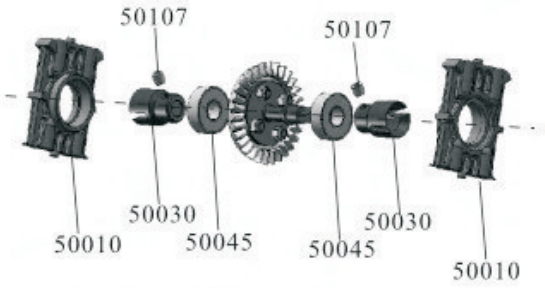

Achsmitnehmer

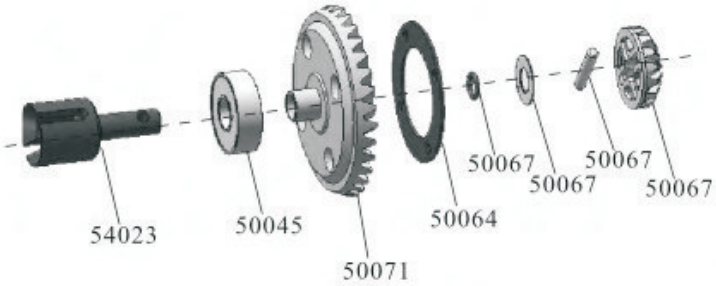

Differentialgetriebe

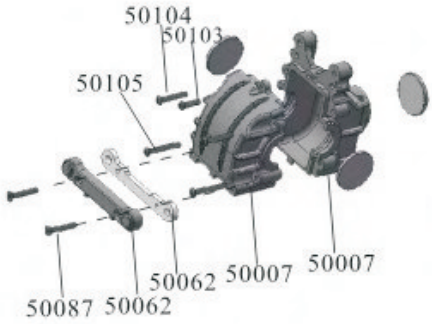

Getriebegehäuse vorne

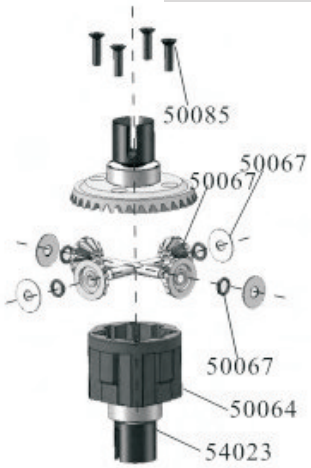

Differential

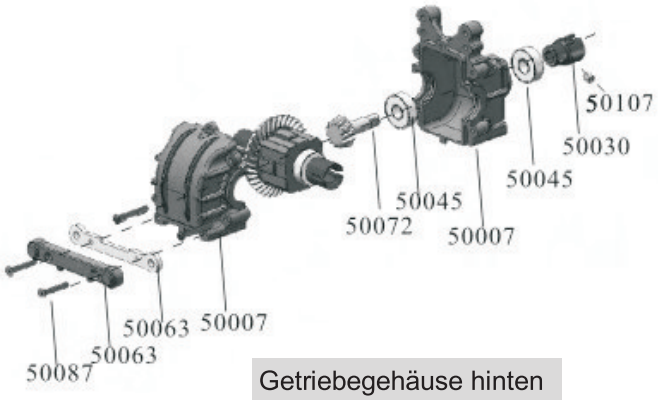

Getriebegehäuse hinten

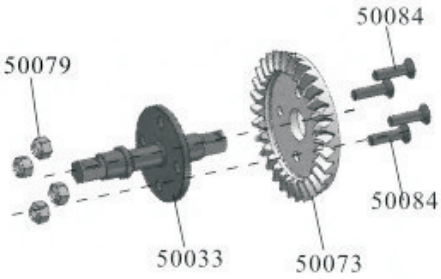

Kegelzahnrad

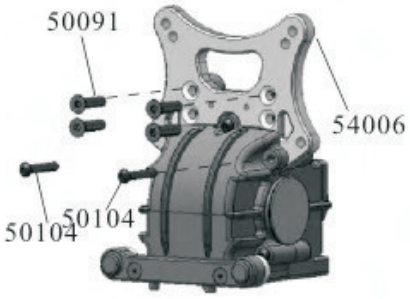

Dämpferbrücke vorne

©AMEWI

Montageanleitung



Hülse für den Querlenker hinten/oben

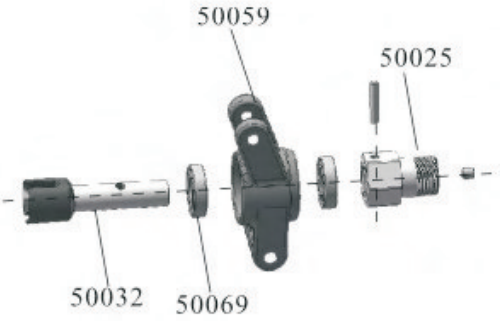

Achsenschenkel hinten

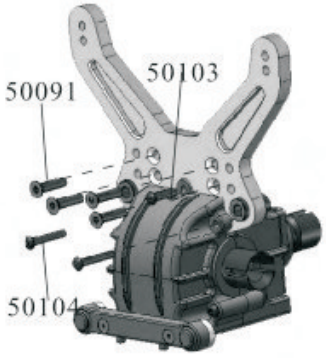

Dämpferbrücke hinten

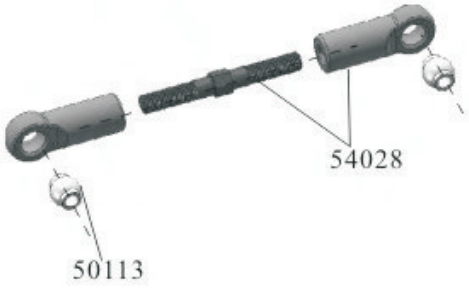

Querlenker vorne oben

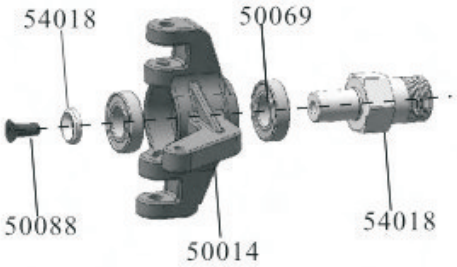

Achsschenkel vorne

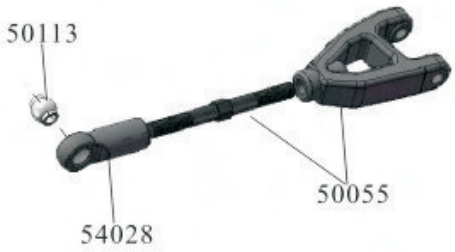

Querlenker hinten oben

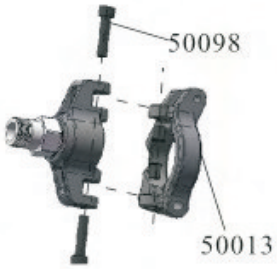

Achsschenkel Aufnahme

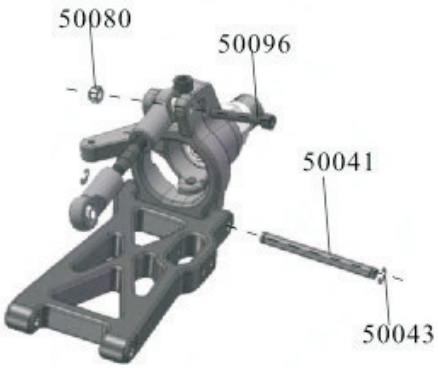

Querlenker vorne

©AMEWI

Montageanleitung

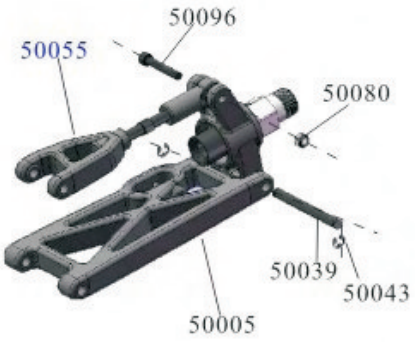

Querlenker hinten

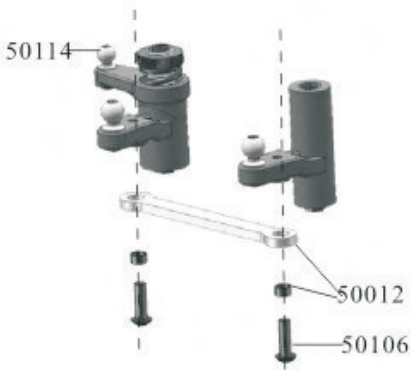

Ackermann Platte

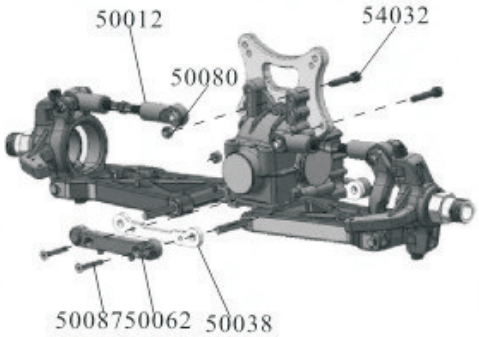

Querlenker + Getriebegehäuse vorne



Lenkstange

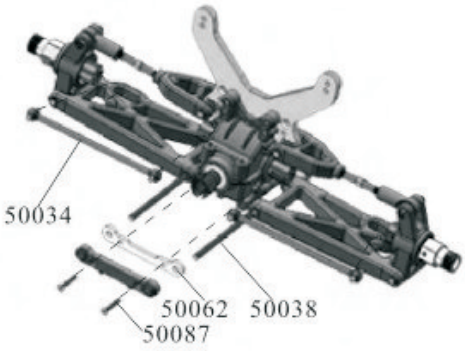

Querlenker + Getriebegehäuse hinten

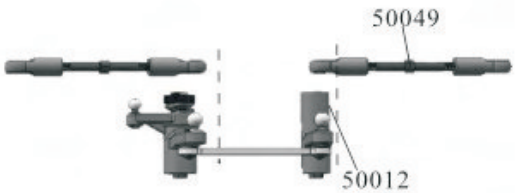

Lenkgestänge

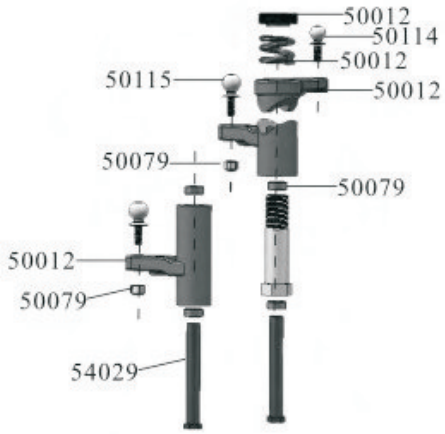

Servosaver



Stoßdämpfer

©AMEWI

Montageanleitung

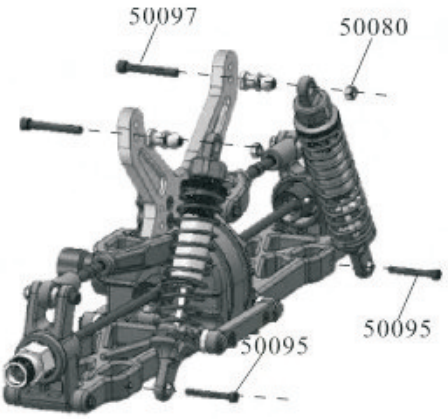

Stoßdämpfer hinten

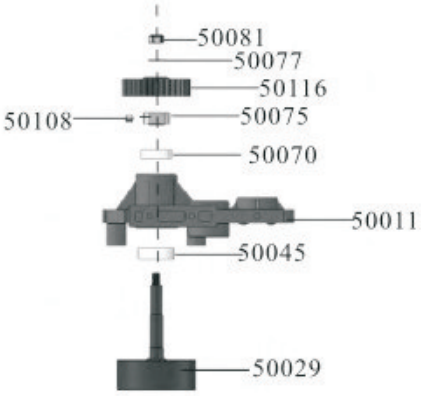

Kupplungsglocke

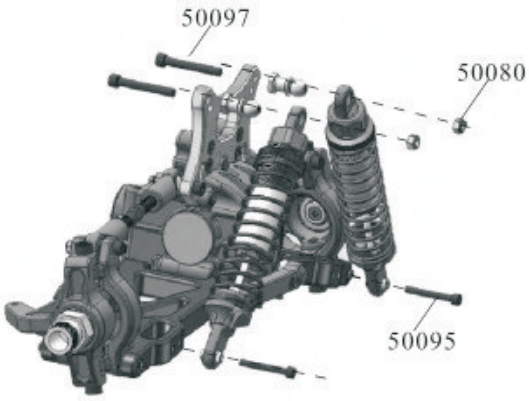

Stoßdämpfer vorne

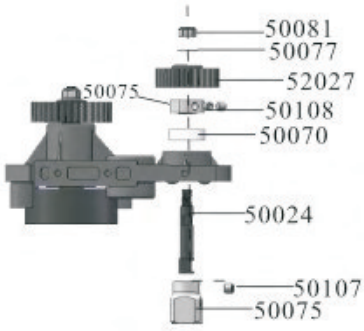

Zahnrad 1. Stufe

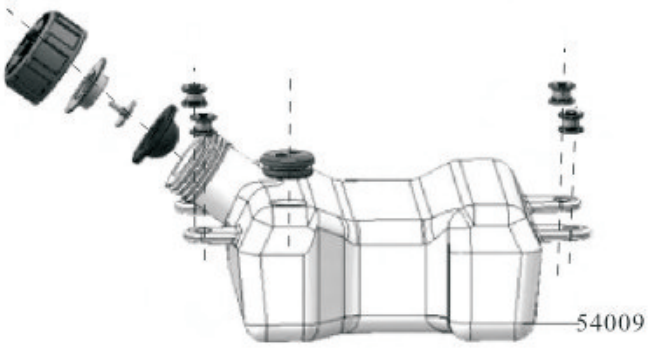

Tankdeckel

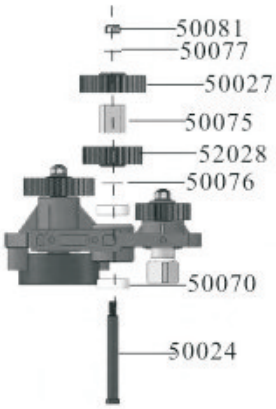

Zahnrad 2. Stufe

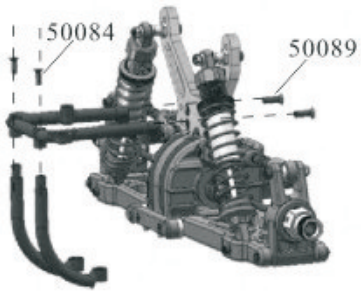

Heckflügel Halterung

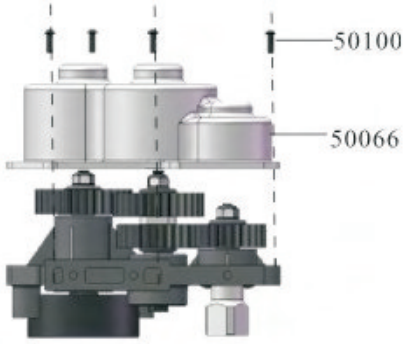

Getriebeabdeckung

©AMEWI

Montageanleitung

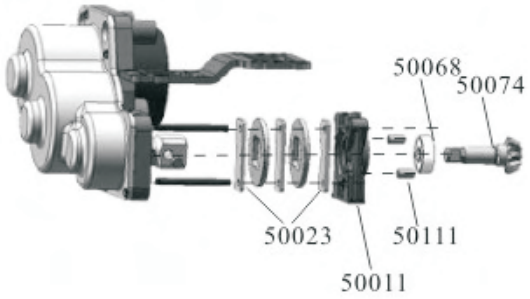

Scheibenbremse

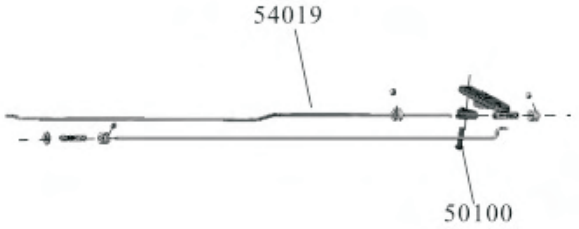

Gas-/Bremsgestänge

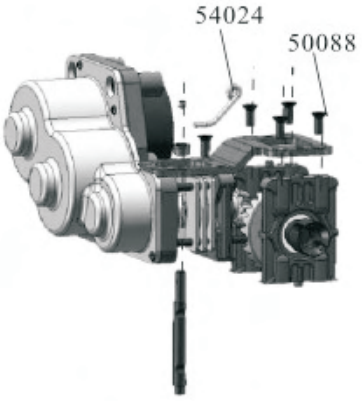

Aufnahmeplatte Mitteldifferential

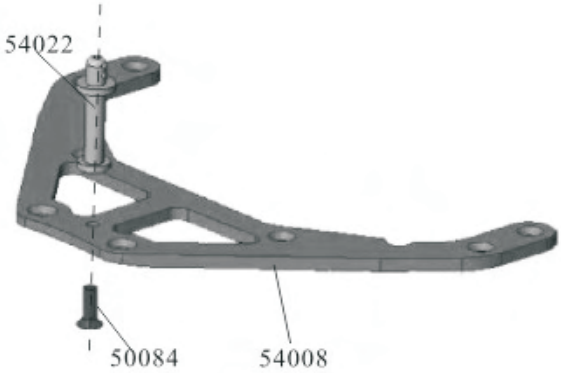

Karosseriehalterung

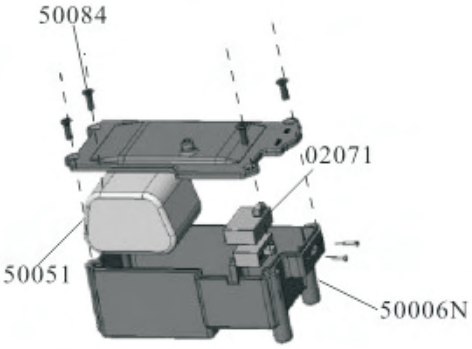

Empfängerbox

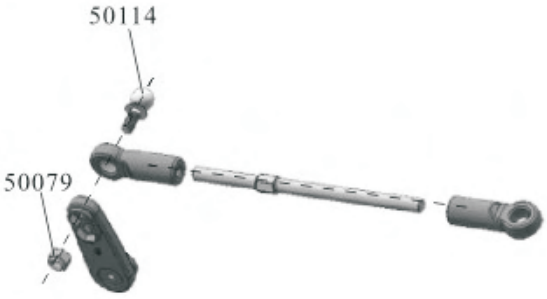

Servoarm

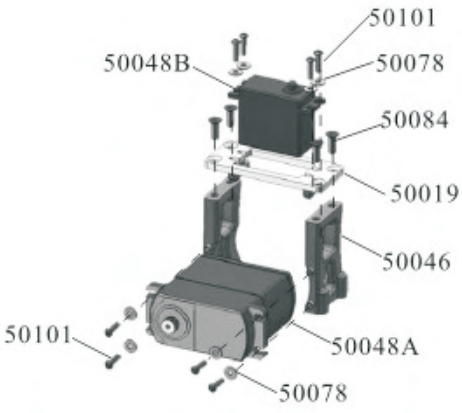

Servos

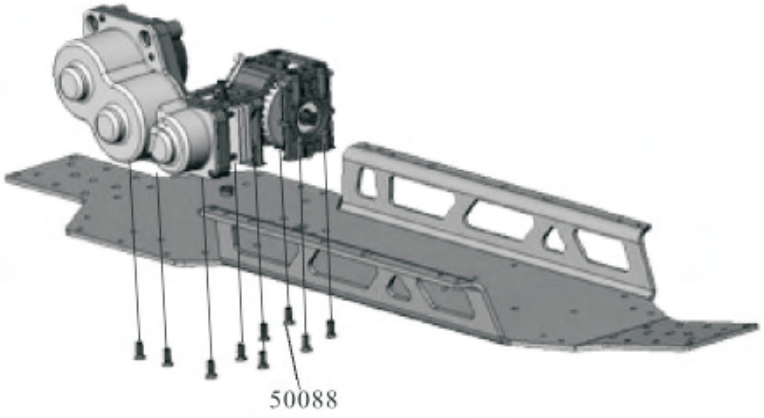

Getriebe

©AMEWI

Montageanleitung

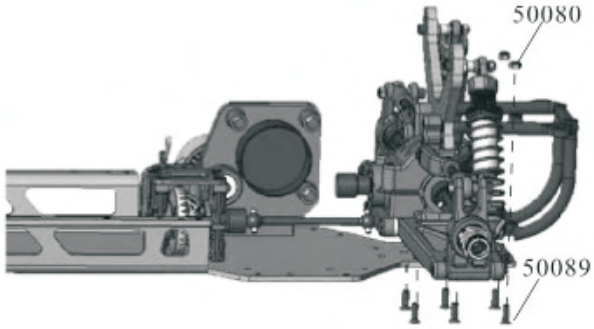

Vorderachse

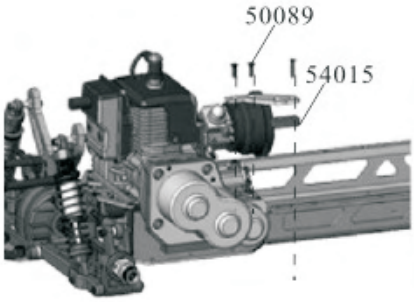

Versteifungsplatte A

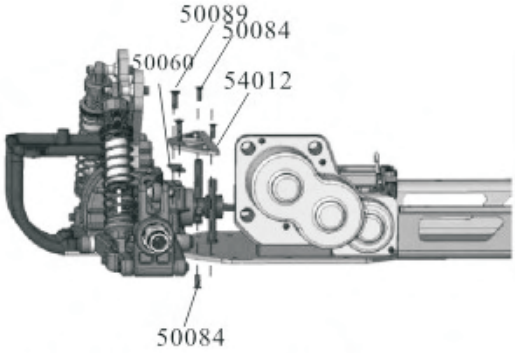

Versteifungsplatte hinten

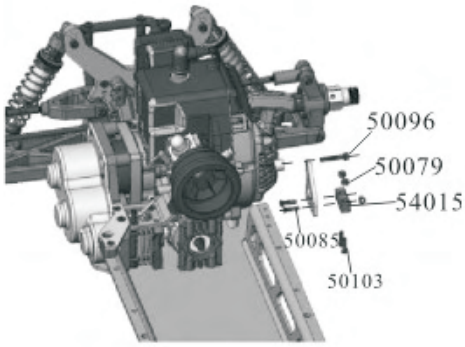

Versteifungsplatte B

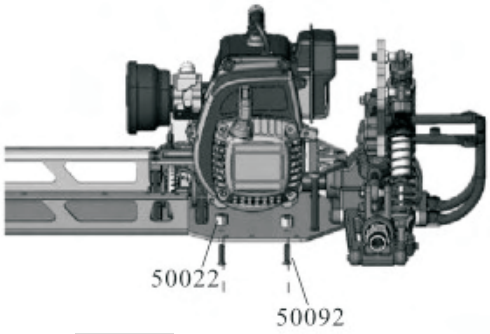

Motor

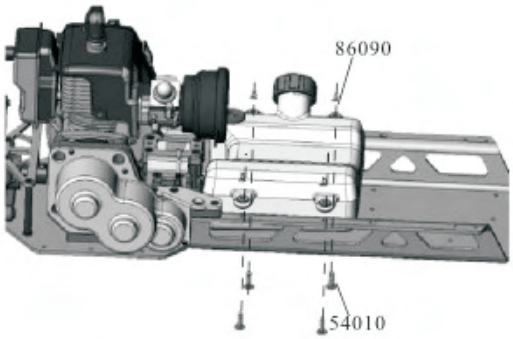

Kraftstofftank

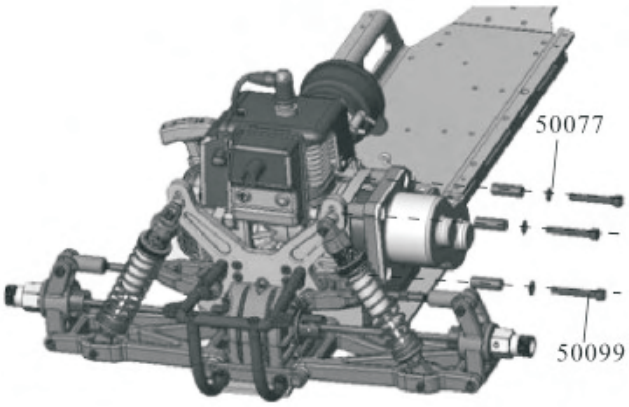

Getriebe

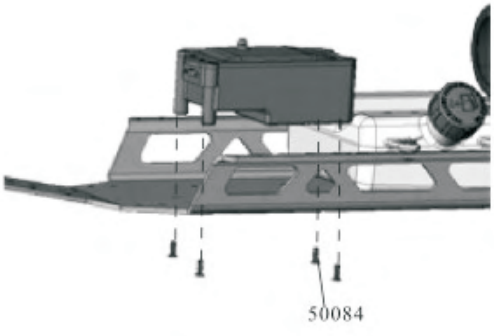

Empfängerbox

©AMEWI

Montageanleitung

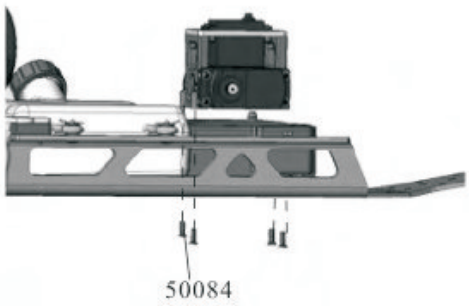

Servos

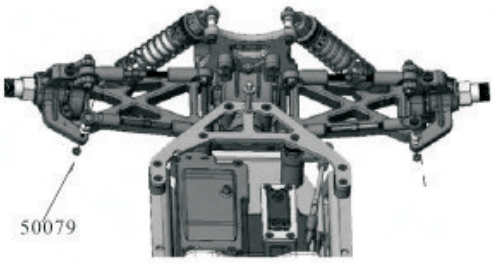

Lenkgestänge

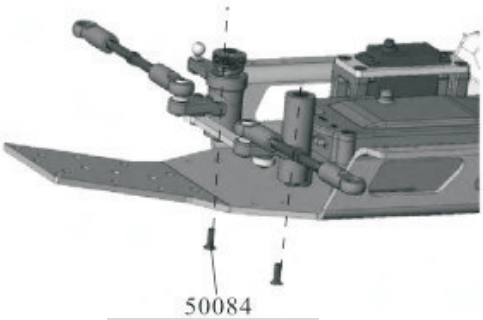

Lenkgestänge

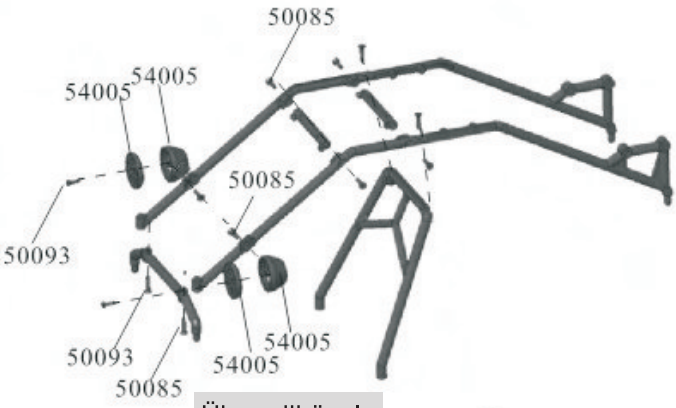

Überrollbügel

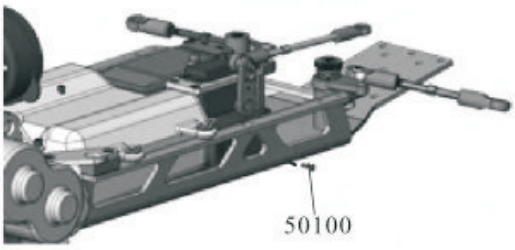

Lenkgestänge

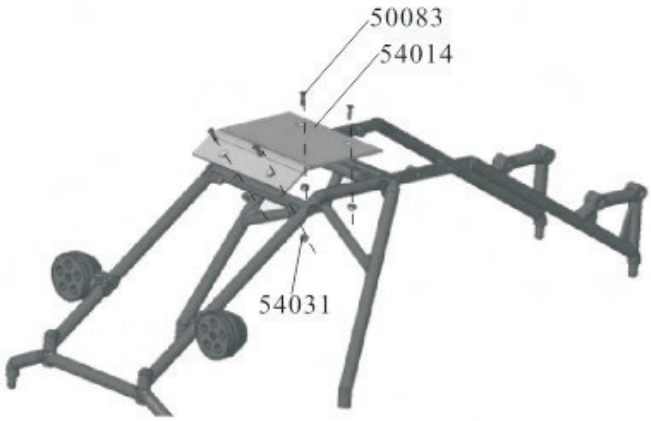

Überrollbügelplatte

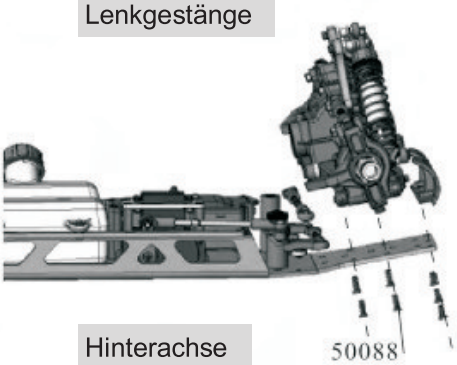

Hinterachse

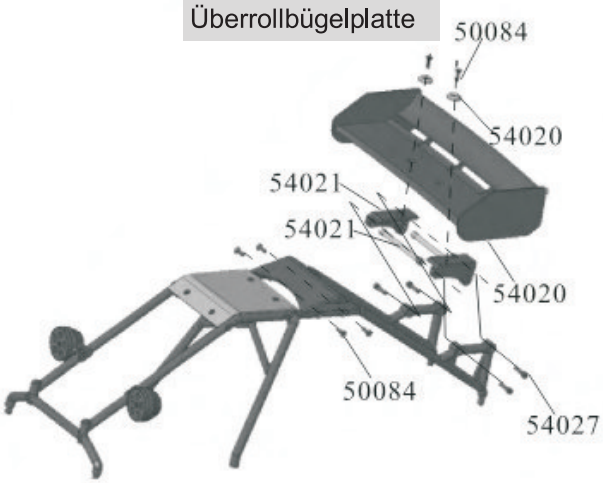

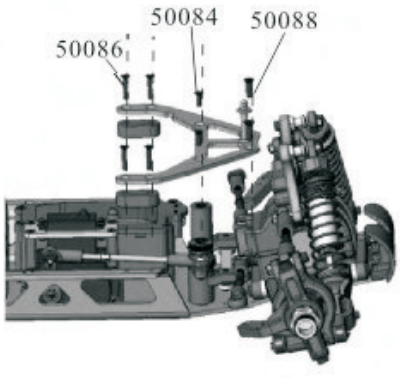

Versteifungsplatte vorne

Heckflügel

©AMEWI

Montageanleitung

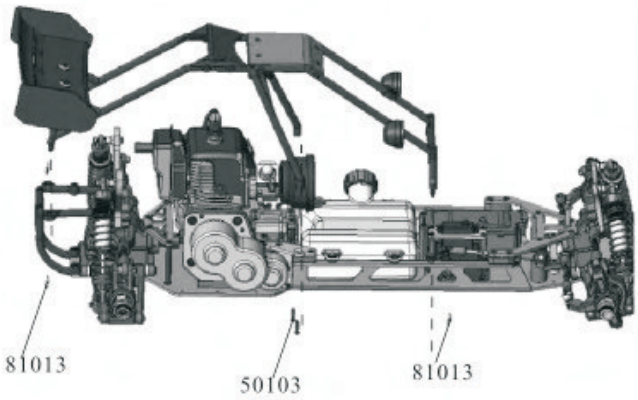

Überrollbügel



Vorderrad

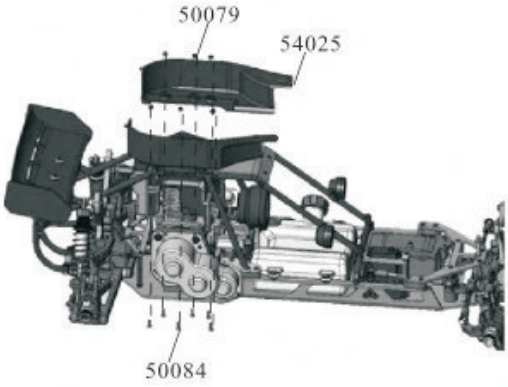

Schmutzabweiser

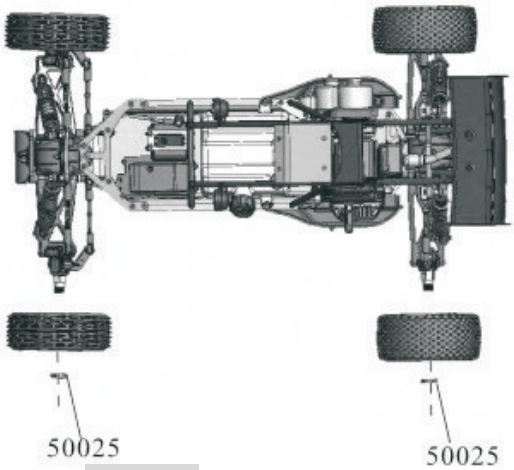

Räder

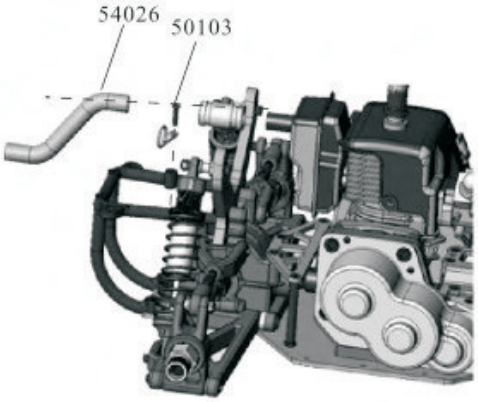

Schalldämpfer

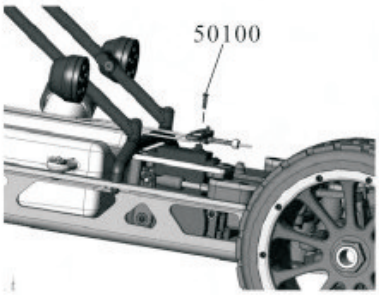

Gasgestänge



Hinterrad

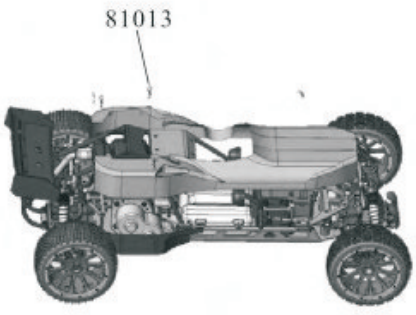

Karosserie

©AMEWI

Montageanleitung

Explosionsdiagramm

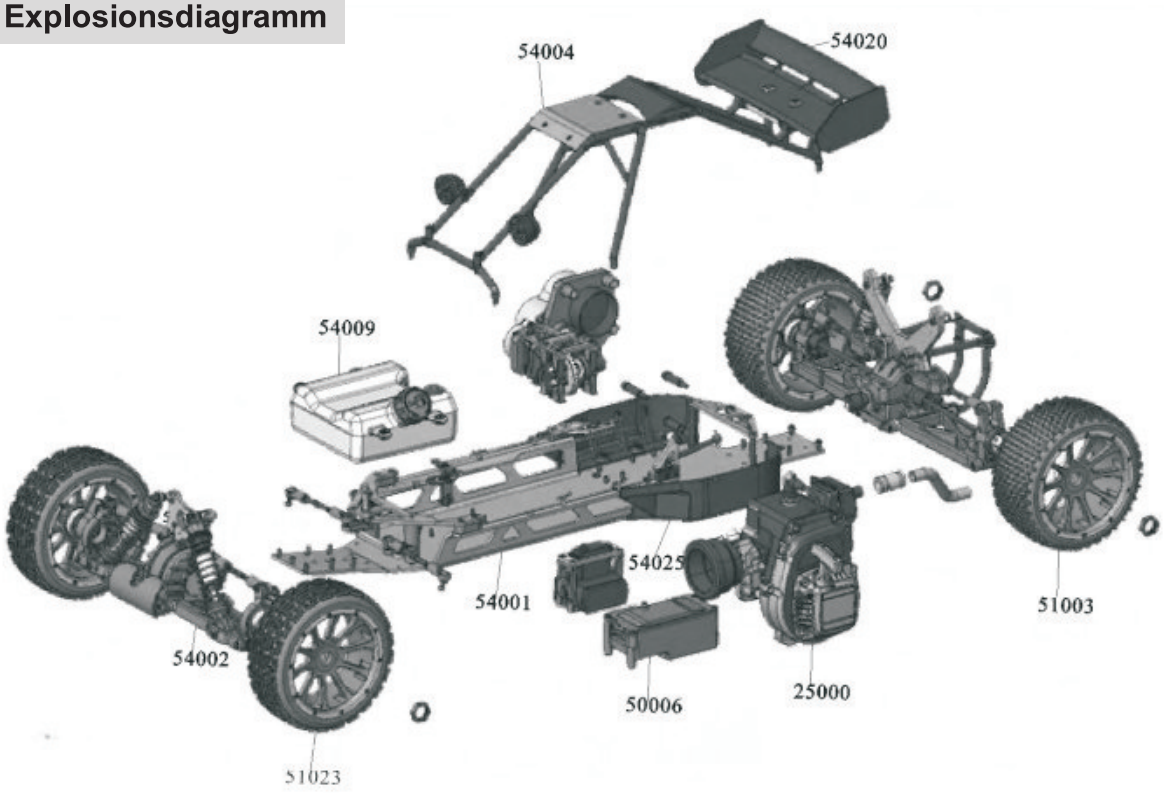

Platz für Notizen

©AMEWI

Ersatzteile

Explosionszeichnung 2-Takt Motor 30 ccm

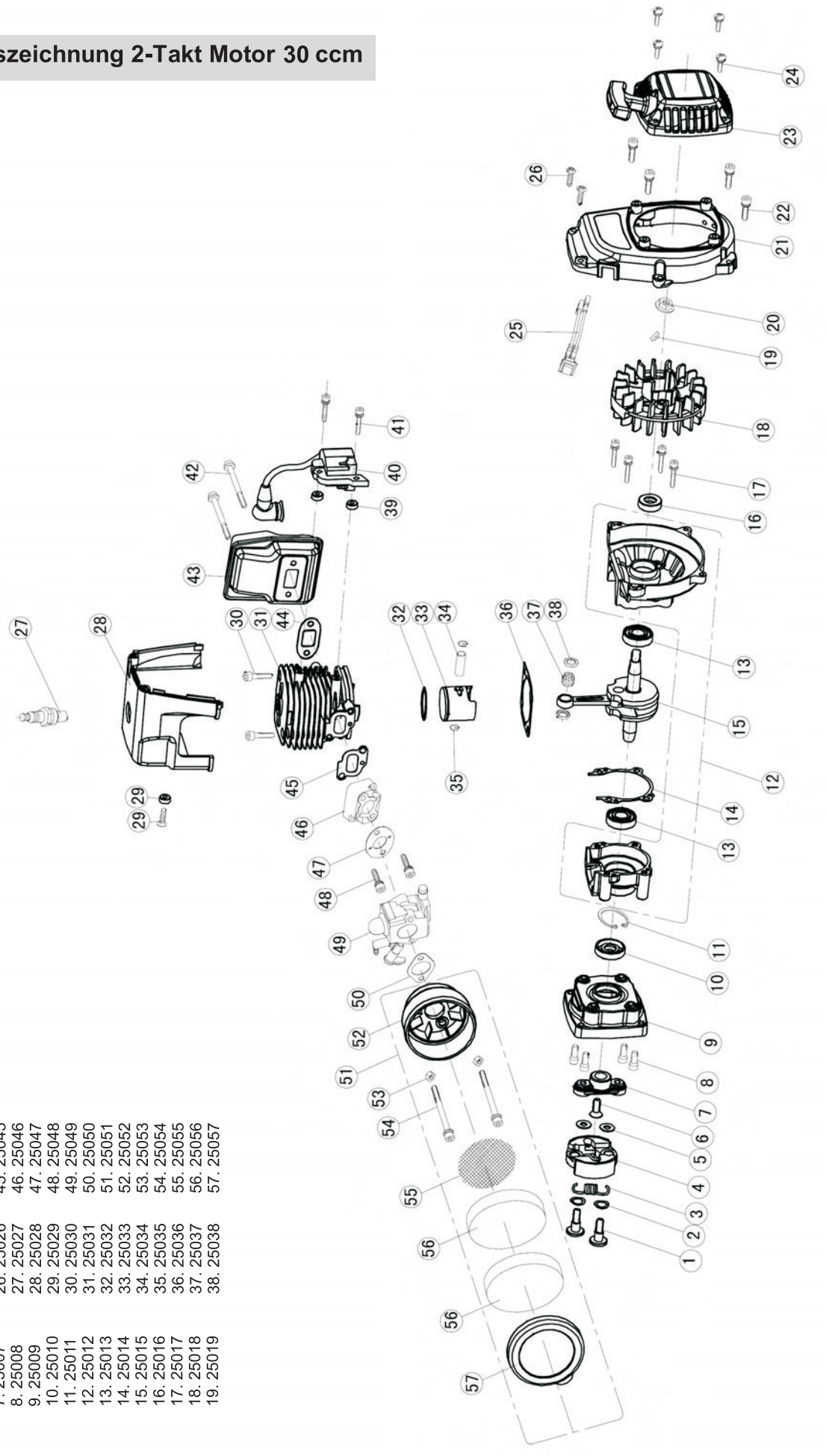

1. 25001	20. 25020	39. 25039
2. 25002	21. 25021	40. 25040
3. 25003	22. 25022	41. 25041
4. 25004	23. 25023	42. 25042
5. 25005	24. 25024	43. 25043
6. 25006	25. 25025	44. 25044
7. 25007	26. 25026	45. 25045
8. 25008	27. 25027	46. 25046
9. 25009	28. 25028	47. 25047
10. 25010	29. 25029	48. 25048
11. 25011	30. 25030	49. 25049
12. 25012	31. 25031	50. 25050
13. 25013	32. 25032	51. 25051
14. 25014	33. 25033	52. 25052
15. 25015	34. 25034	53. 25053
16. 25016	35. 25035	54. 25054
17. 25017	36. 25036	55. 25055
18. 25018	37. 25037	56. 25056
19. 25019	38. 25038	57. 25057

©AMEWI

Ersatzteile

004-50004 Querlenker vorne unten, 2 Stück 	**004-50005 Querlenker hinten unten, 2 Stück** 	**004-50055 Querlenker hinten oben, 2 Stück** 	**004-54028 Querlenker vorne oben, 2 Stück** 
004-050006N Empfängerbox 	**004-050007 Getriebegehäuse** 	**004-50010 Mittel Differential Halterung, 2 Stück** 	**004-50011 Getriebeplatte** 
004-50013 C-Hubs, 2 Stück 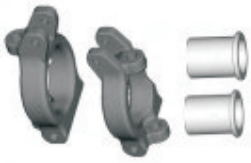	**004-50014 Lenkhebel, 2 Stück** 	**004-50012 Servosaver/ Lenkgestänge** 	**004-50018 Kraftstoffschlauch** 
004-50019 Gas-/Bremsservo-halter 	**004-50020 Platte Mitteldiff.** 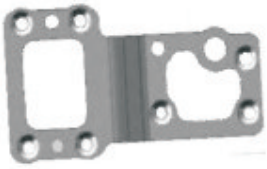	**004-50022 Abstandshülsen Motor, 2 Stück** 	**004-50023 Scheibenbremsen Set** 
004-50024 Wellen 1. und 2. Stufe 	**004-50025 Radmitnehmer Set hinten** 	**004-50029 Kupplungsglocke** 	**004-50030 Differentialmitnehmer 2 Stück** 
004-50032 Radachse, 2 Stück 	**004-50033 Welle mittl. Diff** 	**004-50034 Antriebswelle 133mm 2 Stück** 	**004-54011 Antriebswelle 90mm 90mm** 

©AMEWI

Ersatzteile

004-50046 Servohalterung links & rechts 	**004-SP2001 Lenkservo 20kg** **004-SP3005 Lenkservo 30kg** 	**28918 Gasservo 21kg** 	**004-51006 Rammschutz vorne** 
004-50117 Servohalterung für alternativen Servo 	**004-50118 Servohörner 7 Stück Fu/Hi** 	**004-50049 Lenkstange 2 Stück** 	**004-50050 Ladegerät** 
004-50051 Akku 6V 2000mAh NiMH Hump Pack 	**004-50025-2 Radmuttern, 2 Stück** 	**004-50053 Zündkerze** 	**004-81013 Karosserieklammern 6 Stück** 
004-50059 Achsschenkel hinten 2 Stück 	**004-50062 Querlenkerhalter vorne** 	**004-50063 Querlenkerhalter hinten** 	**004-50060 Anti-Squad-Platte hinten** 
28047 Benzinmotor 30ccm 	**004-50071 Tellerzahnrad 33 Zähne Stahl** 	**004-50072 Kegelritzel 11 Zähne mit Welle** 	**004-50073 Tellerzahnrad 30 Zähne Stahl** 
004-50074 Kegelritzel 10 Zähne mit Welle 	**004-50064 Differentialgehäuse** 	**004-50066 Getriebeabdeckung Kunststoff** 	**004-50067 Differentialzahnrad Set** 

©AMEWI

Ersatzteile

004-50075 Getriebe-Mitnehmer Set 	004-051040 Stahlzahnräder 	004-54018 Radmitnehmer vorne 	004-54019 Gas- / Bremsgestänge 
004-54020 Heckflügel 	004-54001 Chassis 	004-54002 Stoßdämpfer vorne 2 Stück 	004-54003 Stoßdämpfer hinten 2 Stück 
004-54004 Überrollbügel Set 	004-54005 Scheinwerfer 2 Stück 	004-54006 Dämpferbrücke vorne 	004-54007 Dämpferbrücke hinten 
004-54008 Versteifungsplatte vorne 	004-54009 Kraftstofftank 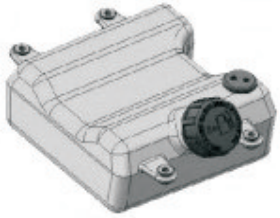	004-54010 Kraftstofftank Halterung, 4 Stück 	004-54012 Versteifungsplatte hinten 
004-54013 Heckflügelstütze 	004-54014 Dachplatte 	004-54015 Halterung Versteifungsplatte 	004-54016 Versteifungsplatte A 
004-54017 Versteifungsplatte B 	004-94055 Pistolen Fernsteuerung 2,4GHz GT2 		

©AMEWI

Ersatzteile

004-54021 Heckflügel Halterung 	004-54022 Karosserie Halterung 	004-54023 Differentialmitnehmer 	004-54024 Bremsnocken Set 
004-54025 Schmutzabweiser 	004-54030 Servo Lenkstange 	004-54026 Schalldämpfer Set 	004-51023 Vorderräder komplett 
004-51002 Hinterreifen mit Einlage 	004-51003 Hinterräder komplett 	004-05540-51001 Felge hinten 2 Stück 	004-0554099 Karosserie fertig lackiert 
004-54037 Kraftstofftank für 4WD 	004-54029 Lenkgestänge Halterung 	004-50038 Querlenkerstifte 4 Stück 	004-50039 Achse Querlenker 6x61mm, 2 Stück 
004-50040 Achse Querlenker 6x45mm, 4 Stück 	004-50041 Achse Querlenker 6x65mm, 2 Stück 	002-H020 Karosserieklammern 	004-50043 E-Clips 4mm 8 Stück 
004-50044 E-Clips 8mm 8 Stück 	004-50112 Kugelkopf 10mm 4 Stück 	004-50113 Kugelkopf 11mm 4 Stück 	004-50114 Kugelkopfschrauben 8mm, 4 Stück 

©AMEWI

Ersatzteile

004-50115 Kugelkopfschraube 10mm, 4 Stück 	**004-50045 Kugellager 26x10x8mm, 6 Stück** 	**004-50068 Kugellager 22x10x7mm, 3 Stück** 	**004-50069 Kugellager 24x12x6mm, 8 Stück** 
004-50070 Kugellager 22x8x7mm, 4 Stück 	**004-50079 Sechskantmutter M4 8 Stück** 	**004-50080 Sechskantmutter M5 9 Stück** 	**004-50081 Sechskantmutter M6 6 Stück** 
004-54031 Sechskantmutter M3 6 Stück 	**004-50076 Unterlegscheibe 8x15x1,5mm, 4 Stück** 	**004-50077 Unterlegscheibe 6x12x1,5mm, 6 Stück** 	**004-50078 Unterlegscheibe 3x8x0,8mm, 9 Stück** 
004-50107 Madenschraube M6x6mm, 8 Stück 	**004-50108 Madenschraube M5x5mm, 8 Stück** 	**004-50109 Madenschraube M4x4mm, 8 Stück** 	**004-50110 Madenschraube M3x3mm, 8 Stück** 
004-50111 Madenschraube M5x10mm, 4 Stück 	**004-50101 Linsenkopfschraube M3x12mm, 12 Stück** 	**004-50103 Linsenkopfschraube M4x16mm, 8 Stück** 	**004-50104 Linsenkopfschraube M4x25mm, 4 Stück** 
004-50105 Linsenkopfschraube M4x30mm, 4 Stück 	**004-50106 Linsenkopfschraube M5x16mm, 10 Stück** 	**004-50083 Senkkopfschraube M3x10mm, 4 Stück** 	**004-50084 Senkkopfschraube M4x12mm, 12 Stück** 

©AMEWI

Ersatzteile

004-50085 Senkkopfschraube M4x16mm, 12 Stück 	004-50086 Senkkopfschraube M4x20mm, 8 Stück 	004-50087 Senkkopfschraube M4x25mm, 8 Stück 	004-50088 Senkkopfschraube M5x12mm, 12 Stück 
004-50089 Senkkopfschraube M5x16mm, 12 Stück 	004-50090 Senkkopfschrauben M5x18mm, 4 Stück 	004-50091 Senkkopfschraube M5x20mm, 8 Stück 	004-50092 Senkkopfschraube M5x25mm, 4 Stück 
004-50093 Zylinderkopfschraube M3x10mm, 12 Stück 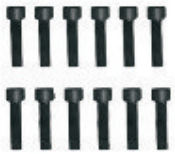	004-50095 Zylinderkopfschraube M4x30mm, 4 Stück 	004-50096 Zylinderkopfschraube M5x30mm, 4 Stück 	004-50097 Zylinderkopfschraube M5x35mm, 6 Stück 
004-50098 Zylinderkopfschraube M6x25mm, 8 Stück 	004-50099 Zylinderkopfschraube M4x30mm, 4 Stück 	004-50095 Linsenkopfschraube M3x10mm, 8 Stück 	004-50027 Zylinderkopfschraube M4x16mm, 4 Stück 
004-54032 Zylinderkopfschraube M5x25mm, 6 Stück 			

©AMEWI

Tuningteile

004-054001 Querlenker vorne unten Aluminium, 2 Stück 	**004-054002 Querlenker hinten unten Aluminium, 2 Stück** 	**004-050040 Luftfilter Aluminium** 	**004-050111 Aluminium Getriebe-platte** 
004-054011 Querlenker vorne oben Aluminium, 2 Stück 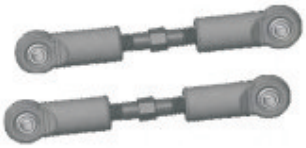	**004-054006 Querlenker hinten oben 2 Stück** 	**004-054007 Querlenkerhalter hinten Aluminium** 	**004-054008 Querlenkerhalter vorne Aluminium** 
004-054009 Stoßdämpfer vorne Aluminium, 2 Stück 	**004-054009 Stoßdämpfer hinten Aluminium, 2 Stück** 	**004-050009 CVD Antriebswelle 2 Stück** 	**004-050023 Servo Horn Set Aluminium** 
004-050007 Achsschenkel hinten Aluminium, 2 Stück 	**004-054021 Tankdeckel Aluminium** 	**004-050031 Radmutter geschlossen Aluminium 4 Stück** 	**004-050005 C-Hub Aluminium 2 Stück** 
004-054018 Lenkhebel Aluminium 2 Stück 	**004-054019 Servo Saver Einheit Aluminium** 	**004-054022 Hinterrad komplett auf Aluminium Felge, 2 Stück** 	**004-054023 Vorderrad komplett auf Aluminium Felge, 2 Stück** 
004-054024 Hinterrad komplett auf Aluminium Felge, 2 Stück 	**004-054025 Vorderrad komplett auf Aluminium Felge, 2 Stück** 	**004-94054 4WD Umbau Kit** 	

©AMEWI